26PROC019862688 2026-09-28
Ministry of Digital Governance
Digitally signed by Ministry of Digital Governance
Date: 2026.09.28 09:30:44 EEST
Reason:
Location: Athens

Αριθ. Πρωτ.: 15991

Ημερομηνία: 25.09.2026

Ακριβές Αντίγραφο
ATHANASIA STAIKOURA
25.09.2026 17:32

ΔΙΑΓΩΝΙΣΜΟΣ ΚΑΤΩ ΤΩΝ ΟΡΙΩΝ ΤΔ-106/26

ΣΤΑΘΕΡΕΣ ΣΥΓΚΟΙΝΩΝΙΕΣ ΜΟΝΟΠΡΟΣΩΠΗ Α.Ε.

ΠΡΟΜΗΘΕΙΑ - ΑΝΑΒΑΘΜΙΣΗ ΤΩΝ ΣΥΣΤΗΜΑΤΩΝ VARIODYN 3000 ΤΩΝ ΣΤΑΘΜΩΝ ΆΓΙΟΣ ΑΝΤΩΝΙΟΣ, ΑΓΙΟΣ ΔΗΜΗΤΡΙΟΣ, ΔΟΥΚΙΣΣΗΣ ΠΛΑΚΕΝΤΙΑΣ, ΧΑΛΑΝΔΡΙ, ΚΕΡΑΜΕΙΚΟΣ, ΕΛΑΙΩΝΑΣ ΚΑΙ ΑΙΓΑΛΕΩ ΣΕ VARIODYN D1

ΣΕΠΤΕΜΒΡΙΟΣ 2026

Περιεχόμενα

ΠΕΡΙΕΧΟΜΕΝΑ **1**

1. ΑΝΑΘΕΤΩΝ ΦΟΡΕΑΣ ΚΑΙ ΑΝΤΙΚΕΙΜΕΝΟ ΣΥΜΒΑΣΗΣ **4**

1.1 ΣΤΟΙΧΕΙΑ ΑΝΑΘΕΤΟΝΤΑ ΦΟΡΕΑ 4
1.2 ΣΤΟΙΧΕΙΑ ΔΙΑΔΙΚΑΣΙΑΣ-ΧΡΗΜΑΤΟΔΟΤΗΣΗ 5
1.3 ΣΥΝΟΠΤΙΚΗ ΠΕΡΙΓΡΑΦΗ ΦΥΣΙΚΟΥ ΚΑΙ ΟΙΚΟΝΟΜΙΚΟΥ ΑΝΤΙΚΕΙΜΕΝΟΥ ΤΗΣ ΣΥΜΒΑΣΗΣ 5
1.4 ΘΕΣΜΙΚΟ ΠΛΑΙΣΙΟ 6
1.5 ΠΡΟΘΕΣΜΙΑ ΠΑΡΑΛΑΒΗΣ ΠΡΟΣΦΟΡΩΝ ΚΑΙ ΔΙΕΝΕΡΓΕΙΑ ΔΙΑΓΩΝΙΣΜΟΥ 8
1.6 ΔΗΜΟΣΙΟΤΗΤΑ 9
1.7 ΑΡΧΕΣ ΕΦΑΡΜΟΖΟΜΕΝΕΣ ΣΤΗ ΔΙΑΔΙΚΑΣΙΑ ΣΥΝΑΨΗΣ 9

2. ΓΕΝΙΚΟΙ ΚΑΙ ΕΙΔΙΚΟΙ ΟΡΟΙ ΣΥΜΜΕΤΟΧΗΣ **10**

2.1 ΓΕΝΙΚΕΣ ΠΛΗΡΟΦΟΡΙΕΣ 10
2.1.1 Έγγραφα της σύμβασης *10*
2.1.2 Επικοινωνία - Πρόσβαση στα έγγραφα της Σύμβασης *10*
2.1.3α Επίσκεψη στις εγκαταστάσεις (Απαιτείται) *10*
2.1.3β Παροχή Διευκρινίσεων *10*
2.1.4 Γλώσσα *11*
2.1.5 Εγγυήσεις *12*
2.1.6 Προστασία Προσωπικών Δεδομένων *13*
2.2 ΔΙΚΑΙΩΜΑ ΣΥΜΜΕΤΟΧΗΣ - ΚΡΙΤΗΡΙΑ ΠΟΙΟΤΙΚΗΣ ΕΠΙΛΟΓΗΣ 13
2.2.1 Δικαίωμα συμμετοχής *13*
2.2.2 Εγγύηση συμμετοχής *14*
2.2.3 Λόγοι αποκλεισμού *15*
2.2.4 Καταλληλότητα άσκησης επαγγελματικής δραστηριότητας *20*
2.2.5 Οικονομική και χρηματοοικονομική επάρκεια *20*
2.2.6 Τεχνική και επαγγελματική ικανότητα *21*
2.2.7 Πρότυπα διασφάλισης ποιότητας και πρότυπα περιβαλλοντικής διαχείρισης ΑΠΑΙΤΕΙΤΑΙ *21*
2.2.8 Στήριξη στην ικανότητα τρίτων – Υπεργολαβία *21*
2.2.9 Κανόνες απόδειξης ποιοτικής επιλογής *22*
2.2.9.1 Προκαταρκτική απόδειξη κατά την υποβολή προσφορών 22
2.2.9.2 Αποδεικτικά μέσα 24
2.3 ΚΡΙΤΗΡΙΑ ΑΝΑΘΕΣΗΣ 32
2.3.1 Κριτήριο ανάθεσης *32*
2.3.2 Βαθμολόγηση και κατάταξη προσφορών *32*
2.3.3 Ηλεκτρονικοί πλειστηριασμοί *32*
2.4 ΚΑΤΑΡΤΙΣΗ - ΠΕΡΙΕΧΟΜΕΝΟ ΠΡΟΣΦΟΡΩΝ 32
2.4.1 Γενικοί όροι υποβολής προσφορών *32*
2.4.2 Χρόνος και Τρόπος υποβολής προσφορών *33*
2.4.3 Περιεχόμενα Φακέλου «Δικαιολογητικά Συμμετοχής- Τεχνική Προσφορά» *36*
2.4.4 Περιεχόμενα Φακέλου «Οικονομική Προσφορά» / Τρόπος σύνταξης και υποβολής οικονομικών προσφορών *38*
2.4.5 Χρόνος ισχύος των προσφορών *38*
2.4.6 Λόγοι απόρριψης προσφορών *39*

3. ΔΙΕΝΕΡΓΕΙΑ ΔΙΑΔΙΚΑΣΙΑΣ - ΑΞΙΟΛΟΓΗΣΗ ΠΡΟΣΦΟΡΩΝ **41**

3.1 ΑΠΟΣΦΡΑΓΙΣΗ ΚΑΙ ΑΞΙΟΛΟΓΗΣΗ ΠΡΟΣΦΟΡΩΝ 41
3.1.1 Ηλεκτρονική αποσφράγιση προσφορών *41*
3.1.2 Αξιολόγηση προσφορών *41*
3.2 ΠΡΟΣΚΛΗΣΗ ΥΠΟΒΟΛΗΣ ΔΙΚΑΙΟΛΟΓΗΤΙΚΩΝ ΠΡΟΣΩΡΙΝΟΥ ΑΝΑΔΟΧΟΥ - ΔΙΚΑΙΟΛΟΓΗΤΙΚΑ ΠΡΟΣΩΡΙΝΟΥ ΑΝΑΔΟΧΟΥ 42
3.3 ΚΑΤΑΚΥΡΩΣΗ - ΣΥΝΑΨΗ ΣΥΜΒΑΣΗΣ 44
3.4 ΠΡΟΔΙΚΑΣΤΙΚΕΣ ΠΡΟΣΦΥΓΕΣ - ΠΡΟΣΩΡΙΝΗ ΚΑΙ ΟΡΙΣΤΙΚΗ ΔΙΚΑΣΤΙΚΗ ΠΡΟΣΤΑΣΙΑ 46
3.5 ΜΑΤΑΙΩΣΗ ΔΙΑΔΙΚΑΣΙΑΣ 49

4. ΟΡΟΙ ΕΚΤΕΛΕΣΗΣ ΤΗΣ ΣΥΜΒΑΣΗΣ **51**

4.1 ΕΓΓΥΗΣΕΙΣ 51
4.2 ΣΥΜΒΑΤΙΚΟ ΠΛΑΙΣΙΟ - ΕΦΑΡΜΟΣΤΕΑ ΝΟΜΟΘΕΣΙΑ 52
4.3 ΌΡΟΙ ΕΚΤΕΛΕΣΗΣ ΤΗΣ ΣΥΜΒΑΣΗΣ 52
4.4 ΥΠΕΡΓΟΛΑΒΙΑ 53
4.5 ΤΡΟΠΟΠΟΙΗΣΗ ΣΥΜΒΑΣΗΣ ΚΑΤΑ ΤΗ ΔΙΑΡΚΕΙΑ ΤΗΣ 54
4.6 ΔΙΚΑΙΩΜΑ ΜΟΝΟΜΕΡΟΥΣ ΛΥΣΗΣ ΤΗΣ ΣΥΜΒΑΣΗΣ 54

5. ΕΙΔΙΚΟΙ ΟΡΟΙ ΕΚΤΕΛΕΣΗΣ ΤΗΣ ΣΥΜΒΑΣΗΣ 55

5.1 ΤΡΟΠΟΣ ΠΛΗΡΩΜΗΣ 55
5.2 ΚΗΡΥΞΗ ΟΙΚΟΝΟΜΙΚΟΥ ΦΟΡΕΑ ΕΚΠΤΩΤΟΥ - ΚΥΡΩΣΕΙΣ 56
5.3 ΔΙΟΙΚΗΤΙΚΕΣ ΠΡΟΣΦΥΓΕΣ ΚΑΤΑ ΤΗ ΔΙΑΔΙΚΑΣΙΑ ΕΚΤΕΛΕΣΗΣ ΤΩΝ ΣΥΜΒΑΣΕΩΝ 58
5.4 ΔΙΚΑΣΤΙΚΗ ΕΠΙΛΥΣΗ ΔΙΑΦΟΡΩΝ 58

6. ΧΡΟΝΟΣ ΚΑΙ ΤΡΟΠΟΣ ΕΚΤΕΛΕΣΗΣ 59

6.1 ΠΑΡΑΚΟΛΟΥΘΗΣΗ ΤΗΣ ΣΥΜΒΑΣΗΣ - ΧΡΟΝΟΣ ΠΑΡΑΔΟΣΗΣ 59
6.2 ΠΑΡΑΛΑΒΗ ΑΝΤΙΚΕΙΜΕΝΟΥ ΤΗΣ ΣΥΜΒΑΣΗΣ - ΧΡΟΝΟΣ ΚΑΙ ΤΡΟΠΟΣ ΠΑΡΑΛΑΒΗΣ 60
6.3 ΕΙΔΙΚΟΙ ΟΡΟΙ ΝΑΥΛΩΣΗΣ – ΑΣΦΑΛΙΣΗΣ - ΑΝΑΚΟΙΝΩΣΗΣ ΦΟΡΤΩΣΗΣ ΚΑΙ ΠΟΙΟΤΙΚΟΥ ΕΛΕΓΧΟΥ ΣΤΟ ΕΞΩΤΕΡΙΚΟ 62
6.4 ΑΠΟΡΡΙΨΗ ΤΟΥ ΑΝΤΙΚΕΙΜΕΝΟΥ ΤΗΣ ΣΥΜΒΑΣΗΣ – ΑΝΤΙΚΑΤΑΣΤΑΣΗ 62
6.5 ΔΕΙΓΜΑΤΑ – ΔΕΙΓΜΑΤΟΛΗΨΙΑ – ΕΡΓΑΣΤΗΡΙΑΚΕΣ ΕΞΕΤΑΣΕΙΣ 62
6.6 ΕΓΓΥΗΜΕΝΗ ΛΕΙΤΟΥΡΓΙΑ ΠΡΟΜΗΘΕΙΑΣ – (ΔΕΝ ΑΠΑΙΤΕΙΤΑΙ) 62
6.7 ΑΝΑΠΡΟΣΑΡΜΟΓΗ ΤΙΜΗΣ 63

ΠΑΡΑΡΤΗΜΑΤΑ 64

ΠΑΡΑΡΤΗΜΑ I – ΤΕΧΝΙΚΕΣ ΠΡΟΔΙΑΓΡΑΦΕΣ 65
ΠΑΡΑΡΤΗΜΑ II – ΥΠΟΔΕΙΓΜΑ ΟΙΚΟΝΟΜΙΚΗΣ ΠΡΟΣΦΟΡΑΣ 118
ΠΑΡΑΡΤΗΜΑ III – ΥΠΟΔΕΙΓΜΑΤΑ ΕΓΓΥΗΤΙΚΩΝ ΕΠΙΣΤΟΛΩΝ 119
ΠΑΡΑΡΤΗΜΑ IV – ΠΟΛΙΤΙΚΗ ΠΡΟΣΤΑΣΙΑΣ ΠΡΟΣΩΠΙΚΩΝ ΔΕΔΟΜΕΝΩΝ ΓΙΑ ΤΗΝ ΑΝΑΘΕΣΗ ΚΑΙ ΕΚΤΕΛΕΣΗ ΔΗΜΟΣΙΩΝ ΣΥΜΒΑΣΕΩΝ 122
ΠΑΡΑΡΤΗΜΑ V – ΥΠΕΥΘΥΝΗ ΔΗΛΩΣΗ (ΚΑΝΟΝΙΣΜΟΥ 2022/576 ΤΟΥ ΣΥΜΒΟΥΛΙΟΥ ΤΗΣ 8ΗΣ ΑΠΡΙΛΙΟΥ 2022) 135
ΠΑΡΑΡΤΗΜΑ VI – ΕΕΕΣ 135
ΠΑΡΑΡΤΗΜΑ VII – ΟΡΟΙ ΠΕΡΙ ΥΓΕΙΑΣ ΚΑΙ ΑΣΦΑΛΕΙΑΣ 135
ΠΑΡΑΡΤΗΜΑ VIII – ΑΣΦΑΛΙΣΤΙΚΕΣ ΥΠΟΧΡΕΩΣΕΙΣ 136

1. ΑΝΑΘΕΤΩΝ ΦΟΡΕΑΣ ΚΑΙ ΑΝΤΙΚΕΙΜΕΝΟ ΣΥΜΒΑΣΗΣ

1.1 Στοιχεία Αναθέτοντα Φορέα

Επωνυμία	ΣΤΑΘΕΡΕΣ ΣΥΓΚΟΙΝΩΝΙΕΣ ΜΟΝΟΠΡΟΣΩΠΗ Α.Ε. (ΣΤΑΣΥ)
Αριθμός Φορολογικού Μητρώου (Α.Φ.Μ.)	099939745
Κωδικός ηλεκτρονικής τιμολόγησης	1039.E00923.0001
Ταχυδρομική διεύθυνση	ΑΘΗΝΑΣ 67
Πόλη	ΑΘΗΝΑ
Ταχυδρομικός Κωδικός	105 52
Χώρα	ΕΛΛΑΔΑ
Κωδικός NUTS	EL 30
Τηλέφωνο	214 414 12 00
Ηλεκτρονικό Ταχυδρομείο	tenders_contracts@stasy.gr kgram@stasy.gr
Αρμόδιοι για πληροφορίες	Αναστάσιος Χρούσης 214 414 1061
Γενική Διεύθυνση στο διαδίκτυο (URL)	www.stasy.gr

Είδος Αναθέτοντα Φορέα

Η ανώνυμη εταιρία, με την επωνυμία ΣΤΑΘΕΡΕΣ ΣΥΓΚΟΙΝΩΝΙΕΣ ΜΟΝΟΠΡΟΣΩΠΗ ΑΝΩΝΥΜΗ ΕΤΑΙΡΕΙΑ και το δ.τ. ΣΤΑΣΥ (εφεξής «ΣΤΑΣΥ»), ιδρύθηκε κατόπιν της απορρόφησης των εταιρειών ΗΣΑΠ Α.Ε. και ΤΡΑΜ Α.Ε. από την ΑΜΕΛ Α.Ε. σύμφωνα με τις διατάξεις του Ν. 3920/2011. Η ΣΤΑΣΥ αποτελεί εταιρεία του ομίλου ΟΑΣΑ, υπάγεται δε, σύμφωνα με τις διατάξεις του άρθρου 7 παρ.1 του ν. 3920/2011, στον Ν. 3429/2005 περί ΔΕΚΟ και έχει ως κύρια αρμοδιότητα την εκτέλεση του συγκοινωνιακού έργου μέσα στα όρια της Περιφέρειας Αττικής, όπως αυτή ορίζεται στο ν. 3852/2010 (ΦΕΚ 87 Α'), εκτός από τις νήσους, οι οποίες εξυπηρετούν το γενικότερο δημόσιο συμφέρον, με τα (επίγεια και υπόγεια) μέσα σταθερής τροχιάς (αστικοί σιδηρόδρομοι, τροχιόδρομοι-τραμ και λοιπά μέσα σταθερής τροχιάς).

Στοιχεία Επικοινωνίας

α) Τα έγγραφα της σύμβασης είναι διαθέσιμα για ελεύθερη, πλήρη, άμεση & δωρεάν ηλεκτρονική πρόσβαση μέσω της διαδικτυακής πύλης (www.promitheus.gov.gr) του ΟΠΣ ΕΣΗΔΗΣ

β) Κάθε είδους επικοινωνία και ανταλλαγή πληροφοριών πραγματοποιείται μέσω του ΕΣΗΔΗΣ Προμήθειες και Υπηρεσίες (εφεξής ΕΣΗΔΗΣ), το οποίο είναι προσβάσιμο από τη Διαδικτυακή Πύλη (www.promitheus.gov.gr) του ΟΠΣ ΕΣΗΔΗΣ

γ) Περαιτέρω πληροφορίες είναι διαθέσιμες από :

την προαναφερθείσα Γενική Διεύθυνση στο διαδίκτυο (URL): www.promitheus.gov.gr ή από την διεύθυνση www.stasy.gr.

1.2 Στοιχεία Διαδικασίας-Χρηματοδότηση

Είδος διαδικασίας

Ο διαγωνισμός θα διεξαχθεί με την ανοικτή διαδικασία του άρθρου 27 και του 264 του ν. 4412/16.

Χρηματοδότηση της σύμβασης

Φορέας χρηματοδότησης της παρούσας σύμβασης είναι η ΣΤΑΣΥ. Για την δαπάνη για την εν λόγω σύμβαση ελήφθη οι Αποφάσεις Ανάληψης Πολυετούς Υποχρέωσης με αρ. ΑΔΑ : ΨΚ35ΟΡΛΟ-1ΤΕ (Σχετική Βεβαίωση ΠΟΥ με αρ. ΑΔΑ: Ρ34ΞΟΡΛΟ-ΚΕΔ) (MR-142551) με σχετική πίστωση του προϋπολογισμού του οικονομικού έτους 2028 του ως άνω Φορέα.

1.3 Συνοπτική Περιγραφή φυσικού και οικονομικού αντικειμένου της σύμβασης

Αντικείμενο της σύμβασης είναι Προμήθεια - αναβάθμιση των συστημάτων Variodyn 3000 των σταθμών Άγιος Αντώνιος, Άγιος Δημήτριος, Δουκίσσης Πλακεντίας, Χαλάνδρι, Κεραμεικός, Ελαιώνας και Αιγάλεω σε Variodyn D1

Αναλυτική περιγραφή του αντικειμένου του παρόντος διαγωνισμού δίνεται στο ΠΑΡΑΡΤΗΜΑ Ι – Τεχνικές Προδιαγραφές.

Τα προς προμήθεια είδη κατατάσσονται στον ακόλουθο κωδικό του Κοινού Λεξιλογίου δημοσίων συμβάσεων (**CPV:48952000-6)**.

Η εκτιμώμενη αξία της σύμβασης ανέρχεται στο ποσό των τετρακοσίων οκτώ χιλιάδων εξακοσίων ενενήντα πέντε ευρώ (408.695,00 € **€**) άνευ ΦΠΑ.

Η σύμβαση θα ανατεθεί με το κριτήριο της πλέον συμφέρουσας από οικονομική άποψη προσφοράς, βάσει τιμής, στο σύνολο, σύμφωνα με το ΠΑΡΑΡΤΗΜΑ ΙΙ – ΥΠΟΔΕΙΓΜΑ ΟΙΚΟΝΟΜΙΚΗΣ ΠΡΟΣΦΟΡΑΣ.

Προσφορές που θα υπερβαίνουν την προϋπολογιζόμενη δαπάνη, θα απορρίπτονται ως απαράδεκτες και δεν θα λαμβάνονται υπόψιν κατά την αξιολόγηση .

Δεν επιτρέπεται προσφορά για μικρότερη ποσότητα από τη ζητούμενη.

Δεν επιτρέπονται εναλλακτικές προσφορές.

Η Σύμβαση τίθεται σε ισχύ από την ημερομηνία της τελευταίας χρονικά υπογραφής της ή από άλλη ημερομηνία που ορίζεται σε αυτήν. Η παράδοση του αντικειμένου της σύμβασης πρέπει να έχει ολοκληρωθεί εντός δώδεκα (12) μηνών. Η προμήθεια και παράδοση του απαιτούμενου εξοπλισμού εντάσσεται στο συνολικό χρονοδιάγραμμα εκτέλεσης της σύμβασης, η διάρκεια του οποίου είναι δώδεκα (12) μήνες από την υπογραφή της Σύμβασης. Εντός τεσσάρων (4) εβδομάδων από την υπογραφή της Σύμβασης ο ανάδοχος θα υποβάλλει για έγκριση στη ΣΤΑΣΥ το χρονοδιάγραμμα εργασιών στο οποίο θα αναγράφονται όλες οι εργασίες (περιγραφή εργασιών, χώρος εργασιών, ημερομηνία έναρξης, ημερομηνία λήξης, ώρες εκτέλεσης κ.λπ.) καθώς επίσης και οι επιπτώσεις στη λειτουργία του συστήματος ΡΑ

του Μετρό ανά εργασία. Εργασίες που δεν έχουν καμία επίπτωση στην εύρυθμη λειτουργία του Συστήματος ΡΑ του Μετρό και που δεν επηρεάζουν την ομαλή κίνηση των επιβατών δύναται να εκτελεσθούν οποιαδήποτε ημέρα και ώρα.

Εργασίες που δεν εμπίπτουν στην ανωτέρω κατηγορία θα εκτελούνται υποχρεωτικά σε ώρες τεχνικών εργασιών ως ακολούθως:

- Δευτέρα έως Παρασκευή από 01:05 π.μ. έως 04:30π.μ.
- Σάββατο από 02:50 π.μ. έως 04:30 π.μ.

Απαραίτητη προϋπόθεση για την έγκριση των εργασιών είναι ότι μετά το πέρας αυτόν και το αργότερο έως τις 04:30, το σύστημα ΡΑ θα παραδίδεται σε άριστη λειτουργική κατάσταση και έτοιμο για χρήση.

Η μετάβαση από το παλαιό σύστημα VARIODYN 3000 στο νέο VARIODYN D1 εκάστου σταθμού θα ολοκληρωθεί σε ένα βράδυ, κατά τις προβλέψεις του άρθρου 209 του ν.4412/16, της συμβάσεως ολοκληρουμένης με την ολοσχερή εκπλήρωση των αμοιβαίων συμβατικών υποχρεώσεων των δύο μερών σύμφωνα με τις προβλέψεις του άρθρου 202 του ν.4412/2016.

Η εκτέλεση του αντικειμένου της σύμβασης θα πραγματοποιηθεί σύμφωνα με τα οριζόμενα της παραγράφου 6.2 των Ειδικών Όρων Εκτέλεσης, της παρούσας διακήρυξης.

Δεν προβλέπεται αυτοτελής προθεσμία παράδοσης των υλικών.

1.4 Θεσμικό πλαίσιο

Η ανάθεση και εκτέλεση της σύμβασης διέπονται από την κείμενη νομοθεσία και τις κατ' εξουσιοδότηση αυτής εκδοθείσες κανονιστικές πράξεις, όπως ισχύουν, και ιδίως:

- του ν. 4412/2016 (Α' 147) "Δημόσιες Συμβάσεις Έργων, Προμηθειών και Υπηρεσιών (προσαρμογή στις Οδηγίες 2014/24/ ΕΕ και 2014/25/ΕΕ)»,

- του Κανονισμού 2022/576 του Συμβουλίου της 8ης Απριλίου 2022 και του υπ'αρ. 3697/06.07.2022 Ενημερωτικού εγγράφου της ΕΑΔΗΣΥ,

- του ν. 4622/19 (Α' 133) «Επιτελικό Κράτος: οργάνωση, λειτουργία & διαφάνεια της Κυβέρνησης, των κυβερνητικών οργάνων & της κεντρικής δημόσιας διοίκησης» και ιδίως του άρθρου 37,

- του ν. 4700/2020 (Α' 127) «Ενιαίο κείμενο Δικονομίας για το Ελεγκτικό Συνέδριο, ολοκληρωμένο νομοθετικό πλαίσιο για τον προσυμβατικό έλεγχο, τροποποιήσεις στον Κώδικα Νόμων για το Ελεγκτικό Συνέδριο, διατάξεις για την αποτελεσματική απονομή της δικαιοσύνης και άλλες διατάξεις» και ιδίως των άρθρων 324-337,

- του ν. 4013/2011 (Α' 204) «Σύσταση ενιαίας Ανεξάρτητης Αρχής Δημοσίων Συμβάσεων και Κεντρικού Ηλεκτρονικού Μητρώου Δημοσίων Συμβάσεων…»,

- του άρθρου 4 του π.δ. 118/07 (Α' 150), (δεν απαιτείται)

- του άρθρου 5 της απόφασης με αριθμ. 11389/1993 (Β' 185) του Υπουργού Εσωτερικών,

- του ν. 3548/2007 (Α' 68) «Καταχώριση δημοσιεύσεων των φορέων του Δημοσίου στο νομαρχιακό και τοπικό Τύπο και άλλες διατάξεις», (δεν απαιτείται)

- *του ν. 4601/2019 (Α' 44) «Εταιρικοί μετασχηματισμοί και εναρμόνιση του νομοθετικού πλαισίου με τις διατάξεις της Οδηγίας 2014/55/ΕΕ του Ευρωπαϊκού Κοινοβουλίου και του*

Συμβουλίου της 16ης Απριλίου 2014 για την έκδοση ηλεκτρονικών τιμολογίων στο πλαίσιο δημόσιων συμβάσεων και λοιπές διατάξεις»,

- του ν. 3310/2005 (Α' 30) «Μέτρα για τη διασφάλιση της διαφάνειας και την αποτροπή καταστρατηγήσεων κατά τη διαδικασία σύναψης δημοσίων συμβάσεων», του π.δ/τος 82/1996 (Α' 66) «Ονομαστικοποίηση μετοχών Ελληνικών Ανωνύμων Εταιρειών που μετέχουν στις διαδικασίες ανάληψης έργων ή προμηθειών του Δημοσίου ή των νομικών προσώπων του ευρύτερου δημόσιου τομέα», της κοινής απόφασης των Υπουργών Ανάπτυξης και Επικρατείας με αρ. 20977/2007 (Β' 1673) σχετικά με τα «Δικαιολογητικά για την τήρηση των μητρώων του ν.3310/2005, όπως τροποποιήθηκε με το ν.3414/2005», καθώς και των υπουργικών αποφάσεων, οι οποίες εκδίδονται, κατ' εξουσιοδότηση του άρθρου 65 του ν. 4172/2013 (Α'167) για τον καθορισμό: α) των μη «συνεργάσιμων φορολογικά» κρατών και β) των κρατών με «προνομιακό φορολογικό καθεστώς» **(απαιτείται εφόσον η εκτιμώμενη αξία της σύμβασης υπερβαίνει το 1.000.000,00 ευρώ άνευ Φ.Π.Α),**

- του π.δ. 39/2017 (Α' 64) «Κανονισμός εξέτασης προδικαστικών προσφυγών ενώπιων της Α.Ε.Π.Π.»,

- της υπ' αριθμ. 57654/22.05.2017 Απόφασης του Υπουργού Οικονομίας και Ανάπτυξης με θέμα : "Ρύθμιση ειδικότερων θεμάτων λειτουργίας και διαχείρισης του Κεντρικού Ηλεκτρονικού Μητρώου Δημοσίων Συμβάσεων (ΚΗΜΔΗΣ)" (Β' 1781),

- *της υπ΄αριθμ. 64233/08.06.2021 (Β΄2453/ 09.06.2021) Κοινής Απόφασης των Υπουργών Ανάπτυξης και Επενδύσεων και Ψηφιακής Διακυβέρνησης με θέμα «Ρυθμίσεις τεχνικών ζητημάτων που αφορούν την ανάθεση των Δημοσίων Συμβάσεων Προμηθειών και Υπηρεσιών με χρήση των επιμέρους εργαλείων και διαδικασιών του Εθνικού Συστήματος Ηλεκτρονικών Δημοσίων Συμβάσεων (ΕΣΗΔΗΣ)»,*

- *της αριθμ. Κ.Υ.Α. οικ. 60967 ΕΞ 2020 (Β' 2425/18.06.2020) «Ηλεκτρονική Τιμολόγηση στο πλαίσιο των Δημόσιων Συμβάσεων δυνάμει του ν. 4601/2019» (Α΄44),*

- της αριθμ. Κ.Υ.Α. οικ. 14900/21 (Β' 466): «Έγκριση σχεδίου Δράσης για τις Πράσινες Δημόσιες Συμβάσεις» (ΑΔΑ: ΨΡΤΟ46ΜΤΛΡ-Χ92), (δεν απαιτείται)

- του ν. 3419/2005 (Α' 297) «Γενικό Εμπορικό Μητρώο (Γ.Ε.ΜΗ.) και εκσυγχρονισμός της Επιμελητηριακής Νομοθεσίας»,

- του ν. 4635/2019 (Α'167) « Επενδύω στην Ελλάδα και άλλες διατάξεις» και ιδίως των άρθρων 85 επ,

- *του ν. 4270/2014 (Α' 143) «Αρχές δημοσιονομικής διαχείρισης και εποπτείας (ενσωμάτωση της Οδηγίας 2011/85/ΕΕ) – δημόσιο λογιστικό και άλλες διατάξεις»,*

- του π.δ. 80/2016 (Α' 145) «Ανάληψη υποχρεώσεων από τους Διατάκτες»,

- *της παρ. Ζ του Ν. 4152/2013 (Α' 107) «Προσαρμογή της ελληνικής νομοθεσίας στην Οδηγία 2011/7 της 16.2.2011 για την καταπολέμηση των καθυστερήσεων πληρωμών στις εμπορικές συναλλαγές»,*

- *του ν. 4314/2014 (Α' 265) «Α) Για τη διαχείριση, τον έλεγχο και την εφαρμογή αναπτυξιακών παρεμβάσεων για την προγραμματική περίοδο 2014−2020, Β) Ενσωμάτωση της Οδηγίας 2012/17 του Ευρωπαϊκού Κοινοβουλίου και του Συμβουλίου της 13ης Ιουνίου 2012 (ΕΕ L 156/16.6.2012) στο ελληνικό δίκαιο, τροποποίηση του ν. 3419/2005 (Α' 297) και άλλες διατάξεις»,*

- *του ν. 4727/2020 (Α' 184) «Ψηφιακή Διακυβέρνηση (Ενσωμάτωση στην Ελληνική Νομοθεσία της Οδηγίας (ΕΕ) 2016/2102 και της Οδηγίας (ΕΕ) 2019/1024) – Ηλεκτρονικές Επικοινωνίες (Ενσωμάτωση στο Ελληνικό Δίκαιο της Οδηγίας (ΕΕ) 2018/1972 και άλλες διατάξεις»,*
- του π.δ 28/2015 (Α' 34) «Κωδικοποίηση διατάξεων για την πρόσβαση σε δημόσια έγγραφα και στοιχεία»,
- του ν. 2859/2000 (Α' 248) «Κύρωση Κώδικα Φόρου Προστιθέμενης Αξίας»,
- του ν.2690/1999 (Α' 45) «Κύρωση του Κώδικα Διοικητικής Διαδικασίας και άλλες διατάξεις» και ιδίως των άρθρων 1,2, 7, 11 και 13 έως 15,
- του ν. 2121/1993 (Α' 25) «Πνευματική Ιδιοκτησία, Συγγενικά Δικαιώματα και Πολιτιστικά Θέματα»,
- του Κανονισμού (ΕΕ) 2016/679 του ΕΚ και του Συμβουλίου, της 27ης Απριλίου 2016, για την προστασία των φυσικών προσώπων έναντι της επεξεργασίας των δεδομένων προσωπικού χαρακτήρα και για την ελεύθερη κυκλοφορία των δεδομένων αυτών και την κατάργηση της οδηγίας 95/46/ΕΚ (Γενικός Κανονισμός για την Προστασία Δεδομένων) (Κείμενο που παρουσιάζει ενδιαφέρον για τον ΕΟΧ) OJ L 119,
- *του ν. 4624/2019 (Α' 137) «Αρχή Προστασίας Δεδομένων Προσωπικού Χαρακτήρα, μέτρα εφαρμογής του Κανονισμού (ΕΕ) 2016/679 του Ευρωπαϊκού Κοινοβουλίου και του Συμβουλίου της 27ης Απριλίου 2016 για την προστασία των φυσικών προσώπων έναντι της επεξεργασίας προσωπικού χαρακτήρα και ενσωμάτωση στην εθνική νομοθεσία της Οδηγίας (ΕΕ) 2016/680 του Ευρωπαϊκού Κοινοβουλίου και του Συμβουλίου της 27ης Απριλίου 2016 και άλλες διατάξεις»,*
- των σε εκτέλεση των ανωτέρω νόμων εκδοθεισών κανονιστικών πράξεων, των λοιπών διατάξεων που αναφέρονται ρητά ή απορρέουν από τα οριζόμενα στα συμβατικά τεύχη της παρούσας, καθώς και του συνόλου των διατάξεων του ασφαλιστικού, εργατικού, κοινωνικού, περιβαλλοντικού και φορολογικού δικαίου που διέπει την ανάθεση και εκτέλεση της παρούσας σύμβασης, έστω και αν δεν αναφέρονται ρητά παραπάνω.
- της Απόφασης του αρμόδιου διοικούντος οργάνου για διενέργεια διαγωνισμού υπ'αρ 6911 / 08.09.2026 ,
- της Απόφασης του αρμόδιου διοικούντος οργάνου για συγκρότηση επιτροπής διαγωνισμών υπ'αρ. 630/22.12.2025 ,
- οι Αποφάσεις Ανάληψης Πολυετούς Υποχρέωσης με αρ. ΑΔΑ : ΨΚ35ΟΡΛΟ-1ΤΕ (Σχετική Βεβαίωση ΠΟΥ με αρ. ΑΔΑ: Ρ34ΞΟΡΛΟ-ΚΕΔ) (ΜΡ-142551) με σχετική πίστωση του προϋπολογισμού του οικονομικού έτους 2028 του ως άνω Φορέα.

1.5 Προθεσμία παραλαβής προσφορών και διενέργεια διαγωνισμού

Η καταληκτική ημερομηνία παραλαβής των προσφορών είναι η **30.10.2026** και ώρα 14:00.

Η διαδικασία θα διενεργηθεί με χρήση του Εθνικού Συστήματος Ηλεκτρονικών Δημόσιων Συμβάσεων (ΕΣΗΔΗΣ) Προμήθειες και Υπηρεσίες του ΟΠΣ ΕΣΗΔΗΣ (Διαδικτυακή Πύλη www.promitheus.gov.gr).

1.6 Δημοσιότητα

Α.

Β. Δημοσίευση σε εθνικό επίπεδο

Η Διακήρυξη καταχωρήθηκε στο Κεντρικό Ηλεκτρονικό Μητρώο Δημοσίων Συμβάσεων (ΚΗΜΔΗΣ) και στην Διαύγεια.

Τα έγγραφα της σύμβασης της παρούσας Διακήρυξης καταχωρήθηκαν στη σχετική ηλεκτρονική διαδικασία σύναψης δημόσιας σύμβασης στο ΕΣΗΔΗΣ, η οποία έλαβε Συστημικό Αύξοντα Αριθμό: 532070 και αναρτήθηκαν στη Διαδικτυακή Πύλη (www.promitheus.gov.gr) του ΟΠΣ ΕΣΗΔΗΣ.

Η Διακήρυξη καταχωρήθηκε και στην ιστοσελίδα της ΣΤΑΣΥ www.stasy.gr.

1.7 Αρχές εφαρμοζόμενες στη διαδικασία σύναψης

Οι οικονομικοί φορείς δεσμεύονται ότι:

α) τηρούν και θα εξακολουθήσουν να τηρούν κατά την εκτέλεση της σύμβασης, εφόσον επιλεγούν, τις υποχρεώσεις τους που απορρέουν από τις διατάξεις της περιβαλλοντικής, κοινωνικοασφαλιστικής και εργατικής νομοθεσίας, που έχουν θεσπιστεί με το δίκαιο της Ένωσης, το εθνικό δίκαιο, συλλογικές συμβάσεις ή διεθνείς διατάξεις περιβαλλοντικού, κοινωνικού και εργατικού δικαίου, οι οποίες απαριθμούνται στο Παράρτημα XIV του Προσαρτήματος Β του ν. 4412/2016. Η τήρηση των εν λόγω υποχρεώσεων ελέγχεται και βεβαιώνεται από τα όργανα που επιβλέπουν την εκτέλεση των δημοσίων συμβάσεων και τις αρμόδιες δημόσιες αρχές και υπηρεσίες που ενεργούν εντός των ορίων της ευθύνης και της αρμοδιότητάς τους.

β) δεν θα ενεργήσουν αθέμιτα, παράνομα ή καταχρηστικά καθ'όλη τη διάρκεια της διαδικασίας ανάθεσης, αλλά και κατά το στάδιο εκτέλεσης της σύμβασης, εφόσον επιλεγούν.

γ) λαμβάνουν τα κατάλληλα μέτρα για να διαφυλάξουν την εμπιστευτικότητα των πληροφοριών που έχουν χαρακτηρισθεί ως τέτοιες.

2. ΓΕΝΙΚΟΙ ΚΑΙ ΕΙΔΙΚΟΙ ΟΡΟΙ ΣΥΜΜΕΤΟΧΗΣ

2.1 Γενικές Πληροφορίες

2.1.1 Έγγραφα της σύμβασης

Τα έγγραφα της παρούσας διαδικασίας σύναψης είναι τα ακόλουθα:

- το Ευρωπαϊκό Ενιαίο Έγγραφο Σύμβασης [ΕΕΕΣ],
- η παρούσα διακήρυξη και τα παραρτήματά της
  - Παράρτημα Ι – Τεχνικές Προδιαγραφές
  - Παράρτημα ΙΙ – Υπόδειγμα Οικονομικής προσφοράς,
  - Παράρτημα ΙΙΙ - Υπόδειγμα Εγγυητικών επιστολών (συμμετοχής και καλής εκτέλεσης),
  - Παράρτημα IV – Πολιτική Προστασίας Προσωπικών Δεδομένων,
  - Παράρτημα V - Υ.Δ. Κανονισμού 2022/576 του Συμβουλίου της 8ης Απριλίου 2022 (Δεν απαιτείται),
  - Παράρτημα VI - Ευρωπαϊκό Ενιαίο Έγγραφο Σύμβασης [ΕΕΕΣ],
  - Παράρτημα VII - Όροι Περί Υγείας και Ασφαλείας,
  - Παράρτημα VIII - Όροι Ασφαλιστικών Υποχρεώσεων
- οι συμπληρωματικές πληροφορίες που τυχόν παρέχονται στο πλαίσιο της διαδικασίας, ιδίως σχετικά με τις προδιαγραφές και τα σχετικά δικαιολογητικά.

2.1.2 Επικοινωνία - Πρόσβαση στα έγγραφα της Σύμβασης

Όλες οι επικοινωνίες σε σχέση με τα βασικά στοιχεία της διαδικασίας σύναψης της σύμβασης, καθώς και όλες οι ανταλλαγές πληροφοριών, ιδίως η ηλεκτρονική υποβολή, εκτελούνται με τη χρήση της πλατφόρμας του Εθνικού Συστήματος Ηλεκτρονικών Δημοσίων Συμβάσεων (ΕΣΗΔΗΣ), η οποία είναι προσβάσιμη μέσω της Διαδικτυακής πύλης www.promitheus.gov.gr. ως άνω συστήματος.

2.1.3α Επίσκεψη στις εγκαταστάσεις (Απαιτείται)

Προκειμένου να δοθεί στους οικονομικούς φορείς η δυνατότητα να διαμορφώσουν άποψη των απαιτήσεων και των συνθηκών στους χώρους εγκατάστασης, η ΣΤΑΣΥ θα διοργανώσει επίσκεψη στις **13 Οκτωβρίου 2026** μεταξύ των ωρών **09.00 – 17.00**. Οι οικονομικοί φορείς θα πρέπει να δηλώσουν δικαίωμα συμμετοχής στην επίσκεψη αυτή αποστέλλοντας μήνυμα στο δικτυακό τόπο του διαγωνισμού μέσω της Διαδικτυακής πύλης www.promitheus.gov.gr του Ε.Σ.Η.ΔΗ.Σ. **το αργότερο δύο (2) ημέρες** πριν από την ορισθείσα ημερομηνία επίσκεψης. (υπεύθυνος επικοινωνίας κος Ποϊλας Ευάγγελος τηλ. 6956611830)

2.1.3β Παροχή Διευκρινίσεων

Τα σχετικά αιτήματα παροχής διευκρινίσεων υποβάλλονται ηλεκτρονικά, το αργότερο **οκτώ (08) ημέρες** πριν την καταληκτική ημερομηνία υποβολής προσφορών και απαντώνται αντίστοιχα, στο πλαίσιο της παρούσας, στη σχετική ηλεκτρονική διαδικασία σύναψης δημόσιας σύμβασης στην πλατφόρμα του ΕΣΗΔΗΣ, η οποία είναι προσβάσιμη μέσω της διαδικτυακής πύλης http://www.promitheus.gov.gr. Αιτήματα παροχής

συμπληρωματικών πληροφοριών – διευκρινίσεων υποβάλλονται από εγγεγραμμένους στο σύστημα οικονομικούς φορείς, δηλαδή από εκείνους που διαθέτουν σχετικά διαπιστευτήρια που τους έχουν χορηγηθεί (όνομα χρήστη και κωδικό πρόσβασης) και απαραίτητα το ηλεκτρονικό αρχείο με το κείμενο των ερωτημάτων είναι ηλεκτρονικά υπογεγραμμένο. Αιτήματα παροχής διευκρινήσεων που υποβάλλονται είτε με άλλο τρόπο είτε το ηλεκτρονικό αρχείο που τα συνοδεύει δεν είναι ηλεκτρονικά υπογεγραμμένο, δεν εξετάζονται.

Η ΣΤΑΣΥ μπορεί να παρατείνει την προθεσμία παραλαβής των προσφορών, ούτως ώστε όλοι οι ενδιαφερόμενοι οικονομικοί φορείς να μπορούν να λάβουν γνώση όλων των αναγκαίων πληροφοριών για την κατάρτιση των προσφορών στις ακόλουθες περιπτώσεις:

α) όταν, για οποιονδήποτε λόγο, πρόσθετες πληροφορίες, αν και ζητήθηκαν από τον οικονομικό φορέα έγκαιρα, δεν έχουν παρασχεθεί το αργότερο **τέσσερις (4) ημέρες** πριν από την προθεσμία που ορίζεται για την παραλαβή των προσφορών.

β) όταν τα έγγραφα της σύμβασης υφίστανται σημαντικές αλλαγές.

Η διάρκεια της παράτασης θα είναι ανάλογη με τη σπουδαιότητα των πληροφοριών που ζητήθηκαν ή των αλλαγών.

Όταν οι πρόσθετες πληροφορίες δεν έχουν ζητηθεί έγκαιρα ή δεν έχουν σημασία για την προετοιμασία κατάλληλων προσφορών, η παράταση της προθεσμίας εναπόκειται στη διακριτική ευχέρεια της αναθέτουσας αρχής.

Τροποποίηση των όρων της διαγωνιστικής διαδικασίας (πχ αλλαγή/μετάθεση της καταληκτικής ημερομηνίας υποβολής προσφορών, καθώς και σημαντικές αλλαγές των εγγράφων της σύμβασης, σύμφωνα με την προηγούμενη παράγραφο) δημοσιεύεται στο ΚΗΜΔΗΣ.

2.1.4 Γλώσσα

Τα έγγραφα της σύμβασης έχουν συνταχθεί στην ελληνική γλώσσα.

Τυχόν ενστάσεις ή προδικαστικές προσφυγές υποβάλλονται στην ελληνική γλώσσα.

Οι **προσφορές,** τα στοιχεία που περιλαμβάνονται σε αυτές, καθώς και τα αποδεικτικά έγγραφα σχετικά με τη μη ύπαρξη λόγου αποκλεισμού και την πλήρωση των κριτηρίων ποιοτικής επιλογής συντάσσονται στην ελληνική γλώσσα ή συνοδεύονται από επίσημη μετάφρασή τους στην ελληνική γλώσσα.

Τα αλλοδαπά δημόσια και ιδιωτικά έγγραφα συνοδεύονται από μετάφρασή τους στην ελληνική γλώσσα επικυρωμένη, είτε από πρόσωπο αρμόδιο κατά τις κείμενες διατάξεις της εθνικής νομοθεσίας είτε από πρόσωπο κατά νόμο αρμόδιο της χώρας στην οποία έχει συνταχθεί το έγγραφο.

Ενημερωτικά και τεχνικά φυλλάδια και άλλα έντυπα, εταιρικά ή μη, με ειδικό τεχνικό περιεχόμενο, δηλαδή έντυπα με αμιγώς τεχνικά χαρακτηριστικά, όπως αριθμούς, αποδόσεις σε διεθνείς μονάδες, μαθηματικούς τύπους και σχέδια, που είναι δυνατόν να διαβαστούν σε κάθε γλώσσα και δεν είναι απαραίτητη η μετάφραση τους, μπορούν να υποβάλλονται σε άλλη γλώσσα, χωρίς να συνοδεύονται από μετάφραση στην ελληνική.

Σε κάθε περίπτωση η ΣΤΑΣΥ έχει την διακριτική ευχέρεια να ζητήσει την μετάφραση στην ελληνική οποιουδήποτε τεχνικού στοιχείου από τα άνω, εντός ορισμένου διαστήματος, με μέριμνα και δαπάνες του διαγωνιζόμενου.

Κάθε μορφής επικοινωνία με την ΣΤΑΣΥ, καθώς και μεταξύ αυτής και του αναδόχου, θα γίνονται υποχρεωτικά στην ελληνική γλώσσα.

2.1.5 Εγγυήσεις

Οι εγγυητικές επιστολές των παραγράφων 2.2.2 και 4.1. εκδίδονται από πιστωτικά ή χρηματοδοτικά ιδρύματα ή ασφαλιστικές επιχειρήσεις κατά την έννοια των περιπτώσεων β` και γ` της παρ. 1 του άρθρου 14 του ν. 4364/2016(Α'13), που λειτουργούν νόμιμα στα κράτη - μέλη της Ένωσης ή του Ευρωπαϊκού Οικονομικού Χώρου ή στα κράτη-μέρη της ΣΔΣ και έχουν, σύμφωνα με τις ισχύουσες διατάξεις, το δικαίωμα αυτό. Μπορούν, επίσης, να εκδίδονται από το Ε.Τ.Α.Α. - Τ.Μ.Ε.Δ.Ε. ή να παρέχονται με γραμμάτιο του Ταμείου Παρακαταθηκών και Δανείων με παρακατάθεση σε αυτό του αντίστοιχου χρηματικού ποσού. Αν συσταθεί παρακαταθήκη με γραμμάτιο παρακατάθεσης χρεογράφων στο Ταμείο Παρακαταθηκών και Δανείων, τα τοκομερίδια ή μερίσματα που λήγουν κατά τη διάρκεια της εγγύησης επιστρέφονται μετά τη λήξη τους στον υπέρ ου η εγγύηση οικονομικό φορέα.

Οι εγγυητικές επιστολές εκδίδονται κατ' επιλογή των οικονομικών φορέων από έναν ή περισσότερους εκδότες της παραπάνω παραγράφου.

Οι εγγυήσεις αυτές περιλαμβάνουν κατ' ελάχιστον τα ακόλουθα στοιχεία: α) την ημερομηνία έκδοσης, β) τον εκδότη, γ) τον αναθέτοντα φορέα προς την οποία απευθύνονται, δ) τον αριθμό της εγγύησης, ε) το ποσό που καλύπτει η εγγύηση, στ) την πλήρη επωνυμία, τον Α.Φ.Μ. και τη διεύθυνση του οικονομικού φορέα υπέρ του οποίου εκδίδεται η εγγύηση (στην περίπτωση ένωσης αναγράφονται όλα τα παραπάνω για κάθε μέλος της ένωσης), ζ) τους όρους ότι: αα) η εγγύηση παρέχεται ανέκκλητα και ανεπιφύλακτα, ο δε εκδότης παραιτείται του δικαιώματος της διαιρέσεως και της διζήσεως, και ββ) ότι σε περίπτωση κατάπτωσης αυτής, το ποσό της κατάπτωσης υπόκειται στο εκάστοτε ισχύον τέλος χαρτοσήμου, η) τα στοιχεία της σχετικής διακήρυξης και την καταληκτική ημερομηνία υποβολής προσφορών, θ) την ημερομηνία λήξης ή τον χρόνο ισχύος της εγγύησης, ι) την ανάληψη υποχρέωσης από τον εκδότη της εγγύησης να καταβάλει το ποσό της εγγύησης ολικά ή μερικά εντός πέντε (5) ημερών μετά από απλή έγγραφη ειδοποίηση εκείνου προς τον οποίο απευθύνεται και ια) στην περίπτωση των εγγυήσεων καλής εκτέλεσης και προκαταβολής, τον αριθμό και τον τίτλο της σχετικής σύμβασης.

Η περ. αα' του προηγούμενου εδαφίου ζ' δεν εφαρμόζεται για τις εγγυήσεις που παρέχονται με γραμμάτιο του Ταμείου Παρακαταθηκών και Δανείων.

Επισυνάπτονται στο Παράρτημα ΙΙΙ σχετικά υποδείγματα εγγυητικών επιστολών.

Σημείωση:

Σύμφωνα με τη διευκρίνιση (ΑΔΑ: 7ΝΣΡΟΞΤΒ-975) επί της Κατευθυντήριας Οδηγίας 12 της ΕΑΑΔΗΣΥ, «…τα γραμμάτια σύστασης χρηματικής παρακαταθήκης τον Ταμείου Παρακαταθηκών και Δανείων, για την παροχή εγγυήσεων συμμετοχής και καλής εκτέλεσης (εγγυοδοτική παρακαταθήκη) συστήνονται σύμφωνα με την ειδική νομοθεσία που διέπει αυτό και ειδικότερα βάσει του άρθρου 4 του π.δ. της 30 Δεκεμβρίου 1926/3 Ιανουάριου 1927 (Περί συστάσεως και αποδόσεως παρακαταθηκών και καταθέσεων παρά τω Ταμείω Παρακαταθηκών και Δανείων). Ως προ το ειδικότερο ζήτημα της μη αναφοράς στο Γραμμάτιο των όρων ότι «η εγγύηση παρέχεται ανέκκλητα και ανεπιφύλακτα, ο δε εκδότης παραιτείται της ένστασης διζήσεως», επισημαίνεται ότι, σύμφωνα με τη Γνωμοδότηση 34/1992 του ΝΣΚ. στις εγγυοδοτικές παρακαταθήκες εκ της φύσεως δεν μπορεί να τεθεί τέτοιος όρος. Σχετικά πρότυπα/υποδείγματα δελτίων σύστασης

χρηματικών εγγυοδοτικών παρακαταθηκών υπάρχουν στον ιστότοπο του Ταμείου Παρακαταθηκών και Δανείων.

Ο Αναθέτων φορέας επικοινωνεί με τους εκδότες των εγγυητικών επιστολών προκειμένου να διαπιστώσει την εγκυρότητά τους.

2.1.6 Προστασία Προσωπικών Δεδομένων

Η αναθέτουσα αρχή ενημερώνει το φυσικό πρόσωπο που υπογράφει την προσφορά ως Προσφέρων ή ως Νόμιμος Εκπρόσωπος Προσφέροντος, ότι η ίδια ή και τρίτοι, κατ' εντολή και για λογαριασμό της, θα επεξεργάζονται προσωπικά δεδομένα που περιέχονται στους φακέλους της προσφοράς και τα αποδεικτικά μέσα τα οποία υποβάλλονται σε αυτήν, στο πλαίσιο του παρόντος Διαγωνισμού, για το σκοπό της αξιολόγησης των προσφορών και της ενημέρωσης έτερων συμμετεχόντων σε αυτόν, λαμβάνοντας κάθε εύλογο μέτρο για τη διασφάλιση του απόρρητου και της ασφάλειας της επεξεργασίας των δεδομένων και της προστασίας τους από κάθε μορφής αθέμιτη επεξεργασία, σύμφωνα με τις διατάξεις της κείμενης νομοθεσίας περί προστασίας προσωπικών δεδομένων, κατά τα αναλυτικώς αναφερόμενα στην αναλυτική ενημέρωση που επισυνάπτεται στην παρούσα.

2.2 Δικαίωμα Συμμετοχής - Κριτήρια Ποιοτικής Επιλογής

2.2.1 Δικαίωμα συμμετοχής

1. Δικαίωμα συμμετοχής στη διαδικασία σύναψης της παρούσας σύμβασης έχουν φυσικά ή νομικά πρόσωπα και, σε περίπτωση ενώσεων οικονομικών φορέων, τα μέλη αυτών, που είναι εγκατεστημένα σε:

α) κράτος-μέλος της Ένωσης,

β) κράτος-μέλος του Ευρωπαϊκού Οικονομικού Χώρου (Ε.Ο.Χ.),

γ) τρίτες χώρες που έχουν υπογράψει και κυρώσει τη ΣΔΣ, στο βαθμό που η υπό ανάθεση δημόσια σύμβαση καλύπτεται από τα Παραρτήματα 1, 2, 4 και 5 και τις γενικές σημειώσεις του σχετικού με την Ένωση Προσαρτήματος Ι της ως άνω Συμφωνίας, καθώς και

δ) σε τρίτες χώρες που δεν εμπίπτουν στην περίπτωση γ΄ της παρούσας παραγράφου και έχουν συνάψει διμερείς ή πολυμερείς συμφωνίες με την Ένωση σε θέματα διαδικασιών ανάθεσης δημοσίων συμβάσεων.

Στο βαθμό που καλύπτονται από τα Παραρτήματα 1, 2, 4 και 5, 6 και 7 και τις γενικές σημειώσεις του σχετικού με την Ένωση Προσαρτήματος Ι της ΣΔΣ, καθώς και τις λοιπές διεθνείς συμφωνίες από τις οποίες δεσμεύεται η Ένωση, οι αναθέτουσες αρχές επιφυλάσσουν για τα έργα, τα αγαθά, τις υπηρεσίες και τους οικονομικούς φορείς των χωρών που έχουν υπογράψει τις εν λόγω συμφωνίες μεταχείριση εξίσου ευνοϊκή με αυτήν που επιφυλάσσουν για τα έργα, τα αγαθά, τις υπηρεσίες και τους οικονομικούς φορείς της Ένωσης.

2. Οικονομικός φορέας συμμετέχει είτε μεμονωμένα είτε ως μέλος ένωσης. Οι ενώσεις οικονομικών φορέων, συμπεριλαμβανομένων και των προσωρινών συμπράξεων, δεν απαιτείται να περιβληθούν συγκεκριμένη νομική μορφή για την υποβολή προσφοράς. Η ΣΤΑΣΥ μπορεί να απαιτήσει από τις ενώσεις οικονομικών φορέων να περιβληθούν συγκεκριμένη νομική μορφή, εφόσον τους ανατεθεί η σύμβαση.

Στις περιπτώσεις υποβολής προσφοράς από ένωση οικονομικών φορέων, όλα τα μέλη της ευθύνονται έναντι της ΣΤΑΣΥ αλληλέγγυα και εις ολόκληρον.

2.2.2 Εγγύηση συμμετοχής

2.2.2.1. Για την έγκυρη συμμετοχή στη διαδικασία σύναψης της παρούσας σύμβασης, κατατίθεται από τους συμμετέχοντες οικονομικούς φορείς (προσφέροντες), εγγυητική επιστολή συμμετοχής, υπολογιζόμενη στο 2% της εκτιμώμενης προσυπολογιζόμενης αξίας της σύμβασης, εκτός ΦΠΑ, .

Στην περίπτωση ένωσης οικονομικών φορέων, η εγγύηση συμμετοχής περιλαμβάνει και τον όρο ότι η εγγύηση καλύπτει τις υποχρεώσεις όλων των οικονομικών φορέων που συμμετέχουν στην ένωση.

Η εγγύηση συμμετοχής πρέπει να ισχύει τουλάχιστον για τριάντα (30) ημέρες μετά τη λήξη του χρόνου ισχύος της προσφοράς (έξι (6) μηνών**) του άρθρου 2.4.5 της παρούσας, άλλως η προσφορά απορρίπτεται.** Η ΣΤΑΣΥ μπορεί, πριν τη λήξη της προσφοράς, να ζητά από τον προσφέροντα να παρατείνει, πριν τη λήξη τους, τη διάρκεια ισχύος της προσφοράς και της εγγύησης συμμετοχής.

Οι πρωτότυπες εγγυήσεις συμμετοχής, πλην των εγγυήσεων που εκδίδονται ηλεκτρονικά, προσκομίζονται, σε κλειστό φάκελο με ευθύνη του οικονομικού φορέα, το αργότερο πριν την ημερομηνία και ώρα αποσφράγισης των προσφορών που ορίζεται στην παρ. 3.1 της παρούσας, άλλως η προσφορά απορρίπτεται ως απαράδεκτη, μετά από γνώμη της Επιτροπής Διαγωνισμού.

2.2.2.2.Η εγγύηση συμμετοχής επιστρέφεται στον ανάδοχο με την προσκόμιση της εγγύησης καλής εκτέλεσης.

Η εγγύηση συμμετοχής επιστρέφεται στους λοιπούς προσφέροντες, σύμφωνα με τα ειδικότερα οριζόμενα στο άρθρο 302 του ν. 4412/2016.

2.2.2.3. Η εγγύηση συμμετοχής καταπίπτει εάν ο προσφέρων: α) αποσύρει την προσφορά του κατά τη διάρκεια ισχύος αυτής, β) παρέχει, εν γνώσει του, ψευδή στοιχεία ή πληροφορίες που αναφέρονται στις παραγράφους 2.2.3 έως 2.2.8 γ) δεν προσκομίσει εγκαίρως τα προβλεπόμενα από την παρούσα δικαιολογητικά (παράγραφοι 2.2.9 και 3.2), δ) δεν προσέλθει εγκαίρως για υπογραφή του συμφωνητικού, ε) υποβάλει μη κατάλληλη προσφορά, με την έννοια της περ. 46 της παρ. 1 του άρθρου 2 του ν. 4412/2016, στ) δεν ανταποκριθεί στη σχετική πρόσκληση της αναθέτουσας αρχής να εξηγήσει την τιμή ή το κόστος της προσφοράς του εντός της τεθείσας προθεσμίας και η προσφορά του απορριφθεί, ζ) στις περιπτώσεις των παρ. 3, 4 και 5 του άρθρου 103 του ν. 4412/2016, περί πρόσκλησης για υποβολή δικαιολογητικών από τον προσωρινό ανάδοχο, αν, κατά τον έλεγχο των παραπάνω δικαιολογητικών, σύμφωνα με τις παραγράφους 3.2 και 3.4 της παρούσας, διαπιστωθεί ότι τα στοιχεία που δηλώθηκαν στο ΕΕΕΣ είναι εκ προθέσεως απατηλά, ή ότι έχουν υποβληθεί πλαστά αποδεικτικά στοιχεία, ή αν, από τα παραπάνω δικαιολογητικά που προσκομίσθηκαν νομίμως και εμπροθέσμως, δεν αποδεικνύεται η μη συνδρομή των λόγων αποκλεισμού της παραγράφου 2.2.3 ή η πλήρωση μιας ή περισσότερων από τις απαιτήσεις των κριτηρίων ποιοτικής επιλογής.

Διευκρινίζεται ότι, και κατά αναλογική εφαρμογή του άρθρου 302 ΠΑΡ.1 ν. 4412/2016, **δεν απαιτείται η κατάθεση εγγυητικής επιστολής συμμετοχής όταν η εκτιμώμενη συνολική αξία των τμημάτων για τα οποία ο υποψήφιος υποβάλλει προσφορά δεν υπερβαίνει το ποσό των 30.000,00 ευρώ άνευ ΦΠΑ.**

2.2.3 Λόγοι αποκλεισμού

Αποκλείεται από τη συμμετοχή στην παρούσα διαδικασία σύναψης σύμβασης (διαγωνισμό) οικονομικός φορέας, εφόσον συντρέχει στο πρόσωπό του (εάν πρόκειται για μεμονωμένο φυσικό ή νομικό πρόσωπο) ή σε ένα από τα μέλη του (εάν πρόκειται για ένωση οικονομικών φορέων) ένας ή περισσότεροι από τους ακόλουθους λόγους:

2.2.3.1. Όταν υπάρχει σε βάρος του αμετάκλητη καταδικαστική απόφαση για ένα από τα ακόλουθα εγκλήματα:

α) συμμετοχή σε εγκληματική οργάνωση, όπως αυτή ορίζεται στο άρθρο 2 της απόφασης-πλαίσιο 2008/841/ΔΕΥ του Συμβουλίου της 24ης Οκτωβρίου 2008, για την καταπολέμηση του οργανωμένου εγκλήματος (ΕΕ L 300 της 11.11.2008 σ.42), και τα εγκλήματα του άρθρου 187 του Ποινικού Κώδικα (εγκληματική οργάνωση),

β) ενεργητική δωροδοκία, όπως ορίζεται στο άρθρο 3 της σύμβασης περί της καταπολέμησης της δωροδοκίας στην οποία ενέχονται υπάλληλοι των Ευρωπαϊκών Κοινοτήτων ή των κρατών-μελών της Ένωσης (ΕΕ C 195 της 25.6.1997, σ. 1) και στην παρ. 1 του άρθρου 2 της απόφασης-πλαίσιο 2003/568/ΔΕΥ του Συμβουλίου της 22ας Ιουλίου 2003, για την καταπολέμηση της δωροδοκίας στον ιδιωτικό τομέα (ΕΕ L 192 της 31.7.2003, σ. 54), καθώς και όπως ορίζεται στο εθνικό δίκαιο του οικονομικού φορέα, και τα εγκλήματα των άρθρων 159Α (δωροδοκία πολιτικών προσώπων), 236 (δωροδοκία υπαλλήλου), 237 παρ. 2-4 (δωροδοκία δικαστικών λειτουργών), 237Α παρ. 2 (εμπορία επιρροής – μεσάζοντες), 396 παρ. 2 (δωροδοκία στον ιδιωτικό τομέα) του Ποινικού Κώδικα,

γ) απάτη εις βάρος των οικονομικών συμφερόντων της Ένωσης, κατά την έννοια των άρθρων 3 και 4 της Οδηγίας (ΕΕ) 2017/1371 του Ευρωπαϊκού Κοινοβουλίου και του Συμβουλίου της 5ης Ιουλίου 2017 σχετικά με την καταπολέμηση, μέσω του ποινικού δικαίου, της απάτης εις βάρος των οικονομικών συμφερόντων της Ένωσης (L 198/28.07.2017) και τα εγκλήματα των άρθρων 159Α (δωροδοκία πολιτικών προσώπων), 216 (πλαστογραφία), 236 (δωροδοκία υπαλλήλου), 237 παρ. 2-4 (δωροδοκία δικαστικών λειτουργών), 242 (ψευδής βεβαίωση, νόθευση κ.λπ.) 374 (διακεκριμένη κλοπή), 375 (υπεξαίρεση), 386 (απάτη), 386Α (απάτη με υπολογιστή), 386Β (απάτη σχετική με τις επιχορηγήσεις), 390 (απιστία) του Ποινικού Κώδικα και των άρθρων 155 επ. του Εθνικού Τελωνειακού Κώδικα (ν. 2960/2001, Α΄ 265), όταν αυτά στρέφονται κατά των οικονομικών συμφερόντων της Ευρωπαϊκής Ένωσης ή συνδέονται με την προσβολή αυτών των συμφερόντων, καθώς και τα εγκλήματα των άρθρων 23 (διασυνοριακή απάτη σχετικά με τον ΦΠΑ) και 24 (επικουρικές διατάξεις για την ποινική προστασία των οικονομικών συμφερόντων της Ευρωπαϊκής Ένωσης) του ν. 4689/2020 (Α΄ 103),

δ) τρομοκρατικά εγκλήματα ή εγκλήματα συνδεόμενα με τρομοκρατικές δραστηριότητες, όπως ορίζονται, αντιστοίχως, στα άρθρα 3-4 και 5-12 της Οδηγίας (ΕΕ) 2017/541 του Ευρωπαϊκού Κοινοβουλίου και του Συμβουλίου της 15ης Μαρτίου 2017 για την καταπολέμηση της τρομοκρατίας και την αντικατάσταση της απόφασης-πλαισίου 2002/475/ΔΕΥ του Συμβουλίου και για την τροποποίηση της απόφασης 2005/671/ΔΕΥ του Συμβουλίου (ΕΕ L 88/31.03.2017) ή ηθική αυτουργία ή συνέργεια ή απόπειρα διάπραξης εγκλήματος, όπως ορίζονται στο άρθρο 14 αυτής, και τα εγκλήματα των άρθρων 187Α και 187Β του Ποινικού Κώδικα, καθώς και τα εγκλήματα των άρθρων 32-35 του ν. 4689/2020 (Α΄103),

ε) νομιμοποίηση εσόδων από παράνομες δραστηριότητες ή χρηματοδότηση της τρομοκρατίας, όπως αυτές ορίζονται στο άρθρο 1 της Οδηγίας (ΕΕ) 2015/849 του

Ευρωπαϊκού Κοινοβουλίου και του Συμβουλίου της 20ης Μαΐου 2015, σχετικά με την πρόληψη της χρησιμοποίησης του χρηματοπιστωτικού συστήματος για τη νομιμοποίηση εσόδων από παράνομες δραστηριότητες ή για τη χρηματοδότηση της τρομοκρατίας, την τροποποίηση του κανονισμού (ΕΕ) αριθμ. 648/2012 του Ευρωπαϊκού Κοινοβουλίου και του Συμβουλίου, και την κατάργηση της οδηγίας 2005/60/ΕΚ του Ευρωπαϊκού Κοινοβουλίου και του Συμβουλίου και της οδηγίας 2006/70/ΕΚ της Επιτροπής (ΕΕ L 141/05.06.2015) και τα εγκλήματα των άρθρων 2 και 39 του ν. 4557/2018 (Α' 139),

στ) παιδική εργασία και άλλες μορφές εμπορίας ανθρώπων, όπως ορίζονται στο άρθρο 2 της Οδηγίας 2011/36/ΕΕ του Ευρωπαϊκού Κοινοβουλίου και του Συμβουλίου της 5ης Απριλίου 2011, για την πρόληψη και την καταπολέμηση της εμπορίας ανθρώπων και για την προστασία των θυμάτων της, καθώς και για την αντικατάσταση της απόφασης-πλαίσιο 2002/629/ΔΕΥ του Συμβουλίου (ΕΕ L 101 της 15.4.2011, σ. 1), και τα εγκλήματα του άρθρου 323Α του Ποινικού Κώδικα (εμπορία ανθρώπων).

Ο οικονομικός φορέας αποκλείεται, επίσης, όταν το πρόσωπο εις βάρος του οποίου εκδόθηκε αμετάκλητη καταδικαστική απόφαση είναι μέλος του διοικητικού, διευθυντικού ή εποπτικού οργάνου του ή έχει εξουσία εκπροσώπησης, λήψης αποφάσεων ή ελέγχου σε αυτό. Η υποχρέωση του προηγούμενου εδαφίου αφορά:

- στις περιπτώσεις εταιρειών περιορισμένης ευθύνης (Ε.Π.Ε.), ιδιωτικών κεφαλαιουχικών εταιρειών (Ι.Κ.Ε.) και προσωπικών εταιρειών (Ο.Ε. και Ε.Ε.) τους διαχειριστές.

- στις περιπτώσεις ανωνύμων εταιρειών (Α.Ε.), τον διευθύνοντα Σύμβουλο, τα μέλη του Διοικητικού Συμβουλίου, καθώς και τα πρόσωπα στα οποία με απόφαση του Διοικητικού Συμβουλίου έχει ανατεθεί το σύνολο της διαχείρισης και εκπροσώπησης της εταιρείας.

- στις περιπτώσεις Συνεταιρισμών, τα μέλη του Διοικητικού Συμβουλίου.

- σε όλες τις υπόλοιπες περιπτώσεις νομικών προσώπων, τον κατά περίπτωση νόμιμο εκπρόσωπο.

Εάν στις ως άνω περιπτώσεις (α) έως (στ) η κατά τα ανωτέρω, περίοδος αποκλεισμού δεν έχει καθοριστεί με αμετάκλητη απόφαση, αυτή ανέρχεται σε πέντε (5) έτη από την ημερομηνία της καταδίκης με αμετάκλητη απόφαση.

2.2.3.2. Στις ακόλουθες περιπτώσεις :

α) όταν ο οικονομικός φορέας έχει αθετήσει τις υποχρεώσεις του όσον αφορά στην καταβολή φόρων ή εισφορών κοινωνικής ασφάλισης και αυτό έχει διαπιστωθεί από δικαστική ή διοικητική απόφαση με τελεσίδικη και δεσμευτική ισχύ, σύμφωνα με διατάξεις της χώρας όπου είναι εγκατεστημένος ή την εθνική νομοθεσία ή

β) όταν ο Αναθέτων φορέας μπορεί να αποδείξει με τα κατάλληλα μέσα ότι ο οικονομικός φορέας έχει αθετήσει τις υποχρεώσεις του όσον αφορά την καταβολή φόρων ή εισφορών κοινωνικής ασφάλισης.

Αν ο οικονομικός φορέας είναι Έλληνας πολίτης ή έχει την εγκατάστασή του στην Ελλάδα, οι υποχρεώσεις του που αφορούν τις εισφορές κοινωνικής ασφάλισης καλύπτουν τόσο την κύρια όσο και την επικουρική ασφάλιση.

Οι υποχρεώσεις των περ. α' και β' της παρ. 2.2.3.2 θεωρείται ότι δεν έχουν αθετηθεί εφόσον δεν έχουν καταστεί ληξιπρόθεσμες ή εφόσον αυτές έχουν υπαχθεί σε δεσμευτικό διακανονισμό που τηρείται.

Δεν αποκλείεται ο οικονομικός φορέας, όταν έχει εκπληρώσει τις υποχρεώσεις του είτε καταβάλλοντας τους φόρους ή τις εισφορές κοινωνικής ασφάλισης που οφείλει, συμπεριλαμβανομένων, κατά περίπτωση, των δεδουλευμένων τόκων ή των προστίμων είτε υπαγόμενος σε δεσμευτικό διακανονισμό για την καταβολή τους στο μέτρο που τηρεί τους όρους του δεσμευτικού κανονισμού.

2.2.3.3 α) [ΔΕΝ ΙΣΧΥΕΙ]

β) [ΔΕΝ ΙΣΧΥΕΙ]

2.2.3.4. Αποκλείεται από τη συμμετοχή στη διαδικασία σύναψης της παρούσας σύμβασης, οικονομικός φορέας σε οποιαδήποτε από τις ακόλουθες καταστάσεις:

(α) εάν έχει αθετήσει τις υποχρεώσεις που προβλέπονται στην παρ. 2 του άρθρου 18 του ν. 4412/2016, περί αρχών που εφαρμόζονται στις διαδικασίες σύναψης δημοσίων συμβάσεων,

(β) εάν τελεί υπό πτώχευση ή έχει υπαχθεί σε διαδικασία ειδικής εκκαθάρισης ή τελεί υπό αναγκαστική διαχείριση από εκκαθαριστή ή από το δικαστήριο ή έχει υπαχθεί σε διαδικασία πτωχευτικού συμβιβασμού ή έχει αναστείλει τις επιχειρηματικές του δραστηριότητες ή έχει υπαχθεί σε διαδικασία εξυγίανσης και δεν τηρεί τους όρους αυτής ή εάν βρίσκεται σε οποιαδήποτε ανάλογη κατάσταση προκύπτουσα από παρόμοια διαδικασία, προβλεπόμενη σε εθνικές διατάξεις νόμου. Η αναθέτουσα αρχή μπορεί να μην αποκλείει έναν οικονομικό φορέα ο οποίος βρίσκεται σε μία εκ των καταστάσεων που αναφέρονται στην περίπτωση αυτή, υπό την προϋπόθεση ότι αποδεικνύει ότι ο εν λόγω φορέας είναι σε θέση να εκτελέσει τη σύμβαση, λαμβάνοντας υπόψη τις ισχύουσες διατάξεις και τα μέτρα για τη συνέχιση της επιχειρηματικής του λειτουργίας,

(γ) εάν, με την επιφύλαξη της παραγράφου 3β του άρθρου 44 του ν. 3959/2011 περί ποινικών κυρώσεων και άλλων διοικητικών συνεπειών, υπάρχουν επαρκώς εύλογες ενδείξεις που οδηγούν στο συμπέρασμα ότι ο οικονομικός φορέας συνήψε συμφωνίες με άλλους οικονομικούς φορείς με στόχο τη στρέβλωση του ανταγωνισμού,

δ) εάν μία κατάσταση σύγκρουσης συμφερόντων κατά την έννοια του άρθρου 24 του ν. 4412/2016 δεν μπορεί να θεραπευθεί αποτελεσματικά με άλλα, λιγότερο παρεμβατικά, μέσα,

(ε) εάν μία κατάσταση στρέβλωσης του ανταγωνισμού από την πρότερη συμμετοχή του οικονομικού φορέα κατά την προετοιμασία της διαδικασίας σύναψης σύμβασης, σύμφωνα με όσα ορίζονται στο άρθρο 48 του ν. 4412/2016, δεν μπορεί να θεραπευθεί με άλλα, λιγότερο παρεμβατικά, μέσα,

(στ) εάν έχει επιδείξει σοβαρή ή επαναλαμβανόμενη πλημμέλεια κατά την εκτέλεση ουσιώδους απαίτησης στο πλαίσιο προηγούμενης δημόσιας σύμβασης, προηγούμενης σύμβασης με αναθέτοντα φορέα ή προηγούμενης σύμβασης παραχώρησης που είχε ως αποτέλεσμα την πρόωρη καταγγελία της προηγούμενης σύμβασης, αποζημιώσεις ή άλλες παρόμοιες κυρώσεις,

(ζ) εάν έχει κριθεί ένοχος εκ προθέσεως σοβαρών απατηλών δηλώσεων κατά την παροχή των πληροφοριών που απαιτούνται για την εξακρίβωση της απουσίας των λόγων αποκλεισμού ή την πλήρωση των κριτηρίων επιλογής, έχει αποκρύψει τις πληροφορίες αυτές ή δεν είναι σε θέση να προσκομίσει τα δικαιολογητικά που απαιτούνται κατ΄ εφαρμογή της παραγράφου 2.2.9.2 της παρούσας,

(η) εάν επιχείρησε να επηρεάσει με αθέμιτο τρόπο τη διαδικασία λήψης αποφάσεων της αναθέτουσας αρχής, να αποκτήσει εμπιστευτικές πληροφορίες που ενδέχεται να του αποφέρουν αθέμιτο πλεονέκτημα στη διαδικασία σύναψης σύμβασης ή να παράσχει με απατηλό τρόπο παραπλανητικές πληροφορίες που ενδέχεται να επηρεάσουν ουσιωδώς τις αποφάσεις που αφορούν τον αποκλεισμό, την επιλογή ή την ανάθεση,

(θ) εάν η αναθέτουσα αρχή μπορεί να αποδείξει, με κατάλληλα μέσα ότι έχει διαπράξει σοβαρό επαγγελματικό παράπτωμα, το οποίο θέτει εν αμφιβόλω την ακεραιότητά του.

Εάν στις ως άνω περιπτώσεις (α) έως (θ) η περίοδος αποκλεισμού δεν έχει καθοριστεί με αμετάκλητη απόφαση, αυτή ανέρχεται σε τρία (3) έτη από την ημερομηνία έκδοσης πράξης που βεβαιώνει το σχετικό γεγονός.

2.2.3.5. *<u>(Ισχύει εφόσον η εκτιμώμενη αξία της σύμβασης υπερβαίνει το 1.000.000,00 ευρώ άνευ Φ.Π.Α):</u>** Αποκλείεται, επίσης, οικονομικός φορέας από τη συμμετοχή στη διαδικασία σύναψης της παρούσας σύμβασης εάν συντρέχουν οι προϋποθέσεις εφαρμογής της παρ. 4 του άρθρου 8 του ν. 3310/2005, όπως ισχύει (αμιγώς εθνικός λόγος αποκλεισμού).

Οι υποχρεώσεις της παρούσης αφορούν τις ανώνυμες εταιρείες που υποβάλλουν προσφορά αυτοτελώς ή ως μέλη ένωσης ή που συμμετέχουν στο μετοχικό κεφάλαιο άλλου νομικού προσώπου που υποβάλλει προσφορά ή νομικά πρόσωπα της αλλοδαπής που αντιστοιχούν σε ανώνυμη εταιρεία.

Εξαιρούνται της υποχρέωσης αυτής: α) οι εισηγμένες στα χρηματιστήρια κρατών-μελών της Ευρωπαϊκής Ένωσης ή του Οργανισμού Οικονομικής Συνεργασίας και Ανάπτυξης (Ο.Ο.Σ.Α.) εταιρείες, β) οι εταιρείες, τα δικαιώματα ψήφου των οποίων ελέγχονται από μία ή περισσότερες επιχειρήσεις επενδύσεων (investment firms), εταιρείες διαχείρισης κεφαλαίων/ενεργητικού (asset/fund managers) ή εταιρείες διαχείρισης κεφαλαίων επιχειρηματικών συμμετοχών (private equity firms), υπό την προϋπόθεση ότι οι τελευταίες αυτές εταιρείες ελέγχουν, συνολικά ποσοστό που υπερβαίνει το εβδομήντα πέντε τοις εκατό (75%) των δικαιωμάτων ψήφων και είναι εποπτευόμενες από Επιτροπές Κεφαλαιαγοράς ή άλλες αρμόδιες χρηματοοικονομικές αρχές κρατών μελών της Ευρωπαϊκής Ένωσης ή του Ο.Ο.Σ.Α.

2.2.3.6. Ο οικονομικός φορέας αποκλείεται σε οποιοδήποτε χρονικό σημείο κατά τη διάρκεια της διαδικασίας σύναψης της παρούσας σύμβασης, όταν αποδεικνύεται ότι βρίσκεται, λόγω πράξεων ή παραλείψεών του, είτε πριν είτε κατά τη διαδικασία, σε μία από τις ως άνω περιπτώσεις

2.2.3.7. Οικονομικός φορέας που εμπίπτει σε μια από τις καταστάσεις που αναφέρονται στις παραγράφους 2.2.3.1 και 2.2.3.4, εκτός από την περ. β αυτής, μπορεί να προσκομίζει στοιχεία, προκειμένου να αποδείξει ότι τα μέτρα που έλαβε επαρκούν για να αποδείξουν την αξιοπιστία του, παρότι συντρέχει ο σχετικός λόγος αποκλεισμού (αυτοκάθαρση). Για τον σκοπό αυτόν, ο οικονομικός φορέας αποδεικνύει ότι έχει καταβάλει ή έχει δεσμευθεί να καταβάλει αποζημίωση για ζημίες που προκλήθηκαν από το ποινικό αδίκημα ή το παράπτωμα, ότι έχει διευκρινίσει τα γεγονότα και τις περιστάσεις με ολοκληρωμένο τρόπο, μέσω ενεργού συνεργασίας με τις ερευνητικές αρχές, και έχει λάβει συγκεκριμένα τεχνικά και οργανωτικά μέτρα, καθώς και μέτρα σε επίπεδο προσωπικού κατάλληλα για την αποφυγή περαιτέρω ποινικών αδικημάτων ή παραπτωμάτων. Τα μέτρα που λαμβάνονται από τους οικονομικούς φορείς αξιολογούνται σε συνάρτηση με τη σοβαρότητα και τις

ιδιαίτερες περιστάσεις του ποινικού αδικήματος ή του παραπτώματος. Εάν τα στοιχεία κριθούν επαρκή, ο εν λόγω οικονομικός φορέας δεν αποκλείεται από τη διαδικασία σύναψης σύμβασης. Αν τα μέτρα κριθούν ανεπαρκή, γνωστοποιείται στον οικονομικό φορέα το σκεπτικό της απόφασης αυτής. Οικονομικός φορέας που έχει αποκλειστεί, σύμφωνα με τις κείμενες διατάξεις, με τελεσίδικη απόφαση, σε εθνικό επίπεδο, από τη συμμετοχή σε διαδικασίες σύναψης σύμβασης ή ανάθεσης παραχώρησης δεν μπορεί να κάνει χρήση της ανωτέρω δυνατότητας κατά την περίοδο του αποκλεισμού που ορίζεται στην εν λόγω απόφαση.

2.2.3.8. Η απόφαση για την διαπίστωση της επάρκειας ή μη των επανορθωτικών μέτρων κατά την προηγούμενη παράγραφο εκδίδεται σύμφωνα με τα οριζόμενα στις παρ. 8 και 9 του άρθρου 73 του ν. 4412/2016 καθώς και την υπ' αριθμ. 102080/24-10-2022 (Β΄5623/02.11.2022) απόφαση του Υπουργού Ανάπτυξης και Επενδύσεων με θέμα: «*Ρύθμιση θεμάτων σχετικά με την εξέταση επανορθωτικών μέτρων από την Επιτροπή της παρ. 9 του άρθρου 73 του ν. 4412/2016*».

Ειδικότερα, ο Αναθέτων Φορέας αποστέλλει στην Επιτροπή εξέτασης επανορθωτικών μέτρων της παρ. 9 του άρθρου 73 του ν. 4412/2016 το σχέδιο της απόφασής του περί της διαπίστωσης της επάρκειας ή μη των ληφθέντων από τον οικονομικό φορέα επανορθωτικών μέτρων, συνοδευόμενο από πλήρη φάκελο που περιλαμβάνει όλα τα σχετικά με την υπόθεση στοιχεία. Το σχέδιο της απόφασης, μαζί με όλα τα σχετικά με την υπόθεση στοιχεία αποστέλλονται, ηλεκτρονικά στη διεύθυνση ηλεκτρονικού ταχυδρομείου epanorthotika@eaadhsy.gr

Στην περίπτωση που ο οικονομικός φορέας δεν έχει προσκομίσει, με δική του πρωτοβουλία, τα στοιχεία, με τα οποία αποδεικνύονται τα επικαλούμενα μέτρα αυτοκάθαρσης (εκδοθείσες αποφάσεις διοίκησης, αποδεικτικά εξόφλησης προστίμων, αλληλογραφία με αρμόδιες ελεγκτικές αρχές κ.λπ.), ο Αναθέτων Φορέας, πριν από τη σύνταξη και αποστολή του σχεδίου απόφασης στην Επιτροπή, υποχρεούται να ζητήσει από τον οικονομικό φορέα την προσκόμισή τους, εντός προθεσμίας που δεν υπερβαίνει τις δέκα (10) ημέρες. Με την παρέλευση της ανωτέρω προθεσμίας, θεωρείται ότι τα αιτούμενα στοιχεία δεν προσκομίστηκαν. Στην περίπτωση που ο οικονομικός φορέας υποβάλει αίτημα για παράταση της ως άνω προθεσμίας, συνοδευόμενο από έγγραφα, με τα οποία αποδεικνύεται ότι έχει αιτηθεί τη χορήγηση των στοιχείων ο Αναθέτων Φορέας παρατείνει την προθεσμία υποβολής, για όσο χρόνο απαιτηθεί για τη χορήγησή τους από τις αρμόδιες δημόσιες αρχές.

Αν ο Αναθέτων Φορέας κρίνει ότι τα στοιχεία που προσκόμισε ο οικονομικός φορέας δεν είναι πλήρη ή απαιτούνται διευκρινίσεις, πριν από την αποστολή του σχεδίου της απόφασής της στην Επιτροπή, καλεί τον οικονομικό φορέα για τη συμπλήρωση των σχετικών στοιχείων ή/και την παροχή διευκρινίσεων, εντός προθεσμίας, που δεν υπερβαίνει τις δέκα (10) ημέρες.

Αν ο οικονομικός φορέας δεν ανταποκριθεί στην πρόσκληση, το γεγονός αυτό μνημονεύεται στο σχέδιο της απόφασης.

Με την επιφύλαξη της επόμενης παραγράφου, δεν εξετάζονται από την Επιτροπή επανορθωτικά μέτρα που επικαλείται ένας οικονομικός φορέας, προκειμένου να αποδείξει την αξιοπιστία του, εφόσον αυτά έχουν ληφθεί μετά την ημερομηνία λήξης υποβολής των προσφορών. Στην περίπτωση αυτή, ο Αναθέτων Φορέας δεν τα λαμβάνει υπόψη και δεν τα μνημονεύει στο σχέδιο της απόφασής του που αποστέλλει στην Επιτροπή.

Στην περίπτωση που, κατά την υποβολή του ΕΕΕΣ, από τον οικονομικό φορέα, δεν συνέτρεχε στο πρόσωπο του κάποιος από τους λόγους αποκλεισμού της παρ. 1 και της παρ. 4, εκτός από την περ. β' αυτής, του άρθρου 73 του ν. 4412/2016, αλλά η συνδρομή του προέκυψε, κατά τη διάρκεια της διαδικασίας (οψιγενής μεταβολή), τα μέτρα αυτοκάθαρσης που επικαλείται, λαμβάνονται υπόψη από τον Αναθέτοντα Φορέα, κατά τη σύνταξη του σχεδίου απόφασής της και εξετάζονται από την Επιτροπή.

Οι διαδικαστικές λεπτομέρειες εξέτασης και επανεξέτασης των επανορθωτικών μέτρων ρυθμίζονται αναλυτικά στην ως άνω υπουργική απόφαση.

2.2.3.9. Οικονομικός φορέας, σε βάρος του οποίου έχει επιβληθεί η κύρωση του οριζόντιου αποκλεισμού σύμφωνα με τις κείμενες διατάξεις και για το χρονικό διάστημα που αυτή ορίζει, αποκλείεται από την παρούσα διαδικασία σύναψης της σύμβασης.

Κριτήρια Επιλογής

2.2.4 Καταλληλότητα άσκησης επαγγελματικής δραστηριότητας

Οι οικονομικοί φορείς που συμμετέχουν στη διαδικασία σύναψης της παρούσας σύμβασης απαιτείται να ασκούν εμπορική ή βιομηχανική ή βιοτεχνική δραστηριότητα συναφή με το αντικείμενο της προμήθειας.

Οι οικονομικοί φορείς που είναι εγκατεστημένοι σε κράτος μέλος της Ευρωπαϊκής Ένωσης απαιτείται να είναι εγγεγραμμένοι σε ένα από τα επαγγελματικά ή εμπορικά μητρώα που τηρούνται στο κράτος εγκατάστασής τους ή να ικανοποιούν οποιαδήποτε άλλη απαίτηση ορίζεται στο Παράρτημα XI του Προσαρτήματος Α΄ του ν. 4412/2016.

Στην περίπτωση οικονομικών φορέων εγκατεστημένων σε κράτος μέλους του Ευρωπαϊκού Οικονομικού Χώρου (Ε.Ο.Χ) ή σε τρίτες χώρες που προσχωρήσει στη ΣΔΣ, ή σε τρίτες χώρες που δεν εμπίπτουν στην προηγούμενη περίπτωση και έχουν συνάψει διμερείς ή πολυμερείς συμφωνίες με την Ένωση σε θέματα διαδικασιών ανάθεσης δημοσίων συμβάσεων, απαιτείται να είναι εγγεγραμμένοι σε αντίστοιχα επαγγελματικά ή εμπορικά μητρώα.

Οι εγκατεστημένοι στην Ελλάδα οικονομικοί φορείς απαιτείται να είναι εγγεγραμμένοι στο Βιοτεχνικό ή Εμπορικό ή Βιομηχανικό Επιμελητήριο ή Επαγγελματικό Επιμελητήριο ή στο Μητρώο Κατασκευαστών Αμυντικού Υλικού.

2.2.5 Οικονομική και χρηματοοικονομική επάρκεια

Όσον αφορά στην οικονομική και χρηματοοικονομική επάρκεια για την παρούσα διαδικασία σύναψης σύμβασης, οι οικονομικοί φορείς πρέπει να έχουν μέσο γενικό ετήσιο κύκλο εργασιών των τριών (3) τελευταίων διαχειριστικών χρήσεων (2023, 2024, 2025) μεγαλύτερο ή ίσο από το 30% της εκτιμώμενης αξίας των τμημάτων του διαγωνισμού για τα οποία υποβάλλουν προσφορά άνευ ΦΠΑ. Στην περίπτωση κατά την οποία ο ισολογισμός του 2025 δεν έχει ακόμη δημοσιευθεί, οι οικονομικοί φορείς προσκομίζουν ισοζύγιο είτε μηνός Δεκεμβρίου 2025 (για τις εταιρείες των οποίων η χρήση του έτους 2025 έληξε 31/12/2025) είτε μηνός Ιουνίου 2025 (για τις εταιρείες των οποίων η χρήση έληξε την 30/06/2025), συνοδευόμενο από Υπεύθυνη Δήλωση του Ν.1599/1986 στην οποία θα δηλώνουν το συνολικό ύψος του ετήσιου κύκλου εργασιών για τη χρήση 2025. Σε περίπτωση που ο υποψήφιος Ανάδοχος δραστηριοποιείται για χρονικό διάστημα μικρότερο των τριών διαχειριστικών χρήσεων, τότε ο μέσος γενικός ετήσιος κύκλος εργασιών για όσες διαχειριστικές χρήσεις δραστηριοποιούνται, θα πρέπει να είναι μεγαλύτερος ή ίσος από το 30% της αξίας των υλικών του διαγωνισμού για τα οποία υποβάλλει προσφορά άνευ ΦΠΑ.

2.2.6 Τεχνική και επαγγελματική ικανότητα

Στα πλαίσια ανάθεσης και εκτέλεσης της παρούσας σύμβασης προμηθειών δεν απαιτείται η υποβολή στοιχείων τεχνικής και επαγγελματικής ικανότητας. Οι οικονομικοί φορείς που συμμετέχουν στη διαδικασία θα πρέπει:

α.να έχουν αποδεδειγμένα εκτελέσει τη τελευταία πενταετία (λόγω της σπανιότητος παρόμοιων συμβάσεων στην αγορά), ήτοι από 1.1.2021 μέχρι τη δημοσίευση της παρούσας, μία ή περισσότερες συμβάσεις εγκατάστασης ή/και τεχνικής υποστήριξης συστημάτων αναγγελιών προς το κοινό τύπου VARIODYN D1 της εταιρείας ESSER by Honeywell συνολικής αξίας τουλάχιστον 100.000€ άνευ ΦΠΑ.

β. να είναι πιστοποιημένοι από την εταιρεία ESSER by Honeywell, ήτοι τον κατασκευαστή και προμηθευτή συστημάτων VARIODYN D1 και PAMMI, για την ικανότητα υλοποίησης έργων εγκατάστασης και θέσης σε λειτουργία συστημάτων αναγγελιών προς το κοινό τύπου VARIODYN D1 και PAMMI.

Σε περίπτωση υποβολής προσφοράς από Ένωση ή κοινοπραξία, οι ανωτέρω ελάχιστες απαιτήσεις δύνανται να καλύπτονται αθροιστικά από τα μέλη αυτών.

2.2.7 Πρότυπα διασφάλισης ποιότητας και πρότυπα περιβαλλοντικής διαχείρισης ΑΠΑΙΤΕΙΤΑΙ

Στα πλαίσια ανάθεσης και εκτέλεσης της παρούσας σύμβασης προμηθειών ο οικονομικός φορέας απαιτείται να διαθέτει πιστοποίηση ISO 9001

2.2.8 Στήριξη στην ικανότητα τρίτων – Υπεργολαβία

2.2.8.1. Στήριξη στην ικανότητα τρίτων

Οι οικονομικοί φορείς μπορούν, όσον αφορά τα κριτήρια της οικονομικής και χρηματοοικονομικής επάρκειας (της παραγράφου 2.2.5) και τα σχετικά με την τεχνική και επαγγελματική ικανότητα (της παραγράφου 2.2.6), να στηρίζονται στις ικανότητες άλλων φορέων, ασχέτως της νομικής φύσης των δεσμών τους με αυτούς Στην περίπτωση αυτή, αποδεικνύουν ότι θα έχουν στη διάθεσή τους αναγκαίους πόρους, με την προσκόμιση της σχετικής δέσμευσης των φορέων στην ικανότητα των οποίων στηρίζονται.

Όταν οι οικονομικοί φορείς στηρίζονται στις ικανότητες άλλων φορέων όσον αφορά τα κριτήρια που σχετίζονται με την απαιτούμενη με τη διακήρυξη οικονομική και χρηματοοικονομική επάρκεια, οι εν λόγω οικονομικοί φορείς και αυτοί στους οποίους στηρίζονται είναι από κοινού υπεύθυνοι για την εκτέλεση της σύμβασης.

Υπό τους ίδιους όρους οι ενώσεις οικονομικών φορέων μπορούν να στηρίζονται στις ικανότητες των συμμετεχόντων στην ένωση ή άλλων φορέων.

Η ΣΤΑΣΥ ελέγχει αν οι φορείς, στις ικανότητες των οποίων προτίθεται να στηριχθεί ο οικονομικός φορέας, πληρούν κατά περίπτωση τα σχετικά κριτήρια επιλογής και εάν συντρέχουν λόγοι αποκλεισμού της παραγράφου 2.2.3.

Ο οικονομικός φορέας υποχρεούται να αντικαταστήσει έναν φορέα στην ικανότητα του οποίου στηρίζεται, εφόσον ο τελευταίος δεν πληροί το σχετικό κριτήριο επιλογής ή για τον οποίο συντρέχουν λόγοι αποκλεισμού, εντός προθεσμίας τριάντα (30) ημερών από την σχετική πρόσκληση της αναθέτουσας αρχής, η οποία απευθύνεται στον οικονομικό φορέα μέσω της λειτουργικότητας «Επικοινωνία» του ΕΣΗΔΗΣ. Ο φορέας που αντικαθιστά φορέα του προηγούμενου εδαφίου δεν επιτρέπεται να αντικατασταθεί εκ νέου.

2.2.8.2. Υπεργολαβία

Ο οικονομικός φορέας αναφέρει στην προσφορά του το τμήμα της σύμβασης που προτίθεται να αναθέσει υπό μορφή υπεργολαβίας σε τρίτους, καθώς και τους υπεργολάβους που προτείνει. Στην περίπτωση που ο προσφέρων αναφέρει στην προσφορά του ότι προτίθεται να αναθέσει τμήμα(τα) της σύμβασης υπό μορφή υπεργολαβίας σε τρίτους σε ποσοστό που υπερβαίνει το τριάντα τοις εκατό (30%) της συνολικής αξίας της σύμβασης, η αναθέτουσα αρχή ελέγχει ότι δεν συντρέχουν οι λόγοι αποκλεισμού της παραγράφου 2.2.3 της παρούσας. Ο οικονομικός φορέας υποχρεούται να αντικαταστήσει έναν υπεργολάβο, εφόσον συντρέχουν στο πρόσωπό του λόγοι αποκλεισμού της ως άνω παραγράφου 2.2.3.

2.2.9 Κανόνες απόδειξης ποιοτικής επιλογής

Το δικαίωμα συμμετοχής των οικονομικών φορέων και οι όροι και προϋποθέσεις συμμετοχής τους, όπως ορίζονται στις παραγράφους 2.2.1 έως 2.2.8, κρίνονται κατά την υποβολή της προσφοράς δια του ΕΕΕΣ, κατά τα οριζόμενα στην παράγραφο 2.2.9.1, κατά την υποβολή των δικαιολογητικών της παραγράφου 2.2.9.2 και κατά τη σύναψη της σύμβασης δια της υπεύθυνης δήλωσης, της περ. δ' της παρ. 3 του άρθρου 105 του ν. 4412/2016.

Στην περίπτωση που ο οικονομικός φορέας στηρίζεται στις ικανότητες άλλων φορέων, σύμφωνα με την παράγραφό 2.2.8. της παρούσας, οι φορείς στην ικανότητα των οποίων στηρίζεται υποχρεούνται να αποδεικνύουν, κατά τα οριζόμενα στις παραγράφους 2.2.9.1 και 2.2.9.2, ότι δεν συντρέχουν οι λόγοι αποκλεισμού της παραγράφου 2.2.3 της παρούσας και ότι πληρούν τα σχετικά κριτήρια επιλογής κατά περίπτωση.

Στην περίπτωση που ο οικονομικός φορέας αναφέρει στην προσφορά του ότι προτίθεται να αναθέσει τμήμα(τα) της σύμβασης υπό μορφή υπεργολαβίας σε τρίτους σε ποσοστό που υπερβαίνει το τριάντα τοις εκατό (30%) της συνολικής αξίας της σύμβασης, οι υπεργολάβοι υποχρεούνται να αποδεικνύουν, κατά τα οριζόμενα στις παραγράφους 2.2.9.1 και 2.2.9.2, ότι δεν συντρέχουν οι λόγοι αποκλεισμού της παραγράφου 2.2.3 της παρούσας.

Αν επέλθουν μεταβολές στις προϋποθέσεις τις οποίες οι προσφέροντες δηλώσουν ότι πληρούν, σύμφωνα με το παρόν άρθρο, οι οποίες επέλθουν ή για τις οποίες λάβουν γνώση μετά την συμπλήρωση του ΕΕΕΣ και μέχρι την ημέρα της έγγραφης πρόσκλησης για την σύναψη του συμφωνητικού οι προσφέροντες οφείλουν να ενημερώσουν αμελλητί την αναθέτουσα αρχή.

2.2.9.1 Προκαταρκτική απόδειξη κατά την υποβολή προσφορών

Προς προκαταρκτική απόδειξη ότι οι προσφέροντες οικονομικοί φορείς: α) δεν βρίσκονται σε μία από τις καταστάσεις της παραγράφου 2.2.3 και β) πληρούν τα σχετικά κριτήρια επιλογής των παραγράφων 2.2.4, 2.2.5, 2.2.6 και 2.2.7 της παρούσης, προσκομίζουν κατά την υποβολή της προσφοράς τους, ως δικαιολογητικό συμμετοχής, το προβλεπόμενο από το άρθρο 79 παρ. 1 και 3 του ν. 4412/2016 Ευρωπαϊκό Ενιαίο Έγγραφο Σύμβασης (ΕΕΕΣ), σύμφωνα με το επισυναπτόμενο στην παρούσα Παράρτημα VI, το οποίο αποτελεί ενημερωμένη υπεύθυνη δήλωση, με τις συνέπειες του ν. 1599/1986.

Το ΕΕΕΣ καταρτίζεται βάσει του τυποποιημένου εντύπου του Παραρτήματος 2 του Κανονισμού (ΕΕ) 2016/7 και συμπληρώνεται από τους προσφέροντες οικονομικούς φορείς σύμφωνα με τις οδηγίες του Παραρτήματος 1.

Επισημαίνεται ότι προς απόδειξη πλήρωσης των κριτηρίων επιλογής των παραγράφων 2.2.4. μέχρι 2.2.7. της παρούσης ο οικονομικός φορέας απαιτείται να συμπληρώσει μόνο την Ενότητα α του Μέρους IV του ΕΕΕΣ, χωρίς να υποχρεούται να συμπληρώσει οποιαδήποτε άλλη ενότητα του Μέρους IV.

Το ΕΕΕΣ φέρει υπογραφή με ημερομηνία εντός του χρονικού διαστήματος κατά το οποίο μπορούν να υποβάλλονται προσφορές ή αιτήσεις συμμετοχής.

Αν στο διάστημα που μεσολαβεί μεταξύ της ημερομηνίας υπογραφής του ΕΕΕΣ και της καταληκτικής ημερομηνίας υποβολής προσφορών έχουν επέλθει μεταβολές στα δηλωθέντα στοιχεία, εκ μέρους του, στο ΕΕΕΣ, ο οικονομικός φορέας αποσύρει την προσφορά του, χωρίς να απαιτείται απόφαση της αναθέτουσας αρχής. Στη συνέχεια μπορεί να την υποβάλει εκ νέου με επίκαιρο ΕΕΕΣ.

Ο οικονομικός φορέας δύναται να διευκρινίζει τις δηλώσεις και πληροφορίες που παρέχει στο ΕΕΕΣ με συνοδευτική υπεύθυνη δήλωση, την οποία υποβάλλει μαζί με αυτό.

Κατά την υποβολή του ΕΕΕΣ, καθώς και της συνοδευτικής υπεύθυνης δήλωσης, είναι δυνατή, με μόνη την υπογραφή του κατά περίπτωση εκπροσώπου του οικονομικού φορέα, η προκαταρκτική απόδειξη των λόγων αποκλεισμού που αναφέρονται στην παράγραφο 2.2.3 της παρούσας, για το σύνολο των φυσικών προσώπων που είναι μέλη του διοικητικού, διευθυντικού ή εποπτικού οργάνου του ή έχουν εξουσία εκπροσώπησης, λήψης αποφάσεων ή ελέγχου σε αυτόν.

Ως εκπρόσωπος του οικονομικού φορέα νοείται ο νόμιμος εκπρόσωπος αυτού, όπως προκύπτει από το ισχύον καταστατικό ή το πρακτικό εκπροσώπησής του κατά το χρόνο υποβολής της προσφοράς ή το αρμοδίως εξουσιοδοτημένο φυσικό πρόσωπο να εκπροσωπεί τον οικονομικό φορέα για διαδικασίες σύναψης συμβάσεων ή για συγκεκριμένη διαδικασία σύναψης σύμβασης.

Στην περίπτωση υποβολής προσφοράς από ένωση οικονομικών φορέων το ΕΕΕΣ υποβάλλεται χωριστά από κάθε μέλος της ένωσης. Στο ΕΕΕΣ απαραιτήτως πρέπει να προσδιορίζεται η έκταση και το είδος της συμμετοχής του (συμπεριλαμβανομένης της κατανομής αμοιβής μεταξύ τους) κάθε μέλους της ένωσης, καθώς και ο εκπρόσωπος/συντονιστής αυτής.http://www.eaadhsy.gr/http://www.hsppa.gr/

Ο οικονομικός φορέας φέρει την ειδική υποχρέωση, να δηλώσει, μέσω του ΕΕΕΣ, την κατάστασή του σε σχέση με τους λόγους που προβλέπονται στο άρθρο 73 του ν. 4412/2016 και την παράγραφο 2.2.3 της παρούσης και ταυτόχρονα να επικαλεσθεί και τυχόν ληφθέντα μέτρα προς αποκατάσταση της αξιοπιστίας του.

Ιδίως επισημαίνεται ότι κατά την απάντηση οικονομικού φορέα στο σχετικό πεδίο του ΕΕΕΣ για τυχόν σύναψη συμφωνιών με άλλους οικονομικούς φορείς με στόχο τη στρέβλωση του ανταγωνισμού, η συνδρομή περιστάσεων, όπως η πάροδος της τριετούς περιόδου της ισχύος του λόγου αποκλεισμού (παραγράφου 10 του άρθρου 73) ή η εφαρμογή της διάταξης της παραγράφου 3β του άρθρου 44 του ν. 3959/2011, σύμφωνα με την περ. γ της παραγράφου 2.2.3.4 της παρούσης, αναλύεται στο σχετικό πεδίο που προβάλλει κατόπιν θετικής απάντησης.

Όσον αφορά στις υποχρεώσεις του ως προς την καταβολή φόρων ή εισφορών κοινωνικής ασφάλισης (περ. α’ και β’ της παρ. 2 του άρθρου 73 του ν. 4412/2016) αυτές θεωρείται ότι δεν έχουν αθετηθεί εφόσον δεν έχουν καταστεί ληξιπρόθεσμες ή εφόσον έχουν υπαχθεί σε

δεσμευτικό διακανονισμό που τηρείται. Στην περίπτωση αυτή, ο οικονομικός φορέας δεν υποχρεούται να απαντήσει καταφατικά στο σχετικό πεδίο του ΕΕΕΣ με το οποίο ερωτάται εάν ο οικονομικός φορέας έχει ανεκπλήρωτες υποχρεώσεις όσον αφορά στην καταβολή φόρων ή εισφορών κοινωνικής ασφάλισης ή, κατά περίπτωση, εάν έχει αθετήσει τις παραπάνω υποχρεώσεις του.

Στην περίπτωση που ένας οικονομικός φορέας, δηλώνει ότι εμπίπτει σε μία από τις καταστάσεις της παρ. 2.2.3.1 και 2.2.3.4, εκτός από την περ. β' αυτής, για τις οποίες συντρέχει ο σχετικός λόγος αποκλεισμού, υποχρεούται, εφόσον επικαλεστεί μέτρα αυτοκάθαρσης για να αποδείξει την αξιοπιστία του, στο σχετικό πεδίο του ΕΕΕΣ, που εμφανίζεται κατόπιν της θετικής απάντησης που έδωσε περί συνδρομής κάποιου από τους ανωτέρω λόγους αποκλεισμού, να δηλώσει :

α. εάν τα μέτρα αυτοκάθαρσης, τα οποία έλαβε για τον συγκεκριμένο λόγο αποκλεισμού που έχει δηλώσει στο ΕΕΕΣ, έχουν ήδη κριθεί σε προγενέστερη διαδικασία στην οποία συμμετείχε, βάσει απόφασης που εκδόθηκε από την ίδια ή άλλη αναθέτουσα αρχή, κατόπιν γνωμοδότησης της Επιτροπής εξέτασης επανορθωτικών μέτρων.

β. εάν τα μέτρα κρίθηκαν ως επαρκή ή μη επαρκή, επισυνάπτοντας την απόφαση της περ. α με βάση την οποία έχουν κριθεί τα συγκεκριμένα μέτρα αυτοκάθαρσης. Περαιτέρω, δηλώνεται εάν η ως άνω απόφαση έχει καταστεί «δεσμευτική», με την έννοια ότι, είτε δεν έχουν ασκηθεί τα προβλεπόμενα μέσα έννομης προστασίας είτε ασκήθηκαν και έχει εκδοθεί σχετική απόφαση.

γ. στην περίπτωση που τα μέτρα έχουν κριθεί ως μη επαρκή, εάν έχει λάβει πρόσθετα μέτρα αυτοκάθαρσης μετά την ημερομηνία που εκδόθηκε η απόφαση της περ. α και σε περίπτωση που ισχύει το ανωτέρω να προβεί σε ανάλυσή τους, αναγράφοντας υποχρεωτικά και την ημερομηνία κατά την οποία αυτά ελήφθησαν.

2.2.9.2 Αποδεικτικά μέσα

(Υποβάλλονται μόνο από τον προσωρινό ανάδοχο βλ. παραγρ. 3.2)

Α. Για την απόδειξη της μη συνδρομής λόγων αποκλεισμού κατ' άρθρο 2.2.3 και της πλήρωσης των κριτηρίων ποιοτικής επιλογής κατά τις παραγράφους 2.2.4, 2.2.5, 2.2.6 και 2.2.7, οι οικονομικοί φορείς προσκομίζουν τα δικαιολογητικά του παρόντος. Η προσκόμιση των εν λόγω δικαιολογητικών γίνεται κατά τα οριζόμενα στο άρθρο 3.2 από τον προσωρινό ανάδοχο. Η αναθέτουσα αρχή μπορεί να ζητεί από προσφέροντες, σε οποιοδήποτε χρονικό σημείο κατά τη διάρκεια της διαδικασίας, να υποβάλλουν όλα ή ορισμένα δικαιολογητικά, όταν αυτό απαιτείται για την ορθή διεξαγωγή της διαδικασίας.

Οι οικονομικοί φορείς δεν υποχρεούνται να υποβάλλουν δικαιολογητικά ή άλλα αποδεικτικά στοιχεία, αν και στο μέτρο που η αναθέτουσα αρχή έχει τη δυνατότητα να λαμβάνει τα πιστοποιητικά ή τις συναφείς πληροφορίες απευθείας μέσω πρόσβασης σε εθνική βάση δεδομένων σε οποιοδήποτε κράτος - μέλος της Ένωσης, η οποία διατίθεται δωρεάν, όπως εθνικό μητρώο συμβάσεων, εικονικό φάκελο επιχείρησης, ηλεκτρονικό σύστημα αποθήκευσης εγγράφων ή σύστημα προεπιλογής. Η δήλωση για την πρόσβαση σε εθνική βάση δεδομένων εμπεριέχεται στο Ευρωπαϊκό Ενιαίο Έγγραφο Σύμβασης (ΕΕΕΣ), στο οποίο περιέχονται επίσης οι πληροφορίες που απαιτούνται για τον συγκεκριμένο σκοπό, όπως η ηλεκτρονική διεύθυνση της βάσης δεδομένων, τυχόν δεδομένα αναγνώρισης και, κατά περίπτωση, η απαραίτητη δήλωση συναίνεσης.

Οι οικονομικοί φορείς δεν υποχρεούνται να υποβάλουν δικαιολογητικά, όταν η αναθέτουσα αρχή που έχει αναθέσει τη σύμβαση διαθέτει ήδη τα ως άνω δικαιολογητικά και αυτά εξακολουθούν να ισχύουν.

Τα δικαιολογητικά του παρόντος υποβάλλονται και γίνονται αποδεκτά σύμφωνα με την παράγραφο 2.4.2.5. και 3.2 της παρούσας.

Τα αποδεικτικά έγγραφα συντάσσονται στην ελληνική γλώσσα ή συνοδεύονται από επίσημη μετάφρασή τους στην ελληνική γλώσσα σύμφωνα με την παράγραφο 2.1.4.

Β.1. Για την απόδειξη της μη συνδρομής των λόγων αποκλεισμού της παραγράφου 2.2.3 οι προσφέροντες οικονομικοί φορείς προσκομίζουν αντίστοιχα τα δικαιολογητικά που αναφέρονται παρακάτω.

Αν το αρμόδιο για την έκδοση των ανωτέρω κράτος-μέλος ή χώρα δεν εκδίδει τέτοιου είδους έγγραφα ή πιστοποιητικά ή όπου το έγγραφα ή τα πιστοποιητικά αυτά δεν καλύπτουν όλες τις περιπτώσεις που αναφέρονται στις παραγράφους 2.2.3.1 και 2.2.3.2 περ. α' και β', καθώς και στην περ. β΄ της παραγράφου 2.2.3.4, τα έγγραφα ή τα πιστοποιητικά μπορεί να αντικαθίστανται από ένορκη βεβαίωση ή, στα κράτη - μέλη ή στις χώρες όπου δεν προβλέπεται ένορκη βεβαίωση, από υπεύθυνη δήλωση του ενδιαφερομένου ενώπιον αρμόδιας δικαστικής ή διοικητικής αρχής, συμβολαιογράφου ή αρμόδιου επαγγελματικού ή εμπορικού οργανισμού του κράτους - μέλους ή της χώρας καταγωγής ή της χώρας όπου είναι εγκατεστημένος ο οικονομικός φορέας. Οι αρμόδιες δημόσιες αρχές παρέχουν, όπου κρίνεται αναγκαίο, επίσημη δήλωση στην οποία αναφέρεται ότι δεν εκδίδονται τα έγγραφα ή τα πιστοποιητικά της παρούσας παραγράφου ή ότι τα έγγραφα αυτά δεν καλύπτουν όλες τις περιπτώσεις που αναφέρονται στις παραγράφους 2.2.3.1 και 2.2.3.2 περ. α' και β', καθώς και στην περ. β΄ της παραγράφου 2.2.3.4. Οι επίσημες δηλώσεις καθίστανται διαθέσιμες μέσω του επιγραμμικού αποθετηρίου πιστοποιητικών (e-Certis) του άρθρου 81 του ν. 4412/2016.

Ειδικότερα οι οικονομικοί φορείς προσκομίζουν:

α) για την παράγραφο 2.2.3.1 απόσπασμα του σχετικού μητρώου, όπως του ποινικού μητρώου ή, ελλείψει αυτού, ισοδύναμο έγγραφο που εκδίδεται από αρμόδια δικαστική ή διοικητική αρχή του κράτους-μέλους ή της χώρας καταγωγής ή της χώρας όπου είναι εγκατεστημένος ο οικονομικός φορέας, από το οποίο προκύπτει ότι πληρούνται αυτές οι προϋποθέσεις, που να έχει εκδοθεί έως τρεις (3) μήνες πριν από την υποβολή του.

Η υποχρέωση προσκόμισης του ως άνω αποσπάσματος αφορά και στα μέλη του διοικητικού, διευθυντικού ή εποπτικού οργάνου του εν λόγω οικονομικού φορέα ή στα πρόσωπα που έχουν εξουσία εκπροσώπησης, λήψης αποφάσεων ή ελέγχου σε αυτό κατά τα ειδικότερα αναφερόμενα στην ως άνω παράγραφο 2.2.3.1,

β) για την παράγραφο 2.2.3.2 πιστοποιητικό που εκδίδεται από την αρμόδια αρχή του οικείου κράτους - μέλους ή χώρας, που να είναι εν ισχύ κατά το χρόνο υποβολής του, άλλως, στην περίπτωση που δεν αναφέρεται σε αυτό χρόνος ισχύος, που να έχει εκδοθεί έως τρεις (3) μήνες πριν από την υποβολή του·

Ιδίως οι οικονομικοί φορείς που είναι εγκατεστημένοι στην Ελλάδα προσκομίζουν:

i) Για την απόδειξη της εκπλήρωσης των φορολογικών υποχρεώσεων της παραγράφου 2.2.3.2 περίπτωση (α) αποδεικτικό ενημερότητας εκδιδόμενο από την Α.Α.Δ.Ε..

ii) Για την απόδειξη της εκπλήρωσης των υποχρεώσεων προς τους οργανισμούς κοινωνικής ασφάλισης της παραγράφου 2.2.3.2 περίπτωση α' πιστοποιητικό εκδιδόμενο από τον e-ΕΦΚΑ.

iii) Για την παράγραφο 2.2.3.2 περίπτωση α', πλέον των ως άνω πιστοποιητικών, υπεύθυνη δήλωση ότι δεν έχει εκδοθεί δικαστική ή διοικητική απόφαση με τελεσίδικη και δεσμευτική ισχύ για την αθέτηση των υποχρεώσεών τους όσον αφορά στην καταβολή φόρων ή εισφορών κοινωνικής ασφάλισης.

γ) για την παράγραφο 2.2.3.4 περίπτωση β' πιστοποιητικό που εκδίδεται από την αρμόδια αρχή του οικείου κράτους - μέλους ή χώρας, που να έχει εκδοθεί έως τρεις (3) μήνες πριν από την υποβολή του.

Ιδίως οι οικονομικοί φορείς που είναι εγκατεστημένοι στην Ελλάδα προσκομίζουν:

i) Ενιαίο Πιστοποιητικό Δικαστικής Φερεγγυότητας από το αρμόδιο Πρωτοδικείο, από το οποίο προκύπτει ότι δεν τελούν υπό πτώχευση, πτωχευτικό συμβιβασμό ή υπό αναγκαστική διαχείριση ή δικαστική εκκαθάριση ή ότι δεν έχουν υπαχθεί σε διαδικασία εξυγίανσης. Για τις ΙΚΕ προσκομίζεται επιπλέον και πιστοποιητικό του Γ.Ε.Μ.Η. περί μη έκδοσης απόφασης λύσης ή κατάθεσης αίτησης λύσης του νομικού προσώπου, ενώ για τις ΕΠΕ προσκομίζεται επιπλέον πιστοποιητικό μεταβολών.

ii) Πιστοποιητικό του Γ.Ε.Μ.Η. από το οποίο προκύπτει ότι το νομικό πρόσωπο δεν έχει λυθεί και τεθεί υπό εκκαθάριση με απόφαση των εταίρων.

iii) Εκτύπωση της καρτέλας "Στοιχεία Μητρώου/ Επιχείρησης" από την ηλεκτρονική πλατφόρμα της Ανεξάρτητης Αρχής Δημοσίων Εσόδων, όπως αυτά εμφανίζονται στο taxisnet, από την οποία να προκύπτει η μη αναστολή της επιχειρηματικής δραστηριότητάς τους.

Προκειμένου για τα σωματεία και τους συνεταιρισμούς, το Ενιαίο Πιστοποιητικό Δικαστικής Φερεγγυότητας εκδίδεται για τα σωματεία από το αρμόδιο Πρωτοδικείο, και για τους συνεταιρισμούς για το χρονικό διάστημα έως τις 31.12.2019 από το Ειρηνοδικείο και μετά την παραπάνω ημερομηνία από το Γ.Ε.Μ.Η.

δ) Για τις λοιπές περιπτώσεις της παραγράφου 2.2.3.4, υπεύθυνη δήλωση του προσφέροντος οικονομικού φορέα ότι δεν συντρέχουν στο πρόσωπό του οι οριζόμενοι στην παράγραφο λόγοι αποκλεισμού.

ε) για την παράγραφο 2.2.3.9. υπεύθυνη δήλωση του προσφέροντος οικονομικού φορέα περί μη επιβολής σε βάρος του της κύρωσης του οριζόντιου αποκλεισμού, σύμφωνα τις διατάξεις της κείμενης νομοθεσίας.

στ) για την παράγραφο 2.2.3.5 δικαιολογητικά ονομαστικοποίησης των μετοχών , που καθορίζονται κατωτέρω, εφόσον ο προσωρινός ανάδοχος είναι ανώνυμη εταιρία ή νομικό πρόσωπο στη μετοχική σύνθεση του οποίου συμμετέχει ανώνυμη εταιρεία ή νομικό πρόσωπο της αλλοδαπής που αντιστοιχεί σε ανώνυμη εταιρεία (πλην των περιπτώσεων που αναφέρθηκαν στην παρ. 2.2.3.5 της παρούσας ανωτέρω), (**απαιτείται εφόσον η εκτιμώμενη αξία της σύμβασης υπερβαίνει το 1.000.000,00 ευρώ άνευ Φ.Π.Α.)**

Συγκεκριμένα, προσκομίζονται:

i) Για την απόδειξη της εξαίρεσης από την υποχρέωση ονομαστικοποίησης των μετοχών τους κατά την περ. α) της παραγράφου 2.2.3.5 βεβαίωση του αρμοδίου Χρηματιστηρίου.

ii) Όσον αφορά την εξαίρεση της περ. β) της παραγράφου 2.2.3.5, για την απόδειξη του ελέγχου δικαιωμάτων ψήφου υπεύθυνη δήλωση της ελεγχόμενης εταιρείας και, εάν αυτή είναι διαφορετική του προσωρινού αναδόχου, πρόσθετη υπεύθυνη δήλωση του τελευταίου, στις οποίες αναφέρονται οι επιχειρήσεις επενδύσεων, οι εταιρείες διαχείρισης κεφαλαίων/ενεργητικού ή κεφαλαίων επιχειρηματικών συμμετοχών, ανά περίπτωση και το συνολικό ποσοστό των δικαιωμάτων ψήφου που ελέγχουν στην ελεγχόμενη από αυτές εταιρεία. Οι υπεύθυνες αυτές δηλώσεις συνοδεύονται υποχρεωτικά από βεβαίωση ή άλλο έγγραφο από το οποίο προκύπτει ότι οι ελέγχουσες τα δικαιώματα ψήφου εταιρείες είναι εποπτευόμενες κατά τα οριζόμενα στην παράγραφο 2.2.3.5.

iii) Δικαιολογητικά ονομαστικοποίησης μετοχών του προσωρινού αναδόχου:

- Πιστοποιητικό αρμόδιας αρχής του κράτους της έδρας, από το οποίο να προκύπτει ότι οι μετοχές είναι ονομαστικές, που να έχει εκδοθεί έως τριάντα (30) εργάσιμες ημέρες πριν από την υποβολή του.

- Αναλυτική κατάσταση με τα στοιχεία των μετόχων της εταιρείας και τον αριθμό των μετοχών κάθε μετόχου (μετοχολόγιο), όπως τα στοιχεία αυτά είναι καταχωρημένα στο βιβλίο μετόχων της εταιρείας, το πολύ τριάντα (30) εργάσιμες ημέρες πριν από την ημέρα υποβολής της προσφοράς.

Ειδικότερα:

- Όσον αφορά στις **εγκατεστημένες στην Ελλάδα ανώνυμες εταιρείες** υποβάλλεται πιστοποιητικό του Γ.Ε.Μ.Η. από το οποίο να προκύπτει ότι οι μετοχές τους είναι ονομαστικές και αναλυτική κατάσταση με τα στοιχεία των μετόχων της εταιρείας και τον αριθμό των μετοχών κάθε μετόχου (μετοχολόγιο), όπως τα στοιχεία αυτά είναι καταχωρημένα στο βιβλίο μετόχων της εταιρείας, το πολύ τριάντα (30) εργάσιμες ημέρες πριν από την ημέρα υποβολής της προσφοράς.

- Όσον αφορά στις **αλλοδαπές ανώνυμες εταιρίες ή αλλοδαπά νομικά πρόσωπα που αντιστοιχούν σε ανώνυμες εταιρείες:**

Α) εφόσον έχουν κατά το δίκαιο της έδρας τους ονομαστικές μετοχές, προσκομίζουν :

i) Πιστοποιητικό αρμόδιας αρχής του κράτους της έδρας, από το οποίο να προκύπτει ότι οι μετοχές τους είναι ονομαστικές

ii) Αναλυτική κατάσταση μετόχων, με τον αριθμό των μετοχών του κάθε μετόχου, όπως τα στοιχεία αυτά είναι καταχωρημένα στο βιβλίο μετόχων της εταιρείας με ημερομηνία το πολύ 30 εργάσιμες ημέρες πριν την υποβολή της προσφοράς.

iii) Κάθε άλλο στοιχείο από το οποίο να προκύπτει η ονομαστικοποίηση μέχρι φυσικού προσώπου των μετοχών, που έχει συντελεστεί τις τελευταίες 30 (τριάντα) εργάσιμες ημέρες πριν την υποβολή της προσφοράς.

Β) **εφόσον δεν έχουν υποχρέωση ονομαστικοποίησης μετοχών ή δεν προβλέπεται η ονομαστικοποίηση των μετοχών, προσκομίζουν:**

i) βεβαίωση περί μη υποχρέωσης ονομαστικοποίησης των μετοχών από αρμόδια αρχή, εφόσον υπάρχει σχετική πρόβλεψη, διαφορετικά προσκομίζεται υπεύθυνη δήλωση του διαγωνιζόμενου. Για την περίπτωση μη πρόβλεψης ονομαστικοποίησης προσκομίζεται υπεύθυνη δήλωση του διαγωνιζόμενου

ii) έγκυρη και ενημερωμένη κατάσταση προσώπων που κατέχουν τουλάχιστον 1% των μετοχών ή δικαιωμάτων ψήφου,

iii) εάν δεν τηρείται τέτοια κατάσταση, προσκομίζεται σχετική κατάσταση προσώπων, που κατέχουν τουλάχιστον ένα τοις εκατό (1%) των μετοχών ή δικαιωμάτων ψήφου, σύμφωνα με την τελευταία Γενική Συνέλευση, αν τα πρόσωπα αυτά είναι γνωστά στην εταιρεία. Σε αντίθετη περίπτωση, η εταιρεία αιτιολογεί τους λόγους που δεν είναι γνωστά τα ως άνω πρόσωπα, η δε αναθέτουσα αρχή δεν διαθέτει διακριτική ευχέρεια κατά την κρίση της αιτιολογίας αυτής.

Όλα τα ανωτέρω έγγραφα πρέπει να είναι επικυρωμένα από την κατά νόμον αρμόδια αρχή του κράτους της έδρας του υποψηφίου και να συνοδεύονται από επίσημη μετάφραση στην ελληνική.

Ελλείψεις στα δικαιολογητικά ονομαστικοποίησης των μετοχών συμπληρώνονται κατά την παράγραφο 3.1.2 της παρούσας.

Η αναθέτουσα αρχή ελέγχει επίσης, επί ποινή απαραδέκτου της προσφοράς, εάν στη διαδικασία συμμετέχει εξωχώρια εταιρεία από «μη συνεργάσιμα κράτη στον φορολογικό τομέα» κατά την έννοια των παρ. 3 και 4 του άρθρου 65 του ν. 4172/2013, καθώς και από κράτη που έχουν προνομιακό φορολογικό καθεστώς, όπως αυτά ορίζονται στον κατάλογο της απόφασης της παρ. 7 του άρθρου 65 του ως άνω Κώδικα, κατά τα αναφερόμενα στην περίπτωση α` της παραγράφου 4 του άρθρου 4 του ν. 3310/2005. [Προς το σκοπό αυτό οι Α.Α. δύνανται να απαιτούν ο προσωρινός ανάδοχος, πέραν των ως άνω δικαιολογητικών ονομαστικοποίησης, να προσκομίζει κατά το στάδιο κατακύρωσης υπεύθυνη δήλωση ότι δεν είναι εξωχώρια εταιρεία, κατά την ανωτέρω έννοια και δεν εμπίπτει στις διατάξεις της παρ.4 εδαφ. α & β του άρθρου 4 του Ν. 3310/2005, όπως ισχύει.]

Για το λόγο αυτό ο προσωρινός ανάδοχος κατά το παρόν στάδιο κατακύρωσης είναι υποχρεωμένος να προσκομίσει πέραν των ως άνω δικαιολογητικών ονομαστικοποίησης, υπεύθυνη δήλωση ότι δεν είναι εξωχώρια εταιρεία, κατά την ανωτέρω έννοια και δεν εμπίπτει στις διατάξεις της παρ.4 εδαφ. α & β του άρθρου 4 του Ν. 3310/2005, όπως ισχύει.

Β.2. Για την απόδειξη της απαίτησης του άρθρου 2.2.4. (απόδειξη καταλληλότητας για την άσκηση επαγγελματικής δραστηριότητας) προσκομίζουν πιστοποιητικό/βεβαίωση του οικείου επαγγελματικού ή εμπορικού μητρώου του κράτους εγκατάστασης. Οι οικονομικοί φορείς που είναι εγκατεστημένοι σε κράτος μέλος της Ευρωπαϊκής Ένωσης προσκομίζουν πιστοποιητικό/βεβαίωση του αντίστοιχου επαγγελματικού ή εμπορικού μητρώου του Παραρτήματος XI του Προσαρτήματος Α΄ του ν. 4412/2016, με το οποίο πιστοποιείται αφενός η εγγραφή τους σε αυτό και αφετέρου το ειδικό επάγγελμά τους. Στην περίπτωση που χώρα δεν τηρεί τέτοιο μητρώο, το έγγραφο ή το πιστοποιητικό μπορεί να αντικαθίσταται από ένορκη βεβαίωση ή, στα κράτη - μέλη ή στις χώρες όπου δεν προβλέπεται ένορκη βεβαίωση, από υπεύθυνη δήλωση του ενδιαφερομένου ενώπιον αρμόδιας δικαστικής ή διοικητικής αρχής, συμβολαιογράφου ή αρμόδιου επαγγελματικού ή εμπορικού οργανισμού της χώρας καταγωγής ή της χώρας όπου είναι εγκατεστημένος ο οικονομικός φορέας ότι δεν τηρείται τέτοιο μητρώο και ότι ασκεί τη δραστηριότητα που απαιτείται για την εκτέλεση του αντικειμένου της υπό ανάθεση σύμβασης.

Οι εγκατεστημένοι στην Ελλάδα οικονομικοί φορείς προσκομίζουν βεβαίωση εγγραφής στο Βιοτεχνικό ή Εμπορικό ή Βιομηχανικό Επιμελητήριο ή Επαγγελματικό Επιμελητήριο ή στο Μητρώο Κατασκευαστών Αμυντικού Υλικού ή πιστοποιητικό που εκδίδεται από την οικεία υπηρεσία του Γ.Ε.Μ.Η. των ως άνω Επιμελητηρίων. Για την απόδειξη άσκησης

γεωργικού ή κτηνοτροφικού επαγγέλματος, οι αναθέτουσες αρχές απαιτούν σχετική βεβαίωση άσκησης επαγγέλματος, από αρμόδια διοικητική αρχή ή αρχή Οργανισμού Τοπικής Αυτοδιοίκησης.

Επισημαίνεται ότι, τα δικαιολογητικά που αφορούν στην απόδειξη της απαίτησης του άρθρου 2.2.4 (απόδειξη καταλληλότητας για την άσκηση επαγγελματικής δραστηριότητας) γίνονται αποδεκτά, εφόσον έχουν εκδοθεί έως τριάντα (30) εργάσιμες ημέρες πριν από την υποβολή τους, εκτός εάν, σύμφωνα με τις ειδικότερες διατάξεις αυτών, φέρουν συγκεκριμένο χρόνο ισχύος.

Β.3. Για την απόδειξη της οικονομικής και χρηματοοικονομικής επάρκειας της παραγράφου 2.2.5 οι οικονομικοί φορείς, σύμφωνα με την περί εταιρειών νομοθεσία της χώρας όπου είναι εγκατεστημένοι, υποβάλλουν Ισολογισμούς των τελευταίων τριών (3) διαχειριστικών χρήσεων (2023, 2024 και 2025), σε περίπτωση που υποχρεούνται στην έκδοση Ισολογισμών ή Δήλωση του συνολικού ύψους του ετήσιου κύκλου εργασιών, σε περίπτωση που δεν υποχρεούνται στην έκδοση Ισολογισμών. Εάν ο οικονομικός φορέας, για βάσιμο λόγο, δεν είναι σε θέση να προσκομίσει τα ανωτέρω δικαιολογητικά, μπορεί να αποδεικνύει την οικονομική και χρηματοοικονομική του επάρκεια με οποιοδήποτε άλλο κατάλληλο έγγραφο. Η καταλληλότητα του προσκομιζόμενου από τον οικονομικό φορέα εγγράφου για την απόδειξη της χρηματοοικονομικής του επάρκειας εναπόκειται στην κρίση της ΣΤΑΣΥ. Εάν ο φορέας λειτουργεί για χρόνο μικρότερο της τριετίας θα υποβάλει ισολογισμούς ή φορολογικές δηλώσεις για όσο χρόνο λειτουργεί.

Β.4. Δικαιολογητικά Παραγράφου 2.2.6 Τεχνική και επαγγελματική ικανότητα

i) Πίνακα των συμβάσεων που έχουν εκτελεσθεί από τον οικονομικό φορέα στον οποίο να αναγράφονται:

- Το όνομα του πελάτη, με πλήρη επωνυμία και διακριτικό τίτλο
- Το όνομα και το τηλέφωνο του εκπροσώπου επικοινωνίας. Η ΣΤΑΣΥ επιφυλάσσεται , εάν το επιθυμεί, να κάνει ενδεικτικούς ελέγχους επαλήθευσης των στοιχείων που θα υποβληθούν.
- Το είδος και το μέγεθος των εγκαταστάσεων που αφορούν αυτές οι συμβάσεις
- Περιγραφή των παρεχόμενων υπηρεσιών ανά σύμβαση
- Την αξία των συμβάσεων άνευ ΦΠΑ
- Τη διάρκεια των Συμβάσεων.

Ως στοιχείο τεκμηρίωσης του ανωτέρω κριτηρίου ο υποψήφιος ανάδοχος θα καταθέσει: εάν ο Πελάτης είναι Δημόσιος Φορέας πιστοποιητικό ή πρωτόκολλο παραλαβής (οριστικής ή τμηματικής) ή Βεβαίωση Καλής Εκτέλεσης που έχει συνταχθεί και αρμοδίως υπογραφεί από τον αρμόδιο Αναθέτοντα Φορέα.

Εάν ο Πελάτης είναι Ιδιωτικός Φορέας, ως στοιχείο τεκμηρίωσης υποβάλλεται σχετική δήλωση του Νόμιμου Εκπροσώπου αυτού ή κατάλληλα εξουσιοδοτημένου προσώπου.

Σημειώνεται ότι, η ΣΤΑΣΥ διατηρεί το δικαίωμα επαλήθευσης της ακρίβειας και αξιοπιστίας των δηλώσεων με απευθείας επικοινωνία με τους προσδιορισμένους πελάτες, τους οποίους αναφέρει ο Υποψήφιος Ανάδοχος.

Εφόσον το αντικείμενο της σύμβασης δεν έχει όλο εκτελεστεί θα λαμβάνεται υπόψη το ύψος της εκτελεσθείσας αξίας/δαπάνης, όπως αυτή θα προκύπτει από τιμολόγια και από βεβαιώσεις καλής εκτέλεσης/δηλώσεις.

Σε περίπτωση κοινοπρακτικής εκτέλεσης με άλλες επιχειρήσεις θα αναφέρεται και το ποσοστό συμμετοχής στην Κοινοπραξία ή την Ένωση, καθώς και το συγκεκριμένο αντικείμενο αυτής της συμμετοχής.

ii) Δήλωση του κατασκευαστικού οίκου (ESSER by Honeywell) ότι ο οικονομικός φορέας διαθέτει την τεχνογνωσία να υλοποιήσει έργα εγκατάστασης και θέσης σε λειτουργίας συστημάτων αναγγελιών προς το κοινό τύπου VARIODYN D1 και του κεντρικού συστήματος ανακοινώσεων PAMMI.

Β.5. Δικαιολογητικά Παραγράφου 2.2.7 Πρότυπα διασφάλισης ποιότητας και πρότυπα περιβαλλοντικής διαχείρισης

Προσκόμιση :πιστοποιητικού ISO 9001 ή νομίμως επικυρωμένου και μεταφρασμένου αντιγράφου αυτού

Β.6. Για την απόδειξη της νόμιμης εκπροσώπησης, στις περιπτώσεις που ο οικονομικός φορέας είναι νομικό πρόσωπο και εγγράφεται υποχρεωτικά ή προαιρετικά, κατά την κείμενη νομοθεσία, και δηλώνει την εκπροσώπηση και τις μεταβολές της σε αρμόδια αρχή (πχ ΓΕΜΗ), προσκομίζει σχετικό πιστοποιητικό ισχύουσας εκπροσώπησης, το οποίο πρέπει να έχει εκδοθεί έως τριάντα (30) εργάσιμες ημέρες πριν από την υποβολή του, εκτός αν αυτό φέρει συγκεκριμένο χρόνο ισχύος.

Ειδικότερα για τους ημεδαπούς οικονομικούς φορείς προσκομίζονται:

i) **για την απόδειξη της νόμιμης εκπροσώπησης**, στις περιπτώσεις που ο οικονομικός φορέας είναι νομικό πρόσωπο και υποχρεούται, κατά την κείμενη νομοθεσία, να δηλώνει την εκπροσώπηση και τις μεταβολές της στο ΓΕΜΗ, προσκομίζει σχετικό πιστοποιητικό ισχύουσας εκπροσώπησης, το οποίο πρέπει να έχει εκδοθεί έως τριάντα (30) εργάσιμες ημέρες πριν από την υποβολή του.

ii) Για την **απόδειξη της νόμιμης σύστασης και των μεταβολών** του νομικού προσώπου γενικό πιστοποιητικό μεταβολών του ΓΕΜΗ, εφόσον έχει εκδοθεί έως τρεις (3) μήνες πριν από την υποβολή του.

Στις λοιπές περιπτώσεις τα κατά περίπτωση νομιμοποιητικά έγγραφα σύστασης και νόμιμης εκπροσώπησης (όπως καταστατικά, πιστοποιητικά μεταβολών, αντίστοιχα ΦΕΚ, αποφάσεις συγκρότησης οργάνων διοίκησης σε σώμα, κλπ., ανάλογα με τη νομική μορφή του οικονομικού φορέα), συνοδευόμενα από υπεύθυνη δήλωση του νόμιμου εκπροσώπου ότι εξακολουθούν να ισχύουν κατά την υποβολή τους.

Σε περίπτωση που για τη διενέργεια της παρούσας διαδικασίας ανάθεσης έχουν χορηγηθεί εξουσίες σε πρόσωπο πλέον αυτών που αναφέρονται στα παραπάνω έγγραφα, προσκομίζεται επιπλέον απόφαση- πρακτικό του αρμοδίου καταστατικού οργάνου διοίκησης του νομικού προσώπου με την οποία χορηγήθηκαν οι σχετικές εξουσίες. Όσον αφορά τα φυσικά πρόσωπα, εφόσον έχουν χορηγηθεί εξουσίες σε τρίτα πρόσωπα, προσκομίζεται εξουσιοδότηση του οικονομικού φορέα.

Οι αλλοδαποί οικονομικοί φορείς προσκομίζουν τα προβλεπόμενα, κατά τη νομοθεσία της χώρας εγκατάστασης, αποδεικτικά έγγραφα, και εφόσον δεν προβλέπονται, υπεύθυνη

δήλωση του νόμιμου εκπροσώπου, από την οποία αποδεικνύονται τα ανωτέρω ως προς τη νόμιμη σύσταση, μεταβολές και εκπροσώπηση του οικονομικού φορέα.

Οι ως άνω υπεύθυνες δηλώσεις γίνονται αποδεκτές, εφόσον έχουν συνταχθεί μετά την κοινοποίηση της πρόσκλησης για την υποβολή των δικαιολογητικών.

Από τα ανωτέρω έγγραφα πρέπει να προκύπτουν η νόμιμη σύσταση του οικονομικού φορέα, όλες οι σχετικές τροποποιήσεις των καταστατικών, το/τα πρόσωπο/α που δεσμεύει/ουν νόμιμα την εταιρία κατά την ημερομηνία διενέργειας του διαγωνισμού (νόμιμος εκπρόσωπος, δικαίωμα υπογραφής κλπ.), τυχόν τρίτοι, στους οποίους έχει χορηγηθεί εξουσία εκπροσώπησης, καθώς και η θητεία του/των ή/και των μελών του οργάνου διοίκησης/ νόμιμου εκπροσώπου.

Β.7. Οι οικονομικοί φορείς που είναι εγγεγραμμένοι σε επίσημους καταλόγους που προβλέπονται από τις εκάστοτε ισχύουσες εθνικές διατάξεις ή διαθέτουν πιστοποίηση από οργανισμούς πιστοποίησης που συμμορφώνονται με τα ευρωπαϊκά πρότυπα πιστοποίησης, κατά την έννοια του Παραρτήματος VII του Προσαρτήματος Α΄ του ν. 4412/2016, μπορούν να προσκομίζουν στις αναθέτουσες αρχές πιστοποιητικό εγγραφής εκδιδόμενο από την αρμόδια αρχή ή το πιστοποιητικό που εκδίδεται από τον αρμόδιο οργανισμό πιστοποίησης.

Στα πιστοποιητικά αυτά αναφέρονται τα δικαιολογητικά βάσει των οποίων έγινε η εγγραφή των εν λόγω οικονομικών φορέων στον επίσημο κατάλογο ή η πιστοποίηση και η κατάταξη στον εν λόγω κατάλογο.

Η πιστοποιούμενη εγγραφή στους επίσημους καταλόγους από τους αρμόδιους οργανισμούς ή το πιστοποιητικό, που εκδίδεται από τον οργανισμό πιστοποίησης, συνιστά τεκμήριο καταλληλότητας όσον αφορά τις απαιτήσεις ποιοτικής επιλογής, τις οποίες καλύπτει ο επίσημος κατάλογος ή το πιστοποιητικό.

Οι οικονομικοί φορείς που είναι εγγεγραμμένοι σε επίσημους καταλόγους απαλλάσσονται από την υποχρέωση υποβολής των δικαιολογητικών που αναφέρονται στο πιστοποιητικό εγγραφής τους. Ειδικώς όσον αφορά την καταβολή των εισφορών κοινωνικής ασφάλισης και των φόρων και τελών, προσκομίζονται επιπροσθέτως της βεβαίωσης εγγραφής στον επίσημο κατάλογο και πιστοποιητικά, κατά τα οριζόμενα ανωτέρω στην περίπτωση Β.1, υποπερ. i, ii και iii της περ. β.

Β.8. Οι ενώσεις οικονομικών φορέων που υποβάλλουν κοινή προσφορά, υποβάλλουν τα παραπάνω, κατά περίπτωση δικαιολογητικά, για κάθε οικονομικό φορέα που συμμετέχει στην ένωση, σύμφωνα με τα ειδικότερα προβλεπόμενα στο άρθρο 19 παρ. 2 του ν. 4412/2016.

Β.9. Στην περίπτωση που οικονομικός φορέας επιθυμεί να στηριχθεί στις ικανότητες άλλων φορέων, σύμφωνα με την παράγραφο 2.2.8 για την απόδειξη ότι θα έχει στη διάθεσή του τους αναγκαίους πόρους, προσκομίζει, ιδίως, σχετική έγγραφη δέσμευση των φορέων αυτών για τον σκοπό αυτό. Ειδικότερα, προσκομίζεται έγγραφο (συμφωνητικό ή σε περίπτωση νομικού προσώπου απόφαση του αρμοδίου οργάνου διοίκησης αυτού ή σε περίπτωση φυσικού προσώπου υπεύθυνη δήλωση), δυνάμει του οποίου αμφότεροι, διαγωνιζόμενος οικονομικός φορέας και τρίτος φορέας, εγκρίνουν τη μεταξύ τους συνεργασία για την κατά περίπτωση παροχή προς τον διαγωνιζόμενο της χρηματοοικονομικής ή/και τεχνικής ή/και επαγγελματικής ικανότητας του φορέα, ώστε αυτή να είναι στη διάθεση του διαγωνιζόμενου για την εκτέλεση της Σύμβασης. Η σχετική αναφορά θα πρέπει να είναι λεπτομερής και να αναφέρει κατ' ελάχιστον τους συγκεκριμένους πόρους που θα είναι

διαθέσιμοι για την εκτέλεση της σύμβασης και τον τρόπο δια του οποίου θα χρησιμοποιηθούν αυτοί για την εκτέλεση της σύμβασης. Ο τρίτος θα δεσμεύεται ρητά ότι θα διαθέσει στον διαγωνιζόμενο τους συγκεκριμένους πόρους κατά τη διάρκεια της σύμβασης και ο διαγωνιζόμενος ότι θα κάνει χρήση αυτών σε περίπτωση που του ανατεθεί η σύμβαση.

Σε περίπτωση που ο τρίτος διαθέτει χρηματοοικονομική επάρκεια, θα δηλώνει επίσης ότι καθίσταται από κοινού με τον διαγωνιζόμενο υπεύθυνος για την εκτέλεση της σύμβασης.

Β.10. Στην περίπτωση που ο οικονομικός φορέας δηλώνει στην προσφορά του ότι θα κάνει χρήση υπεργολάβων, στις ικανότητες των οποίων δεν στηρίζεται, προσκομίζεται υπεύθυνη δήλωση του προσφέροντος με αναφορά του τμήματος της σύμβασης το οποίο προτίθεται να αναθέσει σε τρίτους υπό μορφή υπεργολαβίας και υπεύθυνη δήλωση των υπεργολάβων ότι αποδέχονται την εκτέλεση των εργασιών.

Β.11. Επισημαίνεται ότι γίνονται αποδεκτές:

- οι ένορκες βεβαιώσεις που αναφέρονται στην παρούσα Διακήρυξη, εφόσον έχουν συνταχθεί έως τρεις (3) μήνες πριν από την υποβολή τους,
- οι υπεύθυνες δηλώσεις, εφόσον έχουν συνταχθεί μετά την κοινοποίηση της πρόσκλησης για την υποβολή των δικαιολογητικών. Σημειώνεται ότι δεν απαιτείται θεώρηση του γνησίου της υπογραφής τους.

2.3 Κριτήρια Ανάθεσης

2.3.1 Κριτήριο ανάθεσης

Κριτήριο ανάθεσης της Σύμβασης είναι η **πλέον συμφέρουσα από οικονομική άποψη προσφορά αποκλειστικά βάσει τιμής,** Σφάλμα! Το αρχείο προέλευσης της αναφοράς δεν βρέθηκε.**.**

2.3.2 Βαθμολόγηση και κατάταξη προσφορών

Δεν ισχύει.

2.3.3 Ηλεκτρονικοί πλειστηριασμοί

Δεν ισχύει.

2.4 Κατάρτιση - Περιεχόμενο Προσφορών

2.4.1 Γενικοί όροι υποβολής προσφορών

Οι προσφορές υποβάλλονται με βάση τις απαιτήσεις που ορίζονται στη Διακήρυξη και στα Παραρτήματα αυτής.

Δεν επιτρέπεται προσφορά για μικρότερη ποσότητα από τη ζητούμενη.

Δεν επιτρέπονται εναλλακτικές προσφορές.

Η ένωση οικονομικών φορέων υποβάλλει κοινή προσφορά, η οποία υπογράφεται υποχρεωτικά ηλεκτρονικά είτε από όλους τους οικονομικούς φορείς που αποτελούν την ένωση, είτε από εκπρόσωπό τους νομίμως εξουσιοδοτημένο. Στην προσφορά, απαραιτήτως πρέπει να προσδιορίζεται η έκταση και το είδος της συμμετοχής του (συμπεριλαμβανομένης της κατανομής αμοιβής μεταξύ τους) κάθε μέλους της ένωσης, καθώς και ο εκπρόσωπος/συντονιστής αυτής.

Οι οικονομικοί φορείς μπορούν να αποσύρουν την προσφορά τους, πριν την καταληκτική ημερομηνία υποβολής προσφοράς, χωρίς να απαιτείται έγκριση εκ μέρους του αποφαινομένου οργάνου της αναθέτουσας αρχής, υποβάλλοντας έγγραφη ειδοποίηση προς την αναθέτουσα αρχή μέσω της λειτουργικότητας «Επικοινωνία» του ΕΣΗΔΗΣ.

2.4.2 Χρόνος και Τρόπος υποβολής προσφορών

2.4.2.1. Οι προσφορές υποβάλλονται από τους ενδιαφερόμενους ηλεκτρονικά, μέσω του ΕΣΗΔΗΣ, μέχρι την καταληκτική ημερομηνία και ώρα που ορίζει η παρούσα διακήρυξη, στην Ελληνική Γλώσσα, σε ηλεκτρονικό φάκελο, σύμφωνα με τα αναφερόμενα στον ν.4412/2016, ιδίως στα άρθρα 36 και 37 και στην κατ' εξουσιοδότηση της παρ. 5 του άρθρου 36 του ν.4412/2016 εκδοθείσα υπ΄αριθμ. 64233/08.06.2021 (Β΄2453/ 09.06.2021) Κοινή Απόφαση των Υπουργών Ανάπτυξης και Επενδύσεων και Ψηφιακής Διακυβέρνησης με θέμα «Ρυθμίσεις τεχνικών ζητημάτων που αφορούν την ανάθεση των Δημοσίων Συμβάσεων Προμηθειών και Υπηρεσιών με χρήση των επιμέρους εργαλείων και διαδικασιών του Εθνικού Συστήματος Ηλεκτρονικών Δημοσίων Συμβάσεων (ΕΣΗΔΗΣ)» (εφεξής Κ.Υ.Α. ΕΣΗΔΗΣ Προμήθειες και Υπηρεσίες).

Για τη συμμετοχή στο διαγωνισμό οι ενδιαφερόμενοι οικονομικοί φορείς απαιτείται να διαθέτουν προηγμένη ηλεκτρονική υπογραφή που υποστηρίζεται τουλάχιστον από αναγνωρισμένο (εγκεκριμένο) πιστοποιητικό, το οποίο χορηγήθηκε από πάροχο υπηρεσιών πιστοποίησης, ο οποίος περιλαμβάνεται στον κατάλογο εμπίστευσης που προβλέπεται στην απόφαση 2009/767/ΕΚ και σύμφωνα με τα οριζόμενα στο Κανονισμό (ΕΕ) 910/2014 και να εγγραφούν στο ΕΣΗΔΗΣ, σύμφωνα με την περ. β της παρ. 2 του άρθρου 37 του ν. 4412/2016 και τις διατάξεις του άρθρου 6 της Κ.Υ.Α. ΕΣΗΔΗΣ Προμήθειες και Υπηρεσίες.

2.4.2.2. Ο χρόνος υποβολής της προσφοράς μέσω του ΕΣΗΔΗΣ βεβαιώνεται αυτόματα από το ΕΣΗΔΗΣ με υπηρεσίες χρονοσήμανσης, σύμφωνα με τα οριζόμενα στο άρθρο 37 του ν. 4412/2016 και τις διατάξεις του άρθρου 10 της ως άνω κοινής υπουργικής απόφασης.
Μετά την παρέλευση της καταληκτικής ημερομηνίας και ώρας, δεν υπάρχει η δυνατότητα υποβολής προσφοράς στο ΕΣΗΔΗΣ. Σε περιπτώσεις τεχνικής αδυναμίας λειτουργίας του ΕΣΗΔΗΣ, η αναθέτουσα αρχή ρυθμίζει τα της συνέχειας του διαγωνισμού με αιτιολογημένη απόφασή της.

2.4.2.3. Οι οικονομικοί φορείς υποβάλλουν με την προσφορά τους τα ακόλουθα σύμφωνα με τις διατάξεις του άρθρου 13 της Κ.Υ.Α. ΕΣΗΔΗΣ Προμήθειες και Υπηρεσίες:
(α) έναν ηλεκτρονικό (υπο)φάκελο με την ένδειξη «Δικαιολογητικά Συμμετοχής–Τεχνική Προσφορά», στον οποίο περιλαμβάνεται το σύνολο των κατά περίπτωση απαιτούμενων δικαιολογητικών και η τεχνική προσφορά, σύμφωνα με τις διατάξεις της κείμενης νομοθεσίας και την παρούσα.

(β) έναν ηλεκτρονικό (υπο)φάκελο με την ένδειξη «Οικονομική Προσφορά», στον οποίο περιλαμβάνεται η οικονομική προσφορά του οικονομικού φορέα και το σύνολο των κατά περίπτωση απαιτούμενων δικαιολογητικών.

Από τον Οικονομικό Φορέα σημαίνονται, με χρήση της σχετικής λειτουργικότητας του ΕΣΗΔΗΣ, τα στοιχεία εκείνα της προσφοράς του που έχουν εμπιστευτικό χαρακτήρα σύμφωνα με τα οριζόμενα στο άρθρο 21 του ν. 4412/2016. Εφόσον ένας οικονομικός φορέας χαρακτηρίζει πληροφορίες ως εμπιστευτικές, λόγω ύπαρξης τεχνικού ή εμπορικού απορρήτου, στη σχετική δήλωσή του, αναφέρει ρητά όλες τις σχετικές διατάξεις νόμου ή

διοικητικές πράξεις που επιβάλλουν την εμπιστευτικότητα της συγκεκριμένης πληροφορίας.

Δεν χαρακτηρίζονται ως εμπιστευτικές, πληροφορίες σχετικά με τις τιμές μονάδας, τις προσφερόμενες ποσότητες, την οικονομική προσφορά και τα στοιχεία της τεχνικής προσφοράς που χρησιμοποιούνται για την αξιολόγησή της.

2.4.2.4. Εφόσον οι Οικονομικοί Φορείς καταχωρίσουν τα στοιχεία, μεταδεδομένα και συνημμένα ηλεκτρονικά αρχεία, που αφορούν δικαιολογητικά συμμετοχής-τεχνικής προσφοράς και οικονομικής προσφοράς τους στις αντίστοιχες ειδικές ηλεκτρονικές φόρμες του ΕΣΗΔΗΣ, στην συνέχεια, μέσω σχετικής λειτουργικότητας, εξάγουν αναφορές (εκτυπώσεις) σε μορφή ηλεκτρονικών αρχείων με μορφότυπο PDF, τα οποία αποτελούν συνοπτική αποτύπωση των καταχωρισμένων στοιχείων. Τα ηλεκτρονικά αρχεία των εν λόγω αναφορών (εκτυπώσεων) υπογράφονται ψηφιακά, σύμφωνα με τις προβλεπόμενες διατάξεις (περ. β της παρ. 2 του άρθρου 37) και επισυνάπτονται από τον Οικονομικό Φορέα στους αντίστοιχους υποφακέλους. Επισημαίνεται ότι η εξαγωγή και η επισύναψη των προαναφερθέντων αναφορών (εκτυπώσεων) δύναται να πραγματοποιείται για κάθε υποφακέλο ξεχωριστά, από τη στιγμή που έχει ολοκληρωθεί η καταχώριση των στοιχείων σε αυτόν.

2.4.2.5. Ειδικότερα, όσον αφορά τα συνημμένα ηλεκτρονικά αρχεία της προσφοράς, οι Οικονομικοί Φορείς τα καταχωρίζουν στους ανωτέρω (υπο)φακέλους μέσω του Υποσυστήματος, ως εξής :

Τα έγγραφα που καταχωρίζονται στην ηλεκτρονική προσφορά, και δεν απαιτείται να προσκομισθούν και σε έντυπη μορφή, γίνονται αποδεκτά κατά περίπτωση, σύμφωνα με τα προβλεπόμενα στις διατάξεις:

α) είτε των άρθρων 13, 14 και 28 του ν. 4727/2020 (Α' 184) περί ηλεκτρονικών δημοσίων εγγράφων που φέρουν ηλεκτρονική υπογραφή ή σφραγίδα και, εφόσον πρόκειται για αλλοδαπά δημόσια ηλεκτρονικά έγγραφα, εάν φέρουν επισημείωση e-Apostille

β) είτε των άρθρων 15 και 27 του ν. 4727/2020 (Α' 184) περί ηλεκτρονικών ιδιωτικών εγγράφων που φέρουν ηλεκτρονική υπογραφή ή σφραγίδα

γ) είτε του άρθρου 11 του ν. 2690/1999 (Α' 45),

δ) είτε της παρ. 2 του άρθρου 37 του ν. 4412/2016, περί χρήσης ηλεκτρονικών υπογραφών σε ηλεκτρονικές διαδικασίες δημοσίων συμβάσεων,

ε) είτε της παρ. 8 του άρθρου 92 του ν. 4412/2016, περί συνυποβολής υπεύθυνης δήλωσης στην περίπτωση απλής φωτοτυπίας ιδιωτικών εγγράφων.

Επιπλέον, δεν προσκομίζονται σε έντυπη μορφή τα ΦΕΚ και ενημερωτικά και τεχνικά φυλλάδια και άλλα έντυπα, εταιρικά ή μη, με ειδικό τεχνικό περιεχόμενο, δηλαδή έντυπα με αμιγώς τεχνικά χαρακτηριστικά, όπως αριθμούς, αποδόσεις σε διεθνείς μονάδες, μαθηματικούς τύπους και σχέδια.

Ειδικότερα, τα στοιχεία και δικαιολογητικά για τη συμμετοχή του Οικονομικού Φορέα στη διαδικασία καταχωρίζονται από αυτόν σε μορφή ηλεκτρονικών αρχείων με μορφότυπο PDF**.**

Έως την ημέρα και ώρα αποσφράγισης των προσφορών προσκομίζονται με ευθύνη του οικονομικού φορέα στην αναθέτουσα αρχή, σε έντυπη μορφή και σε κλειστό-ούς φάκελο-

ους, στον οποίο αναγράφεται ο αποστολέας και ως παραλήπτης η Επιτροπή Διαγωνισμού του παρόντος διαγωνισμού, τα στοιχεία της ηλεκτρονικής προσφοράς του, τα οποία απαιτείται να προσκομισθούν σε πρωτότυπη μορφή.

Ο φάκελος φέρει την κάτωθι ετικέτα:

ΕΝΣΦΡΑΓΙΣΤΗ ΠΡΟΣΦΟΡΑ **ΕΠΩΝΥΜΙΑ ΔΙΑΓΩΝΙΖΟΜΕΝΟΥ** **Περιεχόμενα διακριτά Έγγραφα:** **ΔΙΚΑΙΟΛΟΓΗΤΙΚΑ ΣΥΜΜΕΤΟΧΗΣ – ΤΕΧΝΙΚΗ ΠΡΟΣΦΟΡΑ** **ΓΙΑ ΤΟΝ ΔΙΑΓΩΝΙΣΜΟ ΤΔ-106/26** **ΠΡΟΜΗΘΕΙΑ - ΑΝΑΒΑΘΜΙΣΗ ΤΩΝ ΣΥΣΤΗΜΑΤΩΝ VARIODYN 3000 ΤΩΝ ΣΤΑΘΜΩΝ ΑΓΙΟΣ ΑΝΤΩΝΙΟΣ, ΑΓΙΟΣ ΔΗΜΗΤΡΙΟΣ, ΔΟΥΚΙΣΣΗΣ ΠΛΑΚΕΝΤΙΑΣ, ΧΑΛΑΝΔΡΙ, ΚΕΡΑΜΕΙΚΟΣ, ΕΛΑΙΩΝΑΣ ΚΑΙ ΑΙΓΑΛΕΩ ΣΕ VARIODYN D1**
Προς: ΣΤΑΘΕΡΕΣ ΣΥΓΚΟΙΝΩΝΙΕΣ ΜΟΝΟΠΡΟΣΩΠΗ Α.Ε. **Γραφείο Κεντρικής Γραμματείας** **Αθηνάς 67 105 52 Αθήνα** **Ηλεκτρονική Προσφορά με αρ. ……** **Υπόψη: Επιτροπής διαγωνισμού**
ΝΑ ΜΗΝ ΑΝΟΙΧΘΕΙ ΑΠΟ ΤΟ ΓΡΑΦΕΙΟ ΚΕΝΤΡΙΚΗΣ ΓΡΑΜΜΑΤΕΙΑΣ

Τέτοια στοιχεία και δικαιολογητικά που προσκομίζονται ενδεικτικά είναι :

α) η πρωτότυπη εγγυητική επιστολή συμμετοχής, πλην των περιπτώσεων που αυτή εκδίδεται ηλεκτρονικά, άλλως η προσφορά απορρίπτεται ως απαράδεκτη,

β) αυτά που δεν υπάγονται στις διατάξεις του άρθρου 11 παρ. 2 του ν. 2690/1999,

γ) ιδιωτικά έγγραφα τα οποία δεν έχουν επικυρωθεί από δικηγόρο ή δεν φέρουν θεώρηση από υπηρεσίες και φορείς της περίπτωσης α της παρ. 2 του άρθρου 11 του ν. 2690/1999 ή δεν συνοδεύονται από υπεύθυνη δήλωση για την ακρίβειά τους, καθώς και

δ) τα αλλοδαπά δημόσια έντυπα έγγραφα που φέρουν την επισημείωση της Χάγης (Apostille), ή προξενική θεώρηση και δεν έχουν επικυρωθεί από δικηγόρο.

Σε περίπτωση μη υποβολής ενός ή περισσότερων από τα ως άνω στοιχεία και δικαιολογητικά που υποβάλλονται σε έντυπη μορφή, πλην της πρωτότυπης εγγύησης συμμετοχής, η αναθέτουσα αρχή δύναται να ζητήσει τη συμπλήρωση και υποβολή τους, σύμφωνα με το άρθρο 102 του ν. 4412/2016.

Στα αλλοδαπά δημόσια έγγραφα και δικαιολογητικά εφαρμόζεται η Συνθήκη της Χάγης της 5ης.10.1961, που κυρώθηκε με το ν. 1497/1984 (Α΄188) , εφόσον συντάσσονται σε κράτη που έχουν προσχωρήσει στην ως άνω Συνθήκη, άλλως φέρουν προξενική θεώρηση. Απαλλάσσονται από την απαίτηση επικύρωσης (με Apostille ή Προξενική Θεώρηση) αλλοδαπά δημόσια έγγραφα όταν καλύπτονται από διμερείς ή πολυμερείς συμφωνίες που έχει συνάψει η Ελλάδα (ενδεικτικά «Σύμβαση νομικής συνεργασίας μεταξύ Ελλάδας και Κύπρου – 05.03.1984» (κυρωτικός ν.1548/1985, «Σύμβαση περί απαλλαγής από την επικύρωση ορισμένων πράξεων και εγγράφων – 15.09.1977» (κυρωτικός ν.4231/2014)). Επίσης απαλλάσσονται από την απαίτηση επικύρωσης ή παρόμοιας διατύπωσης δημόσια έγγραφα που εκδίδονται από τις αρχές κράτους μέλους που υπάγονται στον Καν ΕΕ

2016/1191 για την απλούστευση των απαιτήσεων για την υποβολή ορισμένων δημοσίων εγγράφων στην ΕΕ, όπως, ενδεικτικά, το λευκό ποινικό μητρώο, υπό τον όρο ότι τα σχετικά με το γεγονός αυτό δημόσια έγγραφα εκδίδονται για πολίτη της Ένωσης από τις αρχές του κράτους μέλους της ιθαγένειάς του.

Επίσης, γίνονται υποχρεωτικά αποδεκτά ευκρινή φωτοαντίγραφα εγγράφων που έχουν εκδοθεί από αλλοδαπές αρχές και έχουν επικυρωθεί από δικηγόρο, σύμφωνα με τα προβλεπόμενα στην παρ. 2 περ. β του άρθρου 11 του ν. 2690/1999 "Κώδικας Διοικητικής Διαδικασίας", όπως αντικαταστάθηκε ως άνω με το άρθρο 1 παρ.2 του ν.4250/2014.

Οι πρωτότυπες εγγυήσεις συμμετοχής, πλην των εγγυήσεων που εκδίδονται ηλεκτρονικά, προσκομίζονται, με ευθύνη του οικονομικού φορέα, σε κλειστό φάκελο, στον οποίο αναγράφεται ο αποστολέας, τα στοιχεία του παρόντος διαγωνισμού και ως παραλήπτης η Επιτροπή Διαγωνισμού, το αργότερο πριν την ημερομηνία και ώρα αποσφράγισης των προσφορών που ορίζεται στην παρ. 3.1 της παρούσας, άλλως η προσφορά απορρίπτεται ως απαράδεκτη, μετά από γνώμη της Επιτροπής Διαγωνισμού.

Η προσκόμιση των εγγυήσεων συμμετοχής πραγματοποιείται είτε με κατάθεση του ως άνω φακέλου στην υπηρεσία πρωτοκόλλου της αναθέτουσας αρχής, είτε με την αποστολή του ταχυδρομικώς, επί αποδείξει. Το βάρος απόδειξης της έγκαιρης προσκόμισης φέρει ο οικονομικός φορέας. Το εμπρόθεσμο αποδεικνύεται με την επίκληση του αριθμού πρωτοκόλλου ή την προσκόμιση του σχετικού αποδεικτικού αποστολής κατά περίπτωση.

Στην περίπτωση που επιλεγεί η αποστολή του φακέλου της εγγύησης συμμετοχής ταχυδρομικώς, ο οικονομικός φορέας αναρτά, εφόσον δεν διαθέτει αριθμό έγκαιρης εισαγωγής του φακέλου του στο πρωτόκολλο της αναθέτουσας αρχής, το αργότερο έως την ημερομηνία και ώρα αποσφράγισης των προσφορών, μέσω της λειτουργικότητας «Επικοινωνία», τα σχετικό αποδεικτικό στοιχείο προσκόμισης (αποδεικτικό κατάθεσης σε υπηρεσίες ταχυδρομείου- ταχυμεταφορών), προκειμένου να ενημερώσει την αναθέτουσα αρχή περί της τήρησης της υποχρέωσής του σχετικά με την (εμπρόθεσμη) προσκόμιση της εγγύησης συμμετοχής του στον παρόντα διαγωνισμό.

2.4.3 Περιεχόμενα Φακέλου «Δικαιολογητικά Συμμετοχής- Τεχνική Προσφορά»

2.4.3.1 Δικαιολογητικά Συμμετοχής

Τα στοιχεία και δικαιολογητικά για την συμμετοχή των προσφερόντων στη διαγωνιστική διαδικασία περιλαμβάνουν με ποινή αποκλεισμού τα ακόλουθα υπό α και β στοιχεία: α) το Ευρωπαϊκό Ενιαίο Έγγραφο Σύμβασης (ΕΕΕΣ), όπως προβλέπεται στις παρ. 1 και 3 του άρθρου 79 του ν. 4412/2016 και τη συνοδευτική υπεύθυνη δήλωση με την οποία ο οικονομικός φορέας δύναται να διευκρινίζει τις πληροφορίες που παρέχει με το ΕΕΕΣ σύμφωνα με την παρ. 9 του ίδιου άρθρου, β) την εγγύηση συμμετοχής, όπως προβλέπεται στο άρθρο 72 του Ν.4412/2016 και τις παραγράφους 2.1.5 και 2.2.2 αντίστοιχα της παρούσας διακήρυξης.

Εφιστούμε την προσοχή στους διαγωνιζόμενους ότι η εγγυητική επιστολή συμμετοχής ΠΡΕΠΕΙ, μέχρι την ημερομηνία υποβολής της προσφοράς, να έχει συμπεριληφθεί στον ηλεκτρονικό φάκελο προσφοράς και στη συνέχεια να κατατίθεται η πρωτότυπη στον φάκελο του άρθρου 2.4.2.5 της διακήρυξης και του άρθρου 13 της υπ' αριθμ. 64233/08.06.2021 (Β'2453/09.06.2021) Κοινής Απόφασης των Υπουργών Ανάπτυξης και Επενδύσεων και Ψηφιακής Διακυβέρνησης. **Η υποχρέωση υποβολής της εγγυητικής και σε έντυπη μορφή δεν ισχύει για τις εγγυητικές ηλεκτρονικής έκδοσης.**

Οι προσφέροντες συμπληρώνουν το σχετικό υπόδειγμα ΕΕΕΣ, το οποίο αποτελεί αναπόσπαστο μέρος της παρούσας διακήρυξης ως Παράρτημα αυτής.

Η συμπλήρωσή του δύναται να πραγματοποιηθεί με χρήση του υποσυστήματος Promitheus ESPDint, προσβάσιμου μέσω της Διαδικτυακής Πύλης (www.promitheus.gov.gr) του ΟΠΣ ΕΣΗΔΗΣ, ή άλλης σχετικής συμβατής πλατφόρμας υπηρεσιών διαχείρισης ηλεκτρονικών ΕΕΕΣ. Οι Οικονομικοί Φορείς δύνανται για αυτό το σκοπό να αξιοποιήσουν το αντίστοιχο ηλεκτρονικό αρχείο με μορφότυπο XML που αποτελεί επικουρικό στοιχείο των εγγράφων της σύμβασης.

Το συμπληρωμένο από τον Οικονομικό Φορέα ΕΕΕΣ, καθώς και η τυχόν συνοδευτική αυτού υπεύθυνη δήλωση, υποβάλλονται σύμφωνα με την περίπτωση δ της παραγράφου 2.4.2.5 της παρούσας, σε ψηφιακά υπογεγραμμένο ηλεκτρονικό αρχείο με μορφότυπο PDF.

Επίσης οι υποψήφιοι οικονομικοί φορείς υποβάλλουν δεόντως υπογεγραμμένη την Υπεύθυνη Δήλωση του 2022/576 Κανονισμού του Συμβουλίου (Ε.Ε) της 8ης Απριλίου του 2022, σύμφωνα με το ΠΑΡΑΡΤΗΜΑ VI της παρούσας.Σημειώνεται ότι οι Κυρώσεις των άρθρων 206, 207, 208, 213, 218, 219 και 220, συνολικού ύψους που δεν ξεπερνά τις δύο εκατοστιαίες μονάδες (2%), επί της αξίας της σύμβασης στο πλαίσιο της οποίας επιβλήθηκαν για την πλημμελή εκτέλεση απαίτησης σε οικονομικό φορέα δεν θεωρούνται σοβαρή πλημμέλεια για την εφαρμογή της περ. στ) της παρ. 4 του άρθρου 73, εφόσον ο οικονομικός φορέας έχει εξοφλήσει το σύνολο του ποσού στην αναθέτουσα αρχή, εκτός αν η αναθέτουσα αρχή κρίνει διαφορετικά. Η παράλειψη της δήλωσης των παραπάνω κυρώσεων στο Ευρωπαϊκό Ενιαίο Έγγραφο Σύμβασης δεν λαμβάνεται υπόψη για την εφαρμογή της περ. ζ) του άρθρου 73, εκτός αν ζητηθεί η συμπερίληψή τους από την αναθέτουσα αρχή ή τον αναθέτοντα φορέα. Για τον υπολογισμό των δύο εκατοστιαίων μονάδων (2%) του πρώτου εδαφίου δεν υπολογίζονται οι κυρώσεις για τις οποίες τα επανορθωτικά μέτρα που έλαβαν οι οικονομικοί φορείς έχουν κριθεί επαρκή από την αρμόδια Επιτροπή της παρ. 9 του άρθρου 73.

2.4.3.2. Τεχνική προσφορά

Η τεχνική προσφορά θα πρέπει να καλύπτει όλες τις απαιτήσεις και τις προδιαγραφές που έχουν τεθεί από την ΣΤΑΣΥ με το κεφάλαιο "Τεχνικές Προδιαγραφές" του Παραρτήματος Ι της Διακήρυξης, περιγράφοντας ακριβώς πώς οι συγκεκριμένες απαιτήσεις και προδιαγραφές πληρούνται.

Περιλαμβάνει ιδίως τα έγγραφα και δικαιολογητικά βάση των οποίων θα αξιολογηθεί η καταλληλότητα των προσφερόμενων ειδών, με βάση το κριτήριο ανάθεσης.

Αναλυτικότερα απαιτείται:

α) Ο οικονομικός φορέας δηλώνει στην ηλεκτρονική φόρμα του συστήματος ότι έλαβε πλήρη γνώση των όρων της διακήρυξης, τους αποδέχεται πλήρως και συμμορφώνεται πλήρως με αυτούς,

β) Τεχνικά φυλλάδια και έγγραφα τεκμηρίωσης προσφερομένων (κατά την κρίση του προσφέροντος, της μη προσκομίσεως αυτών μη συνιστώσας λόγο αποκλεισμού),

γ) Υπεύθυνη δήλωση υπογεγραμμένη από τον νόμιμο εκπρόσωπο του, ότι τα προσφερόμενα υλικά είναι καινούργια, γνήσια του κατασκευαστικού οίκου ESSER by Honeywell και αμεταχείριστα και σύμφωνα με τις τεχνικές προδιαγραφές της Διακήρυξης όπως αυτές

αποτυπώνονται στο ΠΑΡΑΡΤΗΜΑ Ι. β) ότι συμμορφώνεται πλήρως με τις τεχνικές προδιαγραφές του Παραρτήματος Ι.

Οι οικονομικοί φορείς αναφέρουν το τμήμα της σύμβασης που προτίθενται να αναθέσουν υπό μορφή υπεργολαβίας σε τρίτους, καθώς και τους υπεργολάβους που προτείνουν.

Δεν επιτρέπονται εναλλακτικές προσφορές

2.4.4 Περιεχόμενα Φακέλου «Οικονομική Προσφορά» / Τρόπος σύνταξης και υποβολής οικονομικών προσφορών

Η Οικονομική Προσφορά συντάσσεται με βάση το αναγραφόμενο στην παρούσα κριτήριο ανάθεσης και σύμφωνα με τα οριζόμενα στο Παράρτημα ΙΙ της διακήρυξης «Πίνακας Οικονομικής Προσφοράς».

Στην ηλεκτρονική φόρμα του συστήματος οι οικονομικοί φορείς συμπληρώνουν στην οικονομική προσφορά τις τιμές μονάδας των προς προμήθεια υλικών.

Οι οικονομικοί φορείς θα επισυνάψουν στον (υπο)φάκελλο "Οικονομική Προσφορά" την οικονομική προσφορά τους ηλεκτρονικά υπογεγραμμένη και τα σχετικά αρχεία (σύμφωνα με το υπόδειγμα που υπάρχει στο Παράρτημα ΙΙ) της παρούσας διακήρυξης σε μορφή pdf ηλεκτρονικά υπογεγραμμένα.

Στην τιμή περιλαμβάνονται οι υπέρ τρίτων κρατήσεις, ως και κάθε άλλη επιβάρυνση, σύμφωνα με την κείμενη νομοθεσία, μη συμπεριλαμβανομένου Φ.Π.Α., για την παράδοση του υλικού στον τόπο και με τον τρόπο που προβλέπεται στα έγγραφα της σύμβασης.

Επισημαίνεται ότι το εκάστοτε ποσοστό Φ.Π.Α επί τοις εκατό, της ανωτέρω τιμής θα υπολογίζεται αυτόματα από το σύστημα.

Οι προσφερόμενες τιμές είναι σταθερές καθ' όλη τη διάρκεια της σύμβασης και δεν αναπροσαρμόζονται.

Ως απαράδεκτες θα απορρίπτονται προσφορές στις οποίες: α) δεν δίνεται τιμή σε ΕΥΡΩ ή που καθορίζεται σχέση ΕΥΡΩ προς ξένο νόμισμα, β) δεν προκύπτει με σαφήνεια η προσφερόμενη τιμή, με την επιφύλαξη της παρ. 4 του άρθρου 310 του ν. 4412/2016 και γ) η τιμή υπερβαίνει τον προϋπολογισμό της σύμβασης όπως αυτός ορίζεται στη διακήρυξη.

Εφόσον η οικονομική προσφορά είναι ανά τμήμα ή ανά ομάδα ή στο σύνολο, οι τιμές της προσφοράς θα πρέπει να αναγράφονται αναλυτικά ανά τμήμα/ανά ομάδα και στο σύνολο, από το οποίο και θα φαίνεται το συνολικό συμβατικό τίμημα ανά τμήμα/ανά ομάδα και στο σύνολο. Προσφορές ανά τμήμα/ανά ομάδα ή στο σύνολο, οι οποίες υπερβαίνουν το αντίστοιχο προϋπολογισθέν ποσό της παρούσας θα απορρίπτονται.

2.4.5 Χρόνος ισχύος των προσφορών

Οι υποβαλλόμενες προσφορές ισχύουν και δεσμεύουν τους οικονομικούς φορείς για διάστημα έξι (6) μηνών από την επομένη της διενέργειας του διαγωνισμού.

Προσφορά η οποία ορίζει χρόνο ισχύος μικρότερο από τον ανωτέρω προβλεπόμενο απορρίπτεται.

Η ισχύς της προσφοράς μπορεί να παρατείνεται εγγράφως, εφόσον τούτο ζητηθεί από την αναθέτουσα αρχή, πριν από τη λήξη της, με αντίστοιχη παράταση της εγγυητικής επιστολής

συμμετοχής σύμφωνα με τα οριζόμενα στο άρθρο 302 παρ. 1 α του ν. 4412/2016 και την παράγραφο 2.2.2. της παρούσας, κατ' ανώτατο όριο για χρονικό διάστημα ίσο με την προβλεπόμενη ως άνω αρχική διάρκεια. Σε περίπτωση αιτήματος της αναθέτουσας αρχής για παράταση της ισχύος της προσφοράς, για τους οικονομικούς φορείς, που αποδέχτηκαν την παράταση, πριν τη λήξη ισχύος των προσφορών τους, οι προσφορές ισχύουν και τους δεσμεύουν για το επιπλέον αυτό χρονικό διάστημα.

Μετά τη λήξη και του παραπάνω ανώτατου ορίου χρόνου παράτασης ισχύος της προσφοράς, τα αποτελέσματα της διαδικασίας ανάθεσης ματαιώνονται, εκτός αν η αναθέτουσα αρχή κρίνει, κατά περίπτωση, αιτιολογημένα, ότι η συνέχιση της διαδικασίας εξυπηρετεί το δημόσιο συμφέρον, οπότε οι οικονομικοί φορείς που συμμετέχουν στη διαδικασία μπορούν να επιλέξουν είτε να παρατείνουν την προσφορά και την εγγύηση συμμετοχής τους, εφόσον τους ζητηθεί πριν την πάροδο του ανωτέρω ανώτατου ορίου παράτασης της προσφοράς τους είτε όχι. Στην τελευταία περίπτωση, η διαδικασία συνεχίζεται με όσους παρατείνουν τις προσφορές τους και αποκλείονται οι λοιποί οικονομικοί φορείς.

Σε περίπτωση που λήξει ο χρόνος ισχύος των προσφορών και δεν ζητηθεί παράταση της προσφοράς, η ΣΤΑΣΥ δύναται με αιτιολογημένη απόφασή της, εφόσον η εκτέλεση της σύμβασης εξυπηρετεί το δημόσιο συμφέρον, να ζητήσει εκ των υστέρων από τους οικονομικούς φορείς που συμμετέχουν στη διαδικασία να παρατείνουν την προσφορά τους.

2.4.6 Λόγοι απόρριψης προσφορών

Η ΣΤΑΣΥ με βάση τα αποτελέσματα του ελέγχου και της αξιολόγησης των προσφορών, απορρίπτει, σε κάθε περίπτωση, προσφορά:

α) η οποία αποκλίνει από απαράβατους όρους περί σύνταξης και υποβολής της προσφοράς, ή δεν υποβάλλεται εμπρόθεσμα με τον τρόπο και με το περιεχόμενο που ορίζεται στην παρούσα και συγκεκριμένα στις παραγράφους 2.4.1 (Γενικοί όροι υποβολής προσφορών), 2.4.2. (Χρόνος και τρόπος υποβολής προσφορών), 2.4.3. (Περιεχόμενο φακέλων δικαιολογητικών συμμετοχής, τεχνικής προσφοράς), 2.4.4. (Περιεχόμενο φακέλου οικονομικής προσφοράς, τρόπος σύνταξης και υποβολής οικονομικών προσφορών), 2.4.5. (Χρόνος ισχύος προσφορών), 3.1. (Αποσφράγιση και αξιολόγηση προσφορών), 3.2 (Πρόσκληση υποβολής δικαιολογητικών προσωρινού αναδόχου) της παρούσας,

β) η οποία περιέχει ατελείς, ελλιπείς, ασαφείς ή λανθασμένες πληροφορίες ή τεκμηρίωση, συμπεριλαμβανομένων των πληροφοριών που περιέχονται στο ΕΕΕΣ, εφόσον αυτές δεν επιδέχονται συμπλήρωσης, διόρθωσης, αποσαφήνισης ή διευκρίνισης ή, εφόσον επιδέχονται, δεν έχουν αποκατασταθεί από τον προσφέροντα, εντός της προκαθορισμένης προθεσμίας, σύμφωνα το άρθρο 102 του ν. 4412/2016 και την παρ. 3.1.2.1 της παρούσας διακήρυξης,

γ) για την οποία ο προσφέρων δεν παράσχει τις απαιτούμενες εξηγήσεις, εντός της προκαθορισμένης προθεσμίας ή η εξήγηση δεν είναι αποδεκτή από την αναθέτουσα αρχή σύμφωνα με την παρ. 3.1.2.1 της παρούσας και τα άρθρα 102 και 103 του ν. 4412/2016,

δ) η οποία είναι εναλλακτική προσφορά,

ε) η οποία υποβάλλεται από έναν προσφέροντα που έχει υποβάλλει δύο ή περισσότερες προσφορές. Ο περιορισμός αυτός ισχύει, υπό τους όρους της παραγράφου 2.2.3.4 περ.γ της παρούσας (περ. γ' της παρ. 4 του άρθρου73 του ν. 4412/2016) και στην περίπτωση ενώσεων

οικονομικών φορέων με κοινά μέλη, καθώς και στην περίπτωση οικονομικών φορέων που συμμετέχουν είτε αυτοτελώς είτε ως μέλη ενώσεων. στ) η οποία είναι υπό αίρεση,

ζ) η οποία θέτει όρο αναπροσαρμογής,

η) για την οποία ο προσφέρων δεν παράσχει, εντός αποκλειστικής προθεσμίας είκοσι (20) ημερών από την κοινοποίηση σε αυτόν σχετικής πρόσκλησης της αναθέτουσας αρχής, εξηγήσεις αναφορικά με την τιμή ή το κόστος που προτείνει σε αυτήν, στην περίπτωση που η προσφορά του φαίνεται ασυνήθιστα χαμηλή σε σχέση με τα αγαθά, σύμφωνα με την παρ. 1 του άρθρου 88 του ν.4412/2016,

θ) εφόσον διαπιστωθεί ότι είναι ασυνήθιστα χαμηλή διότι δε συμμορφώνεται με τις ισχύουσες υποχρεώσεις της παρ. 2 του άρθρου 18 του ν.4412/2016,

ι) η οποία παρουσιάζει αποκλίσεις ως προς τους όρους και τις τεχνικές προδιαγραφές της σύμβασης,

ια) η οποία παρουσιάζει ελλείψεις ως προς τα δικαιολογητικά που ζητούνται από τα έγγραφα της παρούσας διακήρυξης, εφόσον αυτές δεν θεραπευτούν από τον προσφέροντα με την υποβολή ή τη συμπλήρωσή τους, εντός της προκαθορισμένης προθεσμίας, σύμφωνα με τα άρθρα 102 και 103 του ν.4412/2016,

ιβ) εάν από τα δικαιολογητικά του άρθρου 103 του ν. 4412/2016, που προσκομίζονται από τον προσωρινό ανάδοχο, δεν αποδεικνύεται η μη συνδρομή των λόγων αποκλεισμού της παραγράφου 2.2.3 της παρούσας ή η πλήρωση μιας ή περισσότερων από τις απαιτήσεις των κριτηρίων ποιοτικής επιλογής, σύμφωνα με τις παραγράφους 2.2.4. επ., περί κριτηρίων επιλογής,

ιγ) εάν κατά τον έλεγχο των ως άνω δικαιολογητικών του άρθρου 103 του ν.4412/2016, διαπιστωθεί ότι τα στοιχεία που δηλώθηκαν, σύμφωνα με το άρθρο 79 του ν. 4412/2016, είναι εκ προθέσεως απατηλά, ή ότι έχουν υποβληθεί πλαστά αποδεικτικά στοιχεία.

3. ΔΙΕΝΕΡΓΕΙΑ ΔΙΑΔΙΚΑΣΙΑΣ - ΑΞΙΟΛΟΓΗΣΗ ΠΡΟΣΦΟΡΩΝ

3.1 Αποσφράγιση και αξιολόγηση προσφορών

3.1.1 Ηλεκτρονική αποσφράγιση προσφορών

Το πιστοποιημένο στο ΕΣΗΔΗΣ, για την αποσφράγιση των προσφορών αρμόδιο όργανο της ΣΤΑΣΥ, ήτοι η επιτροπή διενέργειας/επιτροπή αξιολόγησης, **εφεξής Επιτροπή Διαγωνισμού**, προβαίνει στην έναρξη της διαδικασίας ηλεκτρονικής αποσφράγισης των φακέλων των προσφορών, κατά το άρθρο 100 και 315 του ν. 4412/2016, όπως αυτά ισχύουν, ως ακολούθως:

Ηλεκτρονική Αποσφράγιση των (υπό)φακέλων «Δικαιολογητικά Συμμετοχής-Τεχνική Προσφορά» και «Οικονομική Προσφορά» την 02.11.2026 και ώρα 11:00 πμ.

Στο στάδιο αυτό τα στοιχεία των προσφορών που αποσφραγίζονται είναι προσβάσιμα μόνο στα μέλη της Επιτροπής Διαγωνισμού και τον Αναθέτοντα Φορέα.

3.1.2 Αξιολόγηση προσφορών

3.1.2.1 Μετά την κατά περίπτωση ηλεκτρονική αποσφράγιση των προσφορών η Αναθέτουσα Αρχή προβαίνει στην αξιολόγηση αυτών, μέσω των αρμόδιων πιστοποιημένων στο ΕΣΗΔΗΣ οργάνων της, εφαρμοζόμενων κατά τα λοιπά των κειμένων διατάξεων.

Η αναθέτουσα αρχή, τηρώντας τις αρχές της ίσης μεταχείρισης και της διαφάνειας, ζητά από τους προσφέροντες οικονομικούς φορείς, όταν οι πληροφορίες ή η τεκμηρίωση που πρέπει να υποβάλλονται είναι ή εμφανίζονται ελλιπείς ή λανθασμένες, συμπεριλαμβανομένων εκείνων στο ΕΕΕΣ, ή όταν λείπουν συγκεκριμένα έγγραφα, να υποβάλλουν, να συμπληρώνουν, να αποσαφηνίζουν ή να ολοκληρώνουν τις σχετικές πληροφορίες ή τεκμηρίωση, εντός προθεσμίας όχι μικρότερης των δέκα (10) ημερών και όχι μεγαλύτερης των είκοσι (20) ημερών από την ημερομηνία κοινοποίησης σε αυτούς της σχετικής πρόσκλησης. Η συμπλήρωση ή η αποσαφήνιση ζητείται και γίνεται αποδεκτή υπό την προϋπόθεση ότι δεν τροποποιείται η προσφορά του οικονομικού φορέα και ότι αφορά σε στοιχεία ή δεδομένα, των οποίων είναι αντικειμενικά εξακριβώσιμος ο προγενέστερος χαρακτήρας σε σχέση με το πέρας της καταληκτικής προθεσμίας παραλαβής προσφορών. Τα ανωτέρω ισχύουν κατ᾽ αναλογίαν και για τυχόν ελλείπουσες δηλώσεις, υπό την προϋπόθεση ότι βεβαιώνουν γεγονότα αντικειμενικώς εξακριβώσιμα.

Ειδικότερα :

α) Η Επιτροπή Διαγωνισμού εξετάζει αρχικά την προσκόμιση της εγγύησης συμμετοχής, σύμφωνα με την παράγραφο 1 του άρθρου 72. Σε περίπτωση παράλειψης προσκόμισης, είτε της εγγύησης συμμετοχής ηλεκτρονικής έκδοσης, μέχρι την καταληκτική ημερομηνία υποβολής προσφορών, είτε του πρωτοτύπου της έντυπης εγγύησης συμμετοχής, μέχρι την ημερομηνία και ώρα αποσφράγισης, η Επιτροπή Διαγωνισμού συντάσσει πρακτικό στο οποίο εισηγείται την απόρριψη της προσφοράς ως απαράδεκτης.
Στη συνέχεια εκδίδεται από την αναθέτουσα αρχή απόφαση, με την οποία επικυρώνεται το ανωτέρω πρακτικό. Η απόφαση απόρριψης της προσφοράς του παρόντος εδαφίου εκδίδεται πριν από την έκδοση οποιασδήποτε άλλης απόφασης σχετικά με την αξιολόγηση των προσφορών της οικείας διαδικασίας ανάθεσης σύμβασης και κοινοποιείται σε όλους τους προσφέροντες, μέσω της λειτουργικότητας της «Επικοινωνίας» του ηλεκτρονικού διαγωνισμού στο ΕΣΗΔΗΣ.

Κατά της εν λόγω απόφασης χωρεί προδικαστική προσφυγή, σύμφωνα με τα οριζόμενα στην παράγραφο 3.4 της παρούσας.
Η αναθέτουσα αρχή επικοινωνεί παράλληλα με τους φορείς που φέρονται να έχουν εκδώσει τις εγγυητικές επιστολές, προκειμένου να διαπιστώσει την εγκυρότητά τους.

β) Μετά την έκδοση της ανωτέρω απόφασης η Επιτροπή Διαγωνισμού προβαίνει αρχικά στον έλεγχο των δικαιολογητικών συμμετοχής και εν συνεχεία στην αξιολόγηση των τεχνικών προσφορών των προσφερόντων των οποίων τα δικαιολογητικά συμμετοχής έκρινε πλήρη. Η αξιολόγηση γίνεται σύμφωνα με τους όρους της παρούσας και η διαδικασία αξιολόγησης ολοκληρώνεται με την καταχώριση σε πρακτικό των προσφερόντων, των αποτελεσμάτων του ελέγχου και της αξιολόγησης των δικαιολογητικών συμμετοχής και των τεχνικών προσφορών.

γ) Στη συνέχεια η Επιτροπή Διαγωνισμού προβαίνει στην αξιολόγηση των οικονομικών προσφορών των προσφερόντων, των οποίων τα δικαιολογητικά συμμετοχής και η τεχνική προσφορά κρίθηκαν αποδεκτά, συντάσσει πρακτικό στο οποίο καταχωρίζονται οι οικονομικές προσφορές κατά σειρά μειοδοσίας και εισηγείται αιτιολογημένα την αποδοχή ή απόρριψή τους, την κατάταξη των προσφορών και την ανάδειξη του προσωρινού αναδόχου.

Εάν οι προσφορές φαίνονται ασυνήθιστα χαμηλές σε σχέση με το αντικείμενο της σύμβασης, η αναθέτουσα αρχή απαιτεί από τους οικονομικούς φορείς, μέσω της λειτουργικότητας της «Επικοινωνίας» του ηλεκτρονικού διαγωνισμού στο ΕΣΗΔΗΣ, να εξηγήσουν την τιμή ή το κόστος που προτείνουν στην προσφορά τους, εντός αποκλειστικής προθεσμίας, κατά ανώτατο όριο είκοσι (20) ημερών από την κοινοποίηση της σχετικής πρόσκλησης. Στην περίπτωση αυτή εφαρμόζονται τα άρθρα 88 και 89 ν. 4412/2016. Εάν τα παρεχόμενα στοιχεία δεν εξηγούν κατά τρόπο ικανοποιητικό το χαμηλό επίπεδο της τιμής ή του κόστους που προτείνεται, η προσφορά απορρίπτεται ως μη κανονική.

Στην περίπτωση ισότιμων προσφορών η αναθέτουσα αρχή επιλέγει τον ανάδοχο με κλήρωση μεταξύ των οικονομικών φορέων που υπέβαλαν ισότιμες προσφορές. Η κλήρωση γίνεται ενώπιον της Επιτροπής του Διαγωνισμού και παρουσία των οικονομικών φορέων που υπέβαλαν τις ισότιμες προσφορές.

Στη συνέχεια, εφόσον το αποφαινόμενο όργανο της αναθέτουσας αρχής εγκρίνει τα ανωτέρω πρακτικά εκδίδεται απόφαση για τα αποτελέσματα όλων των ανωτέρω σταδίων («Δικαιολογητικά Συμμετοχής», «Τεχνική Προσφορά» και «Οικονομική Προσφορά») και η αναθέτουσα αρχή προσκαλεί εγγράφως, μέσω της λειτουργικότητας της «Επικοινωνίας» του ηλεκτρονικού διαγωνισμού στο ΕΣΗΔΗΣ, τον πρώτο σε κατάταξη μειοδότη στον οποίον πρόκειται να γίνει η κατακύρωση («προσωρινός ανάδοχος») να υποβάλει τα δικαιολογητικά κατακύρωσης, σύμφωνα με όσα ορίζονται στο άρθρο 103 και την παράγραφο 3.2 της παρούσας, περί πρόσκλησης για υποβολή δικαιολογητικών. Η απόφαση έγκρισης των πρακτικών δεν κοινοποιείται στους προσφέροντες και ενσωματώνεται στην απόφαση κατακύρωσης.

3.2 Πρόσκληση υποβολής δικαιολογητικών προσωρινού αναδόχου - Δικαιολογητικά προσωρινού αναδόχου

Μετά την αξιολόγηση των προσφορών, η αναθέτουσα αρχή αποστέλλει σχετική ηλεκτρονική πρόσκληση στον προσφέροντα, στον οποίο πρόκειται να γίνει η κατακύρωση

(«προσωρινό ανάδοχο»), μέσω της λειτουργικότητας της «Επικοινωνίας» του ηλεκτρονικού διαγωνισμού στο ΕΣΗΔΗΣ, και τον καλεί να υποβάλει εντός προθεσμίας δέκα (10) ημερών από την κοινοποίηση της σχετικής έγγραφης ειδοποίησης σε αυτόν, τα αποδεικτικά έγγραφα νομιμοποίησης και τα πρωτότυπα ή αντίγραφα όλων των δικαιολογητικών που περιγράφονται στην παράγραφο 2.2.9.2. της παρούσας διακήρυξης, ως αποδεικτικά στοιχεία για τη μη συνδρομή των λόγων αποκλεισμού της παραγράφου 2.2.3 της διακήρυξης, καθώς και για την πλήρωση των κριτηρίων ποιοτικής επιλογής των παραγράφων 2.2.4 - 2.2.8 αυτής.

Ειδικότερα, το σύνολο των στοιχείων και δικαιολογητικών της ως άνω παραγράφου αποστέλλονται από αυτόν σε μορφή ηλεκτρονικών αρχείων με μορφότυπο PDF, σύμφωνα με τα ειδικώς οριζόμενα στην παράγραφο 2.4.2.5 της παρούσας.

Επίσης οι υποψήφιοι οικονομικοί φορείς υποβάλλουν δεόντως υπογεγραμμένη την Υπεύθυνη Δήλωση του 2022/576 Κανονισμού του Συμβουλίου (Ε.Ε) της 8ης Απριλίου του 2022, σύμφωνα με το ΠΑΡΑΡΤΗΜΑ VI της παρούσας.

Εντός της προθεσμίας υποβολής των δικαιολογητικών κατακύρωσης και το αργότερο έως την τρίτη εργάσιμη ημέρα από την καταληκτική ημερομηνία ηλεκτρονικής υποβολής των δικαιολογητικών κατακύρωσης, προσκομίζονται με ευθύνη του οικονομικού φορέα, στην αναθέτουσα αρχή, σε έντυπη μορφή και σε κλειστό φάκελο, στον οποίο αναγράφεται ο αποστολέας, τα στοιχεία του Διαγωνισμού και ως παραλήπτης η Επιτροπή Διαγωνισμού, τα στοιχεία και δικαιολογητικά, τα οποία απαιτείται να προσκομισθούν σε έντυπη μορφή (ως πρωτότυπα ή ακριβή αντίγραφα), σύμφωνα με τα προβλεπόμενα στις διατάξεις της ως άνω παραγράφου 2.4.2.5.

Αν δεν προσκομισθούν τα παραπάνω δικαιολογητικά ή υπάρχουν ελλείψεις σε αυτά που υποβλήθηκαν, η αναθέτουσα αρχή καλεί τον προσωρινό ανάδοχο να προσκομίσει τα ελλείποντα δικαιολογητικά ή να συμπληρώσει τα ήδη υποβληθέντα ή να παράσχει διευκρινήσεις με την έννοια του άρθρου 102 του ν. 4412/2016, εντός δέκα (10) ημερών από την κοινοποίηση της σχετικής πρόσκλησης σε αυτόν.

Ο προσωρινός ανάδοχος δύναται να υποβάλει αίτημα, μέσω της λειτουργικότητας της «Επικοινωνίας» του ηλεκτρονικού διαγωνισμού στο ΕΣΗΔΗΣ, προς την αναθέτουσα αρχή, για παράταση της ως άνω προθεσμίας, συνοδευόμενο από αποδεικτικά έγγραφα περί αίτησης χορήγησης δικαιολογητικών προσωρινού αναδόχου. Στην περίπτωση αυτή η αναθέτουσα αρχή παρατείνει την προθεσμία υποβολής αυτών, για όσο χρόνο απαιτηθεί για τη χορήγησή τους από τις αρμόδιες δημόσιες αρχές. Ο προσωρινός ανάδοχος μπορεί να αξιοποιεί τη δυνατότητα αυτή τόσο εντός της αρχικής προθεσμίας για την υποβολή δικαιολογητικών όσο και εντός της προθεσμίας για την προσκόμιση ελλειπόντων ή τη συμπλήρωση ήδη υποβληθέντων δικαιολογητικών, κατά την έννοια του άρθρου 102 του ν. 4412/2016, ως ανωτέρω προβλέπεται. Η παρούσα ρύθμιση εφαρμόζεται αναλόγως και όταν η αναθέτουσα αρχή ζητήσει την προσκόμιση των δικαιολογητικών κατά τη διαδικασία αξιολόγησης των προσφορών ή αιτήσεων συμμετοχής και πριν από το στάδιο κατακύρωσης, κατ᾽ εφαρμογή της διάταξης του πρώτου εδαφίου της παρ. 5 του άρθρου 79 του ν. 4412/2016, τηρουμένων των αρχών της ίσης μεταχείρισης και της διαφάνειας.

Απορρίπτεται η προσφορά του προσωρινού αναδόχου, καταπίπτει υπέρ της αναθέτουσας αρχής η εγγύηση συμμετοχής του και η κατακύρωση γίνεται στον προσφέροντα που υπέβαλε την αμέσως επόμενη πλέον συμφέρουσα από οικονομική άποψη προσφορά, τηρουμένης της ανωτέρω διαδικασίας, εάν:

i) κατά τον έλεγχο των παραπάνω δικαιολογητικών διαπιστωθεί ότι τα στοιχεία που δηλώθηκαν με το Ευρωπαϊκό Ενιαίο Έγγραφο Σύμβασης (ΕΕΕΣ) είναι εκ προθέσεως απατηλά, ή έχουν υποβληθεί πλαστά αποδεικτικά στοιχεία , ή

ii) δεν υποβληθούν στο προκαθορισμένο χρονικό διάστημα τα απαιτούμενα πρωτότυπα ή αντίγραφα των παραπάνω δικαιολογητικών, ή

iii) από τα δικαιολογητικά που προσκομίσθηκαν νομίμως και εμπροθέσμως, δεν αποδεικνύεται η μη συνδρομή των λόγων αποκλεισμού σύμφωνα με την παράγραφο 2.2.3 (λόγοι αποκλεισμού) ή η πλήρωση μιας ή περισσοτέρων από τις απαιτήσεις των κριτηρίων ποιοτικής επιλογής σύμφωνα με τις παραγράφους 2.2.4 έως 2.2.8 (κριτήρια ποιοτικής επιλογής) της παρούσας.

Σε περίπτωση έγκαιρης και προσήκουσας ενημέρωσης της αναθέτουσας αρχής για μεταβολές στις προϋποθέσεις, τις οποίες ο προσωρινός ανάδοχος είχε δηλώσει με το Ευρωπαϊκό Ενιαίο Έγγραφο Σύμβασης (ΕΕΕΣ) ότι πληροί, οι οποίες μεταβολές επήλθαν ή για τις οποίες μεταβολές έλαβε γνώση μετά την δήλωση και μέχρι την ημέρα της σύναψης της σύμβασης (οψιγενείς μεταβολές), δεν καταπίπτει υπέρ της Αναθέτουσας Αρχής η εγγύηση συμμετοχής του.

Αν κανένας από τους προσφέροντες δεν υποβάλλει αληθή ή ακριβή δήλωση **ή** δεν προσκομίσει ένα ή περισσότερα από τα απαιτούμενα έγγραφα και δικαιολογητικά **ή** δεν αποδείξει ότι: α) δεν βρίσκεται σε μία από τις καταστάσεις της παραγράφου 2.2.3 της παρούσας διακήρυξης και β) πληροί τα σχετικά κριτήρια ποιοτικής επιλογής τα οποία έχουν καθοριστεί σύμφωνα με τις παραγράφους 2.2.4 -2.2.8 της παρούσας διακήρυξης, η διαδικασία ματαιώνεται.

Η διαδικασία ελέγχου των παραπάνω δικαιολογητικών ολοκληρώνεται με τη σύνταξη πρακτικού από την Επιτροπή του Διαγωνισμού, στο οποίο αναγράφεται η τυχόν συμπλήρωση δικαιολογητικών σύμφωνα με όσα ορίζονται ανωτέρω (παράγραφος 3.1.2.1.) και τη διαβίβασή του στο αποφαινόμενο όργανο της αναθέτουσας αρχής για τη λήψη απόφασης είτε για την κατακύρωση της σύμβασης είτε για τη ματαίωση της διαδικασίας.

3.3 Κατακύρωση - σύναψη σύμβασης

3.3.1. Τα αποτελέσματα του ελέγχου των παραπάνω δικαιολογητικών και της εισήγησης της Επιτροπής επικυρώνονται με την απόφαση κατακύρωσης, στην οποία ενσωματώνεται η απόφαση έγκρισης των πρακτικών των περ. α & β της παρ. 2 του άρθρου 100 του ν. 4412/2016 (περί αξιολόγησης των δικαιολογητικών συμμετοχής, της τεχνικής και της οικονομικής προσφοράς).

Η αναθέτουσα αρχή κοινοποιεί, μέσω της λειτουργικότητας της «Επικοινωνίας», σε όλους τους οικονομικούς φορείς που έλαβαν μέρος στη διαδικασία ανάθεσης, εκτός από όσους αποκλείστηκαν οριστικά δυνάμει της παρ. 1 του άρθρου 72 του ν. 4412/2016, την απόφαση κατακύρωσης, στην οποία αναφέρονται υποχρεωτικά οι προθεσμίες για την αναστολή της σύναψης σύμβασης, σύμφωνα με τα άρθρα 360 έως 372 του ν. 4412/2016, μαζί με αντίγραφο όλων των πρακτικών της διαδικασίας ελέγχου και αξιολόγησης των προσφορών, και, επιπλέον, αναρτά τα δικαιολογητικά του προσωρινού αναδόχου στα «Συνημμένα Ηλεκτρονικού Διαγωνισμού». Μετά την έκδοση και κοινοποίηση της απόφασης κατακύρωσης οι προσφέροντες λαμβάνουν γνώση των λοιπών συμμετεχόντων στη διαδικασία και των στοιχείων που υποβλήθηκαν από αυτούς, με ενέργειες της αναθέτουσας αρχής. Κατά της απόφασης κατακύρωσης χωρεί προδικαστική προσφυγή ενώπιον της

ΕΑΔΗΣΥ, σύμφωνα με την παράγραφο 3.4 της παρούσας. Δεν επιτρέπεται η άσκηση άλλης διοικητικής προσφυγής κατά της ανωτέρω απόφασης.

3.3.2. Η απόφαση κατακύρωσης καθίσταται οριστική, εφόσον συντρέξουν οι ακόλουθες προϋποθέσεις σωρευτικά:

α) κοινοποιηθεί η απόφαση κατακύρωσης σε όλους τους οικονομικούς φορείς που δεν έχουν αποκλειστεί οριστικά,
β) παρέλθει άπρακτη η προθεσμία άσκησης προδικαστικής προσφυγής ή σε περίπτωση άσκησης, παρέλθει άπρακτη η προθεσμία άσκησης αίτησης αναστολής κατά της απόφασης της ΕΑΔΗΣΥ και σε περίπτωση άσκησης αίτησης αναστολής κατά της απόφασης της ΕΑΔΗΣΥ, εκδοθεί απόφαση επί της αίτησης, με την επιφύλαξη της χορήγησης προσωρινής διαταγής, σύμφωνα με όσα ορίζονται στο τελευταίο εδάφιο της παρ.http://www.eaadhsy.gr/n4412/n4412fulltextlinks.html - art372_4 4 του άρθρου 372 του ν. 4412/2016,
γ) ολοκληρωθεί επιτυχώς ο προσυμβατικός έλεγχος από το Ελεγκτικό Συνέδριο, σύμφωνα με τα άρθρα 324 έως 327 του ν. 4700/2020, εφόσον απαιτείται,
και
δ) ο προσωρινός ανάδοχος, υποβάλλει, στην περίπτωση που απαιτείται και έπειτα από σχετική πρόσκληση, υπεύθυνη δήλωση, που υπογράφεται σύμφωνα με όσα ορίζονται στο άρθρο 79Α του ν. 4412/2016, στην οποία δηλώνεται ότι, δεν έχουν επέλθει στο πρόσωπό του οψιγενείς μεταβολές κατά την έννοια του άρθρου 104 του ν. 4412/2016 και μόνον στην περίπτωση του προσυμβατικού ελέγχου ή της άσκησης προδικαστικής προσφυγής κατά της απόφασης κατακύρωσης. Η υπεύθυνη δήλωση ελέγχεται από την αναθέτουσα αρχή και μνημονεύεται στο συμφωνητικό. Εφόσον δηλωθούν οψιγενείς μεταβολές, η δήλωση ελέγχεται από την Επιτροπή Διαγωνισμού, η οποία εισηγείται προς το αρμόδιο αποφαινόμενο όργανο.

Μετά από την οριστικοποίηση της απόφασης κατακύρωσης η αναθέτουσα αρχή προσκαλεί τον ανάδοχο, μέσω της λειτουργικότητας της «Επικοινωνίας» του ηλεκτρονικού διαγωνισμού στο ΕΣΗΔΗΣ, να προσέλθει για υπογραφή του συμφωνητικού, θέτοντάς του προθεσμία δεκαπέντε (15) ημερών από την κοινοποίηση της σχετικής ειδικής πρόσκλησης. Η σύμβαση θεωρείται συναφθείσα με την κοινοποίηση της πρόσκλησης του προηγούμενου εδαφίου στον ανάδοχο.

Πριν από την υπογραφή του συμφωνητικού και τουλάχιστον πέντε (5) ημέρες πριν από αυτήν, ο Ανάδοχος υποχρεούται να υποβάλει προς έγκριση στη ΣΤΑΣΥ τα απαιτούμενα ασφαλιστήρια συμβόλαια, σύμφωνα με τους όρους, τις καλύψεις και τα ελάχιστα όρια ευθύνης που προβλέπονται στο Παράρτημα VIII «Ασφαλιστικές Υποχρεώσεις» της παρούσας. Η υποβολή και έγκριση των ασφαλιστηρίων σύμφωνα με τις απαιτήσεις του Παραρτήματος VIII αποτελεί προϋπόθεση για την υπογραφή του συμφωνητικού.

Πριν την υπογραφή της σύμβασης υποβάλλεται υπογεγραμμένη η Υπεύθυνη Δήλωση της κοινής απόφασης των Υπουργών Ανάπτυξης και Επικρατείας 20977/23.08.2007 (Β' 1673) και Δικαιολογητικά διατήρησης των μητρώων του ν.3310/2005 όπως τροποποιήθηκε με τον ν.3414/2005. Ισχύει εφόσον η εκτιμώμενη αξία της σύμβασης υπερβαίνει το 1.000.000,00 ευρώ άνευ Φ.Π.Α

Στην περίπτωση που ο ανάδοχος δεν προσέλθει να υπογράψει το ως άνω συμφωνητικό μέσα στην ταχθείσα προθεσμία, με την επιφύλαξη αντικειμενικών λόγων ανωτέρας βίας,

κηρύσσεται έκπτωτος, καταπίπτει υπέρ της αναθέτουσας αρχής η εγγυητική επιστολή συμμετοχής του και ακολουθείται η ίδια ως άνω διαδικασία για τον προσφέροντα που υπέβαλε την αμέσως επόμενη πλέον συμφέρουσα από οικονομική άποψη προσφορά. Αν κανένας από τους προσφέροντες δεν προσέλθει για την υπογραφή του συμφωνητικού, η διαδικασία ανάθεσης ματαιώνεται σύμφωνα με την παράγραφο 3.5 της παρούσας Διακήρυξης. Στην περίπτωση αυτή, η αναθέτουσα αρχή μπορεί να αναζητήσει αποζημίωση, πέρα από την καταπίπτουσα εγγυητική επιστολή, ιδίως δυνάμει των άρθρων 197 και 198 του ΑΚ.

Εάν η αναθέτουσα αρχή δεν απευθύνει την ειδική πρόσκληση για την υπογραφή του συμφωνητικού εντός χρονικού διαστήματος εξήντα (60) ημερών από την οριστικοποίηση της απόφασης κατακύρωσης, με την επιφύλαξη της ύπαρξης επιτακτικού λόγου δημόσιου συμφέροντος ή αντικειμενικών λόγων ανωτέρας βίας, ο ανάδοχος δικαιούται να απέχει από την υπογραφή του συμφωνητικού, χωρίς να εκπέσει η εγγύηση συμμετοχής του, καθώς και να αναζητήσει αποζημίωση ιδίως δυνάμει των άρθρων 197 και 198 ΑΚ.

3.4 Προδικαστικές Προσφυγές - Προσωρινή και Οριστική Δικαστική Προστασία

Α. Κάθε ενδιαφερόμενος, ο οποίος έχει ή είχε συμφέρον να του ανατεθεί η συγκεκριμένη δημόσια σύμβαση και έχει υποστεί ή ενδέχεται να υποστεί ζημία από εκτελεστή πράξη ή παράλειψη της αναθέτουσας αρχής κατά παράβαση της ευρωπαϊκής ενωσιακής ή εσωτερικής νομοθεσίας στον τομέα των δημοσίων συμβάσεων, έχει δικαίωμα να προσφύγει στην Ενιαία Αρχή Δημοσίων Συμβάσεων (ΕΑΔΗΣΥ), σύμφωνα με τα ειδικότερα οριζόμενα στα άρθρα 345 επ. ν. 4412/2016 και 1 επ. π.δ. 39/2017, στρεφόμενος με προδικαστική προσφυγή, κατά πράξης ή παράλειψης της αναθέτουσας αρχής, προσδιορίζοντας ειδικώς τις νομικές και πραγματικές αιτιάσεις που δικαιολογούν το αίτημά του .

Σε περίπτωση προσφυγής κατά πράξης της αναθέτουσας αρχής, η προθεσμία για την άσκηση της προδικαστικής προσφυγής είναι:

(α) δέκα (10) ημέρες από την κοινοποίηση της προσβαλλόμενης πράξης στον ενδιαφερόμενο οικονομικό φορέα αν η πράξη κοινοποιήθηκε με ηλεκτρονικά μέσα ή τηλεομοιοτυπία ή

(β) δεκαπέντε (15) ημέρες από την κοινοποίηση της προσβαλλόμενης πράξης σε αυτόν αν χρησιμοποιήθηκαν άλλα μέσα επικοινωνίας, άλλως

(γ) δέκα (10) ημέρες από την πλήρη, πραγματική ή τεκμαιρόμενη, γνώση της πράξης που βλάπτει τα συμφέροντα του ενδιαφερόμενου οικονομικού φορέα. Η άσκηση προδικαστικής προσφυγής κατά της διακήρυξης του διαγωνισμού, επιτρέπεται μέχρι και δεκαπέντε (15) ημέρες από τη δημοσίευση της στο ΚΗΜΔΗΣ. Η ως άνω προθεσμία ισχύει και για κάθε τροποποίηση της διακήρυξης του διαγωνισμού.

Σε περίπτωση παράλειψης που αποδίδεται στην αναθέτουσα αρχή, η προθεσμία για την άσκηση της προδικαστικής προσφυγής είναι δεκαπέντε (15) ημέρες από την επομένη της συντέλεσης της προσβαλλόμενης παράλειψης .

Οι προθεσμίες ως προς την υποβολή των προδικαστικών προσφυγών και των παρεμβάσεων αρχίζουν την επομένη της ημέρας της προαναφερθείσας κατά περίπτωση κοινοποίησης ή γνώσης και λήγουν όταν περάσει ολόκληρη η τελευταία ημέρα και ώρα 23:59:59 και, αν αυτή είναι εξαιρετέα ή Σάββατο, όταν περάσει ολόκληρη η επομένη εργάσιμη ημέρα και ώρα 23:59:59.

Η προδικαστική προσφυγή συντάσσεται υποχρεωτικά με τη χρήση του τυποποιημένου εντύπου του Παραρτήματος Ι του π.δ/τος 39/2017 και κατατίθεται ηλεκτρονικά μέσω της λειτουργικότητας «Επικοινωνία» στην ηλεκτρονική περιοχή του συγκεκριμένου διαγωνισμού, επιλέγοντας την ένδειξη «Προδικαστική Προσφυγή» σύμφωνα με το άρθρο 18 της Κ.Υ.Α. Προμήθειες και Υπηρεσίες.

Η προδικαστική προσφυγή κατατίθεται ηλεκτρονικά στον ηλεκτρονικό τόπο του διαγωνισμού. Σε περίπτωση που η διαγωνιστική διαδικασία δεν διενεργείται μέσω του ΕΣΗΔΗΣ, η προδικαστική προσφυγή κατατίθεται στην ΕΑΔΗΣΥ. Σε περίπτωση τεχνικής αδυναμίας λειτουργίας του ΕΣΗΔΗΣ, η οποία ανακοινώνεται και πιστοποιείται εκ των προτέρων, για τις δημόσιες συμβάσεις προμηθειών και υπηρεσιών από τη Διεύθυνση Διαχείρισης, Ανάπτυξης και Υποστήριξης του ΕΣΗΔΗΣ του Υπουργείου Ψηφιακής Διακυβέρνησης και για τις δημόσιες συμβάσεις έργων, μελετών και παροχής τεχνικών και λοιπών συναφών επιστημονικών υπηρεσιών, από τη Γενική Γραμματεία Υποδομών του Υπουργείου Υποδομών και Μεταφορών, αναστέλλονται για το αντίστοιχο διάστημα οι σχετικές προθεσμίες. Σε περίπτωση αιφνίδιας τεχνικής αδυναμίας του ΕΣΗΔΗΣ, το προηγούμενο εδάφιο δεν εφαρμόζεται και η προσφυγή κατατίθεται στην ΕΑΔΗΣΥ με μήνυμα ηλεκτρονικού ταχυδρομείου, η δε τεχνική αδυναμία πιστοποιείται σύμφωνα με τη διαδικασία του τρίτου εδαφίου, εκ των υστέρων. Η προδικαστική προσφυγή περιέχει τις νομικές και πραγματικές αιτιάσεις που δικαιολογούν το αίτημά της. Η έκταση της προσφυγής δεν υπερβαίνει το όριο των είκοσι πέντε (25) σελίδων. Υπέρβαση του ορίου των σελίδων δικαιολογείται μόνο σε εξαιρετικές περιστάσεις, όπως ιδίως, αν με την προσφυγή αμφισβητείται η πλήρωση πλήθους τεχνικών προδιαγραφών. Το Κλιμάκιο εξέτασης της προσφυγής μπορεί να ζητήσει, με πράξη του Προέδρου του, τον περιορισμό της αδικαιολόγητης έκτασής της. Αν ο προσφεύγων δεν συμμορφωθεί με την πράξη του προηγούμενου εδαφίου, καταβάλλει παράβολο ίσο προς το διπλάσιο του παραβόλου που προβλέπεται για την άσκηση της προσφυγής.

Για το παραδεκτό της άσκησης της προδικαστικής προσφυγής κατατίθεται παράβολο από τον προσφεύγοντα υπέρ του Ελληνικού Δημοσίου, σύμφωνα με όσα ορίζονται στο άρθρο 363 Ν. 4412/2016 . Η επιστροφή του παραβόλου στον προσφεύγοντα γίνεται: α) σε περίπτωση ολικής ή μερικής αποδοχής της προσφυγής του, β) όταν η αναθέτουσα αρχή ανακαλεί την προσβαλλόμενη πράξη ή προβαίνει στην οφειλόμενη ενέργεια πριν από την έκδοση της απόφασης της ΕΑΔΗΣΥ επί της προσφυγής, γ) σε περίπτωση παραίτησης του προσφεύγοντα από την προσφυγή του έως και δέκα (10) ημέρες από την κατάθεση της προσφυγής.

Αν το δικαστήριο ακυρώσει απόφαση της ΕΑΔΗΣΥ και αναπέμψει την υπόθεση σε αυτήν για νέα κρίση, αν το παράβολο είχε επιστραφεί, κατατίθεται νέο ισόποσο παράβολο εντός τριών (3) ημερών από την κοινοποίηση στον προσφεύγοντα της πράξης περί ορισμού ημέρας εξέτασης της προδικαστικής προσφυγής και Εισηγητή. Αν το δικαστήριο ακυρώσει απόφαση της ΕΑΔΗΣΥ χωρίς να αναπέμψει την υπόθεση στην Αρχή για νέα κρίση, αποφαίνεται το ίδιο και για την τύχη του καταβληθέντος για την προδικαστική προσφυγή και μη επιστραφέντος παραβόλου. Στην περίπτωση αυτή, αν το δικαστήριο παραλείψει να περιλάβει στην απόφασή του διάταξη για την τύχη του παραβόλου της προδικαστικής προσφυγής, του οποίου είχε διαταχθεί η κατάπτωση, αυτό επιστρέφεται από την ΕΑΔΗΣΥ, μετά από αίτηση του ενδιαφερομένου.

Η προθεσμία για την άσκηση της προδικαστικής προσφυγής και η άσκησή της κωλύουν τη σύναψη της σύμβασης επί ποινή ακυρότητας, η οποία διαπιστώνεται με απόφαση της

ΕΑΔΗΣΥ μετά από άσκηση προδικαστικής προσφυγής, σύμφωνα με το άρθρο 368 του ν. 4412/2016 και 20 π.δ. 39/2017. Όμως, μόνη η άσκηση της προδικαστικής προσφυγής δεν κωλύει την πρόοδο της διαγωνιστικής διαδικασίας, υπό την επιφύλαξη χορήγησης από το Κλιμάκιο προσωρινής προστασίας σύμφωνα με το άρθρο 366 παρ. 1-2 ν. 4412/2016 και 15 παρ. 1-4 π.δ. 39/2017.

Η προηγούμενη παράγραφος δεν εφαρμόζεται στην περίπτωση που, κατά τη διαδικασία σύναψης της παρούσας σύμβασης, υποβληθεί μόνο μία (1) προσφορά.

Μετά την, κατά τα ως άνω, ηλεκτρονική κατάθεση της προδικαστικής προσφυγής η αναθέτουσα αρχή, μέσω της λειτουργίας «Επικοινωνία» :

α) Κοινοποιεί την προσφυγή το αργότερο έως την επομένη εργάσιμη ημέρα από την κατάθεσή της σε κάθε ενδιαφερόμενο τρίτο, ο οποίος μπορεί να θίγεται από την αποδοχή της προσφυγής, προκειμένου να ασκήσει το, προβλεπόμενο από τα άρθρα 362 παρ. 3 και 7 π.δ. 39/2017, δικαίωμα παρέμβασής του στη διαδικασία εξέτασης της προσφυγής, για τη διατήρηση της ισχύος της προσβαλλόμενης πράξης, προσκομίζοντας όλα τα κρίσιμα έγγραφα που έχει στη διάθεσή του.

β) Διαβιβάζει στην ΕΑΔΗΣΥ, το αργότερο εντός δεκαπέντε (15) ημερών από την ημέρα κατάθεσης, τον πλήρη φάκελο της υπόθεσης, τα αποδεικτικά κοινοποίησης στους ενδιαφερόμενους τρίτους αλλά και την Έκθεση Απόψεών της επί της προσφυγής. Στην Έκθεση Απόψεων η αναθέτουσα αρχή μπορεί να παραθέσει αρχική ή συμπληρωματική αιτιολογία για την υποστήριξη της προσβαλλόμενης με την προδικαστική προσφυγή πράξης.

γ) Κοινοποιεί σε όλα τα μέρη την Έκθεση Απόψεων, τις Παρεμβάσεις και τα σχετικά έγγραφα που τυχόν τη συνοδεύουν, μέσω του ηλεκτρονικού τόπου του διαγωνισμού το αργότερο έως την επομένη εργάσιμη ημέρα από την κατάθεσή τους.

δ)Συμπληρωματικά υπομνήματα κατατίθενται από οποιοδήποτε από τα μέρη μέσω της πλατφόρμας του ΕΣΗΔΗΣ το αργότερο εντός πέντε (5) ημερών από την κοινοποίηση των απόψεων της αναθέτουσας αρχής .

Η άσκηση της προδικαστικής προσφυγής αποτελεί προϋπόθεση για την άσκηση των ένδικων βοηθημάτων της αίτησης αναστολής και της αίτησης ακύρωσης του άρθρου 372 ν. 4412/2016 κατά των εκτελεστών πράξεων ή παραλείψεων της αναθέτουσας αρχής .

Β. Όποιος έχει έννομο συμφέρον μπορεί να ζητήσει, εφαρμοζόμενων αναλογικά των διατάξεων του π.δ. 18/1989, την αναστολή της εκτέλεσης της απόφασης της ΕΑΔΗΣΥ και την ακύρωσή της ενώπιον του αρμοδίου διοικητικού δικαστηρίου, το οποίο αποφαίνεται αμετακλήτως. Δικαίωμα άσκησης των ίδιων ενδίκων βοηθημάτων έχει και η αναθέτουσα αρχή αν η ΕΑΔΗΣΥ κάνει δεκτή την προδικαστική προσφυγή. Με τα ένδικα βοηθήματα της αίτησης αναστολής και της αίτησης ακύρωσης λογίζονται ως συμπροσβαλλόμενες με την απόφαση της ΕΑΔΗΣΥ και όλες οι συναφείς προς την ανωτέρω απόφαση πράξεις ή παραλείψεις της αναθέτουσας αρχής, εφόσον έχουν εκδοθεί ή συντελεστεί αντιστοίχως έως τη συζήτηση της αίτησης αναστολής ή την πρώτη συζήτηση της αίτησης ακύρωσης .

Η άσκηση της αίτησης αναστολής δεν εξαρτάται από την προηγούμενη άσκηση της αίτησης ακύρωσης. Η αίτηση αναστολής κατατίθεται στο ως άνω ακυρωτικό δικαστήριο μέσα σε προθεσμία δέκα (10) ημερών από κοινοποίηση ή την πλήρη γνώση της απόφασης επί της προδικαστικής προσφυγής και συζητείται το αργότερο εντός τριάντα (30) ημερών από την κατάθεσή της. Η άσκησή της κωλύει τη σύναψη της σύμβασης, εκτός εάν με την προσωρινή

διαταγή ο αρμόδιος δικαστής αποφανθεί διαφορετικά. Για την άσκηση της αιτήσεως αναστολής κατατίθεται παράβολο αποκλειστικά διπλότυπο είσπραξης από τις Δημόσιες Οικονομικές Υπηρεσίες, σύμφωνα με τα ειδικότερα οριζόμενα στο άρθρο 372 παρ. 4 εδ. γ'-ζ' του ν. 4412/2016. Με την κατάθεση της αιτήσεως αναστολής η προθεσμία άσκησης της αίτησης ακύρωσης διακόπτεται και αρχίζει από την επίδοση της σχετικής απόφασης. Ο διάδικος που πέτυχε υπέρ αυτού την αναστολή της εκτέλεσης της προσβαλλόμενης πράξης, οφείλει μέσα σε προθεσμία δέκα (10) ημερών από την επίδοση της απόφασης αυτής, να ασκήσει την αίτηση ακύρωσης, διαφορετικά αίρεται αυτοδικαίως η ισχύς της αναστολής.

Γ. Διαφορές από τον συγκεκριμένο διαγωνισμό που ανακύπτουν: α) από πράξεις της αναθέτουσας αρχής οι οποίες κοινοποιούνται στον θιγόμενο, ή των οποίων προκύπτει εκ μέρους του πλήρης γνώση, μετά την 1.9.2021, β) από παραλείψεις που συντελούνται από μέρους της μετά την 1.9.2021, εκδικάζονται με τις νέες ειδικές δικονομικές διατάξεις του άρθρου 372 ν. 4412/2016 όπως αντικαταστάθηκε με το άρθρο 138 ν. 4782/2021 , σύμφωνα με τις οποίες:

Με το ίδιο δικόγραφο δύναται δικονομικά να ασκηθεί αίτηση αναστολής εκτέλεσης και ακύρωσης των αποφάσεων της ΕΑΔΗΣΥ.

Η προθεσμία για την άσκηση και η άσκηση της αίτησης ενώπιον του αρμοδίου δικαστηρίου κωλύουν, εκ του νόμου, τη σύναψη της σύμβασης μέχρι την έκδοση της οριστικής δικαστικής απόφασης, εκτός εάν με προσωρινή διαταγή το δικαστήριο αυτό αποφανθεί διαφορετικά. Επίσης, η προθεσμία για την άσκηση και η άσκηση της αίτησης κωλύουν την πρόοδο της διαδικασίας ανάθεσης για χρονικό διάστημα δεκαπέντε (15) ημερών από την άσκηση της αίτησης, εκτός εάν με προσωρινή διαταγή το δικαστήριο αυτό αποφανθεί διαφορετικά.
Από 01.10.2025 τα ανωτέρω ισχύουν ως τροποποιήθηκαν από τις οικείες διατάξεις του ν.5218/2025 (ιδία άρθρα 23 έως 30 αυτού).

3.5 Ματαίωση Διαδικασίας

Η αναθέτουσα αρχή ματαιώνει ή δύναται να ματαιώσει εν όλω ή εν μέρει, αιτιολογημένα, τη διαδικασία ανάθεσης, για τους λόγους και υπό τους όρους του άρθρου 106 του ν. 4412/2016, μετά από γνώμη της αρμόδιας Επιτροπής του Διαγωνισμού. Επίσης, αν διαπιστωθούν σφάλματα ή παραλείψεις σε οποιοδήποτε στάδιο της διαδικασίας ανάθεσης, μπορεί, μετά από γνώμη της ως άνω Επιτροπής, να ακυρώσει μερικώς τη διαδικασία ή να αναμορφώσει ανάλογα το αποτέλεσμά της ή να αποφασίσει την επανάληψή της από το σημείο που εμφιλοχώρησε το σφάλμα ή η παράλειψη.

Ειδικότερα, η αναθέτουσα αρχή ματαιώνει τη διαδικασία σύναψης όταν αυτή αποβεί άγονη είτε λόγω μη υποβολής προσφοράς είτε λόγω απόρριψης όλων των προσφορών, καθώς και στην περίπτωση του δευτέρου εδαφίου της παρ. 7 του άρθρου 105, περί κατακύρωσης και σύναψης σύμβασης.

Επίσης μπορεί να ματαιώσει τη διαδικασία: α) λόγω παράτυπης διεξαγωγής της διαδικασίας ανάθεσης, εκτός εάν μπορεί να θεραπεύσει το σφάλμα ή την παράλειψη σύμφωνα με την παρ. 3 του άρθρου 106 , β) αν οι οικονομικές και τεχνικές παράμετροι που σχετίζονται με τη διαδικασία ανάθεσης άλλαξαν ουσιωδώς και η εκτέλεση του συμβατικού αντικειμένου δεν ενδιαφέρει πλέον την αναθέτουσα αρχή ή τον φορέα για τον οποίο προορίζεται το υπό ανάθεση αντικείμενο, γ) αν λόγω ανωτέρας βίας, δεν είναι δυνατή η κανονική εκτέλεση της σύμβασης, δ) αν η επιλεγείσα προσφορά κριθεί ως μη συμφέρουσα

από οικονομική άποψη, ε) στην περίπτωση των παρ. 3 και 4 του άρθρου 97, περί χρόνου ισχύος προσφορών, στ) για άλλους επιτακτικούς λόγους δημοσίου συμφέροντος, όπως ιδίως, δημόσιας υγείας ή προστασίας του περιβάλλοντος.

4. ΟΡΟΙ ΕΚΤΕΛΕΣΗΣ ΤΗΣ ΣΥΜΒΑΣΗΣ

4.1 Εγγυήσεις

4.1.1 Εγγύηση καλής εκτέλεσης και εγγύηση προκαταβολής:

α) Για την υπογραφή της σύμβασης απαιτείται η παροχή εγγύησης καλής εκτέλεσης, σύμφωνα με το άρθρο 302 παρ. 1 β) του ν. 4412/2016, το ύψος της οποίας ανέρχεται σε ποσοστό **4%, ήτοι 16.347,80 €** επί της εκτιμώμενης αξίας της σύμβασης ή του τμήματος της σύμβασης, χωρίς να συμπεριλαμβάνονται τα δικαιώματα προαίρεσης και κατατίθεται μέχρι και την υπογραφή του συμφωνητικού.

Η εγγύηση καλής εκτέλεσης, προκειμένου να γίνει αποδεκτή , πρέπει να περιλαμβάνει κατ' ελάχιστον τα αναφερόμενα στην παράγραφο 2.1.5. στοιχεία της παρούσας. Το περιεχόμενό της είναι σύμφωνο με το υπόδειγμα που περιλαμβάνεται στο Παράρτημα ΙΙΙ της Διακήρυξης και τα οριζόμενα στο άρθρο 302 του ν. 4412/2016.

Η εγγύηση καλής εκτέλεσης της σύμβασης καλύπτει συνολικά και χωρίς διακρίσεις την εφαρμογή όλων των όρων της σύμβασης και κάθε απαίτηση του αναθέτοντα φορέα έναντι του αναδόχου.

Σε περίπτωση τροποποίησης της σύμβασης κατά την παράγραφο 4.5, η οποία συνεπάγεται αύξηση της συμβατικής αξίας, ο ανάδοχος είναι υποχρεωμένος να καταθέσει πριν την τροποποίηση, συμπληρωματική εγγύηση το ύψος της οποίας ανέρχεται σε ποσοστό 4% επί του ποσού της αύξησης της αξίας της σύμβασης.

Ο χρόνος ισχύος της εγγύησης καλής εκτέλεσης πρέπει να είναι μεγαλύτερος από τον συμβατικό χρόνο φόρτωσης ή παράδοσης, για διάστημα 60 ημερών.

Η εγγύηση καλής εκτέλεσης καταπίπτει υπέρ της αναθέτουσας αρχής στην περίπτωση παραβίασης, από τον ανάδοχο, των όρων της σύμβασης, όπως αυτή ειδικότερα ορίζει.

Η/Οι εγγύηση/εις καλής εκτέλεσης επιστρέφεται/ονται στο σύνολό του/ς μετά από την ποσοτική και ποιοτική παραλαβή του συνόλου του αντικειμένου της σύμβασης.

Σε περίπτωση που στο πρωτόκολλο οριστικής και ποσοτικής παραλαβής αναφέρονται παρατηρήσεις ή υπάρχει εκπρόθεσμη παράδοση, η επιστροφή των εγγυήσεων καλής εκτέλεσης και προκαταβολής γίνεται μετά από την αντιμετώπιση, σύμφωνα με όσα προβλέπονται, των παρατηρήσεων και του εκπρόθεσμου. Αν τα αγαθά είναι διαιρετά και η παράδοση γίνεται, σύμφωνα με τη σύμβαση, τμηματικά, οι εγγυήσεις καλής εκτέλεσης και προκαταβολής αποδεσμεύονται σταδιακά, κατά το ποσόν που αναλογεί στην αξία του μέρους της ποσότητας των αγαθών που παραλήφθηκε οριστικά. Για τη σταδιακή αποδέσμευσή τους απαιτείται προηγούμενη γνωμοδότηση του αρμόδιου συλλογικού οργάνου. Εάν στο πρωτόκολλο παραλαβής αναφέρονται παρατηρήσεις ή υπάρχει εκπρόθεσμη παράδοση, η παραπάνω σταδιακή αποδέσμευση γίνεται μετά από την αντιμετώπιση, σύμφωνα με όσα προβλέπονται, των παρατηρήσεων και του εκπρόθεσμου.

Η/Οι εγγύηση/εις καλής εκτέλεσης επιστρέφεται/ονται στο σύνολό του/ς μετά από την ποσοτική και ποιοτική παραλαβή του συνόλου του αντικειμένου της σύμβασης.

Η απόσβεση της προκαταβολής πραγματοποιείται και η εγγύηση προκαταβολής επιστρέφεται μετά από την οριστική ποσοτική και ποιοτική παραλαβή των αγαθών.

Διευκρινίζεται ότι για συμβάσεις εκτιμώμενης αξίας ίσης ή κατώτερης του ποσού των 30.000,00€ δεν απαιτείται η προσκόμιση εγγυητικής επιστολής καλής εκτέλεσης.

Β) Εγγύηση Έντοκης Προκαταβολής (ΔΕΝ ΠΡΟΒΛΕΠΕΤΑΙ)

4.1.2 Εγγύηση καλής λειτουργίας. (Απαιτείται)

Απαιτείται η εγγύηση καλής λειτουργίας διάρκεια ενός (1) έτους, με έναρξη από την ημερομηνία έκδοσης του Πρωτοκόλλου Παραλαβής του έργου.

4.2 Συμβατικό Πλαίσιο - Εφαρμοστέα Νομοθεσία

Κατά την εκτέλεση της σύμβασης εφαρμόζονται οι διατάξεις του ν. 4412/2016, όπως τροποποιηθείς ισχύει, οι όροι της παρούσας διακήρυξης και συμπληρωματικά ο Αστικός Κώδικας.

4.3 Όροι εκτέλεσης της σύμβασης

4.3.1. Κατά την εκτέλεση της σύμβασης ο ανάδοχος τηρεί τις υποχρεώσεις στους τομείς του περιβαλλοντικού, κοινωνικοασφαλιστικού και εργατικού δικαίου, που έχουν θεσπισθεί με το δίκαιο της Ένωσης, το εθνικό δίκαιο, συλλογικές συμβάσεις ή διεθνείς διατάξεις περιβαλλοντικού, κοινωνικοασφαλιστικού και εργατικού δικαίου, οι οποίες απαριθμούνται στο Παράρτημα XIV του Προσαρτήματος Β΄ του Ν.4412/16.

Η τήρηση των εν λόγω υποχρεώσεων από τον ανάδοχο και τους υπεργολάβους του ελέγχεται και βεβαιώνεται από τα όργανα που επιβλέπουν την εκτέλεση της σύμβασης και τις αρμόδιες δημόσιες αρχές και υπηρεσίες που ενεργούν εντός των ορίων της ευθύνης και της αρμοδιότητάς τους.

4.3.2. Στις συμβάσεις προμηθειών προϊόντων που εμπίπτουν στο πεδίο εφαρμογής του ν. 2939/2001, επιπλέον του όρου της παρ. 4.3.1 περιλαμβάνεται ο όρος ότι ο ανάδοχος υποχρεούται κατά την υπογραφή της σύμβασης και καθ' όλη τη διάρκεια εκτέλεσης να τηρεί τις υποχρεώσεις των παραγράφων 2 και 11 του άρθρου 4β ή και της παρ. 1 του άρθρου 12 ή και της παρ. 1 του άρθρου 16 του ν.2939/2001. Η τήρηση των υποχρεώσεων ελέγχεται από την αναθέτουσα αρχή μέσω του αρχείου δημοσιοποίησης εγγεγραμμένων παραγωγών στο Εθνικό Μητρώο Παραγωγών (ΕΜΠΑ) που τηρείται στην ηλεκτρονική σελίδα του Ε.Ο.ΑΝ. εντός της προθεσμίας της παραγράφου 4 του άρθρου 105 του ν. 4412/2016 και αποτελεί προϋπόθεση για την υπογραφή του συμφωνητικού, στο οποίο γίνεται υποχρεωτικά μνεία του αριθμού ΕΜΠΑ του υπόχρεου παραγωγού. Η μη τήρηση των υποχρεώσεων της παρούσας παραγράφου έχει τις συνέπειες της παραγράφου http://www.eaadhsy.gr/n4412/n4412fulltextlinks.html - art105_57 του άρθρου 105 του ν. 4412/2016.

4.3.3. Ο ανάδοχος δεσμεύεται ότι :

α) σε όλα τα στάδια που προηγήθηκαν της σύμβασης δεν ενήργησε αθέμιτα, παράνομα ή καταχρηστικά και ότι θα εξακολουθήσει να μην ενεργεί κατ` αυτόν τον τρόπο κατά το στάδιο εκτέλεσης της σύμβασης,

β) ότι θα δηλώσει αμελλητί στην αναθέτουσα αρχή, από τη στιγμή που λάβει γνώση, οποιαδήποτε κατάσταση (ακόμη και ενδεχόμενη) σύγκρουσης συμφερόντων (προσωπικών, οικογενειακών, οικονομικών, πολιτικών ή άλλων κοινών συμφερόντων, συμπεριλαμβανομένων και αντικρουόμενων επαγγελματικών συμφερόντων) μεταξύ των νομίμων ή εξουσιοδοτημένων εκπροσώπων του καθώς και υπαλλήλων ή συνεργατών τους οποίους απασχολεί στην εκτέλεση της σύμβασης (π.χ. με σύμβαση υπεργολαβίας) και μελών του προσωπικού της αναθέτουσας αρχής που εμπλέκονται καθ' οιονδήποτε τρόπο στη

διαδικασία εκτέλεσης της σύμβασης ή/και μπορούν να επηρεάσουν την έκβαση και τις αποφάσεις της αναθέτουσας αρχής περί την εκτέλεσή της, οποτεδήποτε και εάν η κατάσταση αυτή προκύψει κατά τη διάρκεια εκτέλεσης της σύμβασης.

Οι υποχρεώσεις και οι απαγορεύσεις της ρήτρας αυτής ισχύουν, αν ο ανάδοχος είναι ένωση, για όλα τα μέλη της ένωσης, καθώς και για τους υπεργολάβους που χρησιμοποιεί. Στο συμφωνητικό περιλαμβάνεται σχετική δεσμευτική δήλωση τόσο του αναδόχου όσο και των υπεργολάβων του.

4.3. Ασφαλιστικές υποχρεώσεις:

Ο Ανάδοχος υποχρεούται να τηρεί καθ' όλη τη διάρκεια της σύμβασης τις ασφαλιστικές υποχρεώσεις και να διατηρεί σε πλήρη ισχύ τις ασφαλιστικές καλύψεις που προβλέπονται στο Παράρτημα VIII «Ασφαλιστικές Υποχρεώσεις» της παρούσας, το οποίο αποτελεί αναπόσπαστο μέρος των συμβατικών όρων.

4.4 Υπεργολαβία

4.4.1. Ο Ανάδοχος δεν απαλλάσσεται από τις συμβατικές του υποχρεώσεις και ευθύνες λόγω ανάθεσης της εκτέλεσης τμήματος/τμημάτων της σύμβασης σε υπεργολάβους. Η τήρηση των υποχρεώσεων της παρ. 2 του άρθρου 18 του ν. 4412/2016 από υπεργολάβους δεν αίρει την ευθύνη του κυρίου αναδόχου.

4.4.2. Κατά την υπογραφή της σύμβασης ο κύριος ανάδοχος υποχρεούται να αναφέρει στην αναθέτουσα αρχή το όνομα, τα στοιχεία επικοινωνίας και τους νόμιμους εκπροσώπους των υπεργολάβων του, οι οποίοι συμμετέχουν στην εκτέλεση αυτής, εφόσον είναι γνωστά τη συγκεκριμένη χρονική στιγμή. Επιπλέον, υποχρεούται να γνωστοποιεί στην αναθέτουσα αρχή κάθε αλλαγή των πληροφοριών αυτών, κατά τη διάρκεια της σύμβασης, καθώς και τις απαιτούμενες πληροφορίες σχετικά με κάθε νέο υπεργολάβο, τον οποίο ο κύριος ανάδοχος χρησιμοποιεί εν συνεχεία στην εν λόγω σύμβαση, προσκομίζοντας τα σχετικά συμφωνητικά/δηλώσεις συνεργασίας. Σε περίπτωση διακοπής της συνεργασίας του Αναδόχου με υπεργολάβο/ υπεργολάβους της σύμβασης, αυτός υποχρεούται σε άμεση γνωστοποίηση της διακοπής αυτής στην Αναθέτουσα Αρχή, οφείλει δε να διασφαλίσει την ομαλή εκτέλεση του τμήματος/ των τμημάτων της σύμβασης είτε από τον ίδιο, είτε από νέο υπεργολάβο τον οποίο θα γνωστοποιήσει στην αναθέτουσα αρχή κατά την ως άνω διαδικασία.

4.4.3. Η αναθέτουσα αρχή επαληθεύει τη συνδρομή των λόγων αποκλεισμού για τους υπεργολάβους, όπως αυτοί περιγράφονται στην παράγραφο 2.2.3.και με τα αποδεικτικά μέσα της παραγράφου 2.2.9.2 της παρούσας, εφόσον το(α) τμήμα(τα) της σύμβασης, το(α) οποίο(α) ο ανάδοχος προτίθεται να αναθέσει υπό μορφή υπεργολαβίας σε τρίτους, υπερβαίνουν σωρευτικά το ποσοστό του τριάντα τοις εκατό (30%) της συνολικής αξίας της σύμβασης. Επιπλέον, προκειμένου να μην αθετούνται οι υποχρεώσεις της παρ. 2 του άρθρου 18 του ν. 4412/2016, δύναται να επαληθεύσει τους ως άνω λόγους και για τμήμα ή τμήματα της σύμβασης που υπολείπονται του ως άνω ποσοστού.

Όταν από την ως άνω επαλήθευση προκύπτει ότι συντρέχουν λόγοι αποκλεισμού απαιτεί ή δύναται να απαιτήσει την αντικατάστασή του, κατά τα ειδικότερα αναφερόμενα στις παρ. 5 και 6 του άρθρου 131 του ν. 4412/2016.

4.5 Τροποποίηση σύμβασης κατά τη διάρκειά της

Η σύμβαση μπορεί να τροποποιείται κατά τη διάρκειά της, χωρίς να απαιτείται νέα διαδικασία σύναψης σύμβασης, μόνο σύμφωνα με τους όρους και τις προϋποθέσεις του άρθρου 132 του ν. 4412/2016 και κατόπιν γνωμοδότησης της Επιτροπής της περ. β της παρ. 11 του άρθρου 221 του ν. 4412/2016.

Μετά τη λύση της σύμβασης λόγω της έκπτωσης του αναδόχου, σύμφωνα με το άρθρο 203 του ν. 4412/2016 και την παράγραφο 5.2. της παρούσας, όπως και σε περίπτωση καταγγελίας για όλους λόγους της παραγράφου 4.6, πλην αυτού της περ. (α), η αναθέτουσα αρχή δύναται να προσκαλέσει τον επόμενο, κατά σειρά κατάταξης οικονομικό φορέα που συμμετέχει στην παρούσα διαδικασία ανάθεσης της συγκεκριμένης σύμβασης και να του προτείνει να αναλάβει το ανεκτέλεστο αντικείμενο της σύμβασης, με τους ίδιους όρους και προϋποθέσεις και σε τίμημα που δεν θα υπερβαίνει την προσφορά που αυτός είχε υποβάλει (ρήτρα υποκατάστασης). Η σύμβαση συνάπτεται εφόσον εντός της τεθείσας προθεσμίας περιέλθει στην αναθέτουσα αρχή έγγραφη και ανεπιφύλακτη αποδοχή της. Η άπρακτη πάροδος της προθεσμίας θεωρείται ως απόρριψη της πρότασης.

4.6 Δικαίωμα μονομερούς λύσης της σύμβασης

4.6.1. Η αναθέτουσα αρχή μπορεί, με τις προϋποθέσεις που ορίζουν οι κείμενες διατάξεις, να καταγγείλει τη σύμβαση κατά τη διάρκεια της εκτέλεσής της, εφόσον:

α) η σύμβαση υποστεί ουσιώδη τροποποίηση, κατά την έννοια της παρ. 4 του άρθρου 132 του ν. 4412/2016, που θα απαιτούσε νέα διαδικασία σύναψης σύμβασης

β) ο ανάδοχος, κατά το χρόνο της ανάθεσης της σύμβασης, τελούσε σε μια από τις καταστάσεις που αναφέρονται στην παράγραφο 2.2.3.1 και, ως εκ τούτου, θα έπρεπε να έχει αποκλειστεί από τη διαδικασία σύναψης της σύμβασης,

γ) η σύμβαση δεν έπρεπε να ανατεθεί στον ανάδοχο λόγω σοβαρής παραβίασης των υποχρεώσεων που υπέχει από τις Συνθήκες και την Οδηγία 2014/24/ΕΕ, η οποία έχει αναγνωριστεί με απόφαση του Δικαστηρίου της Ένωσης στο πλαίσιο διαδικασίας δυνάμει του άρθρου 258 της ΣΛΕΕ.

δ) ο ανάδοχος καταδικαστεί αμετάκλητα, κατά τη διάρκεια εκτέλεσης της σύμβασης, για ένα από τα αδικήματα που αναφέρονται στην παρ. 2.2.3.1 της παρούσας,

ε) ο ανάδοχος πτωχεύσει ή υπαχθεί σε διαδικασία ειδικής εκκαθάρισης ή τεθεί υπό αναγκαστική διαχείριση από εκκαθαριστή ή από το δικαστήριο ή υπαχθεί σε διαδικασία πτωχευτικού συμβιβασμού ή αναστείλει τις επιχειρηματικές του δραστηριότητες ή υπαχθεί σε διαδικασία εξυγίανσης και δεν τηρεί τους όρους αυτής ή εάν βρεθεί σε οποιαδήποτε ανάλογη κατάσταση, προκύπτουσα από παρόμοια διαδικασία, προβλεπόμενη σε εθνικές διατάξεις νόμου.

Η αναθέτουσα αρχή μπορεί να μην καταγγείλει τη σύμβαση, υπό την προϋπόθεση ότι ο ανάδοχος ο οποίος θα βρεθεί σε μία εκ των καταστάσεων που αναφέρονται στην περίπτωση αυτή αποδεικνύει ότι είναι σε θέση να εκτελέσει τη σύμβαση, λαμβάνοντας υπόψη τις ισχύουσες διατάξεις και τα μέτρα για τη συνέχιση της επιχειρηματικής του λειτουργίας.

στ) ο ανάδοχος παραβεί αποδεδειγμένα τις υποχρεώσεις του που απορρέουν από την δέσμευση ακεραιότητας της παρ. 4.3.3. της παρούσας, ως αναλυτικά περιγράφονται στο συνημμένο στην παρούσα σχέδιο σύμβασης.

5. ΕΙΔΙΚΟΙ ΟΡΟΙ ΕΚΤΕΛΕΣΗΣ ΤΗΣ ΣΥΜΒΑΣΗΣ

5.1 Τρόπος πληρωμής

5.1.1. Η πληρωμή του αναδόχου θα πραγματοποιηθεί με τον πιο κάτω τρόπο

Το 100% της συμβατικής αξίας μετά την οριστική παραλαβή των υλικών

Τα δικαιολογητικά που απαιτούνται κατ' ελάχιστον είναι τα παρακάτω:

α) **Πρωτόκολλο οριστικής ποσοτικής και ποιοτικής παραλαβής** ή σε περίπτωση αυτοδίκαιης παραλαβής, αποδεικτικό προσκόμισης του υλικού, σύμφωνα με το άρθρο 208 του ν.4412/16 .

β) **Αποδεικτικό παράδοσης του υλικού.**

γ) **Τιμολόγιο του προμηθευτή.**

Για τις διαδικασίες σύναψης συμβάσεων που εκκινούν από 01.06.2024, οι ανάδοχοι οφείλουν να εκδίδουν ως παραστατικό ηλεκτρονικό τιμολόγιο για φορείς του ευρύτερου δημόσιου τομέα, σύμφωνα με τις εκάστοτε ισχύουσες εφαρμοστέες διατάξεις και οδηγίες των αρμόδιων αρχών (ΑΑΔΕ, Υπουργείο Οικονομικών κλπ).

δ) **Πιστοποιητικό Φορολογικής και Ασφαλιστικής Ενημερότητας** σύμφωνα με τις κείμενες διατάξεις.

Ο Ανάδοχος θα προσκομίσει επίσης οποιοδήποτε άλλο δικαιολογητικό απαιτείται από την ελληνική νομοθεσία και ζητηθεί από την ΣΤΑΣΥ.

Οι πληρωμές θα γίνονται εξήντα (60) ημέρες μετά από την ημερομηνία παραλαβής του τιμολογίου και υπό την προϋπόθεση ότι θα έχουν υποβληθεί τα ως άνω δικαιολογητικά.

Διευκρινίζεται ότι:

Ο Ανάδοχος θα είναι πλήρως και αποκλειστικά υπεύθυνος για όλες τις εισφορές, οφειλές, τέλη και άλλες πληρωμές στα Ταμεία Κοινωνικής Ασφάλισης, Υγειονομικής Περίθαλψης και Συντάξεων, Επαγγελματικών, Δημόσιων ή άλλων φορέων, όπως τα ΙΚΑ, ΤΣΜΕΔΕ, ΠΕΔΜΕΔΕ, ΤΕΕ κλπ.

Το Συμβατικό Τίμημα δεν περιλαμβάνει Φόρο Προστιθέμενης Αξίας. Ο Φόρος Προστιθέμενης Αξίας θα καταβάλλεται από την ΣΤΑΣΥ στον Ανάδοχο με την πληρωμή κάθε Τιμολογίου.

5.1.2.Τον Ανάδοχο βαρύνουν οι υπέρ τρίτων κρατήσεις, ως και κάθε άλλη επιβάρυνση, σύμφωνα με την κείμενη νομοθεσία, μη συμπεριλαμβανομένου Φ.Π.Α., για την εκτέλεση των υπηρεσιών στον τόπο και με τον τρόπο που προβλέπεται στα έγγραφα της σύμβασης. Ιδίως βαρύνεται με τις ακόλουθες κρατήσεις:

Κράτηση 0,1% η οποία υπολογίζεται επί της αξίας κάθε πληρωμής προ φόρων και κρατήσεων της αρχικής, καθώς και κάθε συμπληρωματικής σύμβασης Υπέρ της ΕΑΔΗΣΥ

5.2 Κήρυξη οικονομικού φορέα εκπτώτου - Κυρώσεις

5.2.1. Ο ανάδοχος κηρύσσεται υποχρεωτικά έκπτωτος από τη σύμβαση και από κάθε δικαίωμα που απορρέει από αυτήν, με απόφαση της αναθέτουσας αρχής, ύστερα από γνωμοδότηση του αρμόδιου συλλογικού οργάνου (Επιτροπή Παρακολούθησης και Παραλαβής):

α) στην περίπτωση της παρ. 7 του άρθρου 105 περί κατακύρωσης και σύναψης σύμβασης,

β) στην περίπτωση που δεν εκπληρώσει τις υποχρεώσεις του που απορρέουν από τη σύμβαση ή/και δεν συμμορφωθεί με τις σχετικές γραπτές εντολές της υπηρεσίας, που είναι σύμφωνες με τη σύμβαση ή τις κείμενες διατάξεις, εντός του συμφωνημένου χρόνου εκτέλεσης της σύμβασης,

γ) εφόσον δεν φορτώσει, δεν παραδώσει ή δεν αντικαταστήσει τα συμβατικά αγαθά ή δεν επισκευάσει ή δεν συντηρήσει αυτά μέσα στον συμβατικό χρόνο ή στον χρόνο παράτασης που του δόθηκε, σύμφωνα με όσα προβλέπονται στο άρθρο 206 του ν. 4412/2016 και την παρούσα διακήρυξη, με την επιφύλαξη της επόμενης παραγράφου.

Στην περίπτωση συνδρομής λόγου έκπτωσης του αναδόχου από σύμβαση κατά την ως άνω περίπτωση γ, η αναθέτουσα αρχή κοινοποιεί στον ανάδοχο ειδική όχληση, η οποία μνημονεύει τις διατάξεις του άρθρου 203 του ν. 4412/2016 και περιλαμβάνει συγκεκριμένη περιγραφή των ενεργειών στις οποίες οφείλει να προβεί ο ανάδοχος, προκειμένου να συμμορφωθεί, μέσα σε προθεσμία η οποία δεν μπορεί να είναι μικρότερη των δεκαπέντε (15) ημερών. Αν η προθεσμία που τεθεί με την ειδική όχληση, παρέλθει, χωρίς ο ανάδοχος να συμμορφωθεί, κηρύσσεται έκπτωτος μέσα σε προθεσμία τριάντα (30) ημερών από την άπρακτη πάροδο της προθεσμίας συμμόρφωσης, με απόφαση της αναθέτουσας αρχής.

Ο ανάδοχος δεν κηρύσσεται έκπτωτος για λόγους που αφορούν σε υπαιτιότητα του φορέα εκτέλεσης της σύμβασης ή αν συντρέχουν λόγοι ανωτέρας βίας.

Στον οικονομικό φορέα, που κηρύσσεται έκπτωτος από τη σύμβαση, επιβάλλονται, με απόφαση του αποφαινόμενου οργάνου, ύστερα από γνωμοδότηση του αρμόδιου οργάνου, το οποίο υποχρεωτικά καλεί τον ενδιαφερόμενο προς παροχή εξηγήσεων, αθροιστικά οι παρακάτω κυρώσεις:

α) ολική κατάπτωση της εγγύησης συμμετοχής ή καλής εκτέλεσης της σύμβασης κατά περίπτωση,

β)**(ΔΕΝ ΠΡΟΒΛΕΠΕΤΑΙ)** είσπραξη εντόκως της προκαταβολής που χορηγήθηκε στον έκπτωτο από τη σύμβαση ανάδοχο είτε από ποσόν που δικαιούται να λάβει είτε με κατάθεση του ποσού από τον ίδιο είτε με κατάπτωση της εγγύησης προκαταβολής. Ο υπολογισμός των τόκων γίνεται από την ημερομηνία λήψης της προκαταβολής από τον ανάδοχο μέχρι την ημερομηνία έκδοσης της απόφασης κήρυξης του ως εκπτώτου, με το ισχύον κάθε φορά ανώτατο όριο επιτοκίου για τόκο από δικαιοπραξία, από την ημερομηνία δε αυτή και μέχρι της επιστροφής της, με το ισχύον κάθε φορά επιτόκιο για τόκο υπερημερίας.

γ) Καταλογισμός του διαφέροντος, που προκύπτει εις βάρος της αναθέτουσας αρχής, εφόσον αυτή προμηθευτεί τα αγαθά, που δεν προσκομίστηκαν προσηκόντως από τον έκπτωτο οικονομικό φορέα, αναθέτοντας το ανεκτέλεστο αντικείμενο της σύμβασης στον επόμενο κατά σειρά κατάταξης οικονομικό φορέα που είχε λάβει μέρος στη διαδικασία ανάθεσης της σύμβασης. Αν ο οικονομικός φορέας του προηγούμενου εδαφίου δεν αποδεχθεί την ανάθεση της σύμβασης, η αναθέτουσα αρχή μπορεί να προμηθευτεί τα αγαθά, που δεν προσκομίστηκαν προσηκόντως από τον έκπτωτο οικονομικό φορέα, από τρίτο οικονομικό φορέα είτε με διενέργεια νέας διαδικασίας ανάθεσης σύμβασης είτε με προσφυγή στη διαδικασία διαπραγμάτευσης, χωρίς προηγούμενη δημοσίευση, εφόσον

συντρέχουν οι προϋποθέσεις του άρθρου 32 του ν. 4412/2016. Το διαφέρον υπολογίζεται με τον ακόλουθο τύπο:

Δ = (ΤΚΤ-ΤΚΕ) x Π Όπου: Δ = Διαφέρον που θα προκύψει εις βάρος της αναθέτουσας αρχής, εφόσον αυτή προμηθευτεί τα αγαθά που δεν προσκομίστηκαν προσηκόντως από τον έκπτωτο οικονομικό φορέα, σύμφωνα με τα ανωτέρω αναφερόμενα. Το διαφέρον λαμβάνει θετικές τιμές, αλλιώς θεωρείται ίσο με μηδέν.

ΤΚΤ = Τιμή κατακύρωσης της προμήθειας των αγαθών, που δεν προσκομίστηκαν προσηκόντως από τον έκπτωτο οικονομικό φορέα στον νέο ανάδοχο.

ΤΚΕ = Τιμή κατακύρωσης της προμήθειας των αγαθών, που δεν προσκομίστηκαν προσηκόντως από τον έκπτωτο οικονομικό φορέα, σύμφωνα με τη σύμβαση από την οποία κηρύχθηκε έκπτωτος ο οικονομικός φορέας.

Π = Συντελεστής προσαύξησης προσδιορισμού της έμμεσης ζημίας που προκαλείται στην αναθέτουσα αρχή από την έκπτωση του αναδόχου ο οποίος λαμβάνει την τιμή 1,05.

Ο καταλογισμός του διαφέροντος επιβάλλεται στον έκπτωτο οικονομικό φορέα με απόφαση της αναθέτουσας αρχής, που εκδίδεται σε αποκλειστική προθεσμία δεκαοκτώ (18) μηνών μετά την έκδοση και την κοινοποίηση της απόφασης κήρυξης εκπτώτου, και εφόσον κατακυρωθεί η προμήθεια των αγαθών που δεν προσκομίστηκαν προσηκόντως από τον έκπτωτο οικονομικό φορέα σε τρίτο οικονομικό φορέα. Για την είσπραξη του διαφέροντος από τον έκπτωτο οικονομικό φορέα μπορεί να εφαρμόζεται η διαδικασία του Κώδικα Είσπραξης Δημόσιων Εσόδων. Το διαφέρον εισπράττεται υπέρ της αναθέτουσας αρχής.

δ) Επιπλέον, μπορεί να επιβληθεί προσωρινός αποκλεισμός του αναδόχου από το σύνολο των συμβάσεων προμηθειών ή υπηρεσιών των φορέων που εμπίπτουν στις διατάξεις του ν. 4412/2016 κατά τα ειδικότερα προβλεπόμενα στο άρθρο 74 του ως άνω νόμου, περί αποκλεισμού οικονομικού φορέα από δημόσιες συμβάσεις.

5.2.2. Αν το αντικείμενο της σύμβασης φορτωθεί - παραδοθεί ή αντικατασταθεί μετά τη λήξη του συμβατικού χρόνου και μέχρι λήξης του χρόνου της παράτασης που χορηγήθηκε, σύμφωνα με το άρθρο 206 του Ν.4412/16, επιβάλλεται πρόστιμο 5% επί της συμβατικής αξίας της ποσότητας που παραδόθηκε εκπρόθεσμα.

Το παραπάνω πρόστιμο υπολογίζεται επί της συμβατικής αξίας των εκπρόθεσμα παραδοθέντων ειδών, χωρίς ΦΠΑ. Εάν η προμήθεια που παραδόθηκε εκπρόθεσμα επηρεάζει τη χρησιμοποίηση των αγαθών που παραδόθηκαν εμπρόθεσμα, το πρόστιμο υπολογίζεται επί της συμβατικής αξίας της συνολικής ποσότητας αυτών.

Κατά τον υπολογισμό του χρονικού διαστήματος της καθυστέρησης για φόρτωση-παράδοση ή αντικατάσταση των υλικών, με απόφαση του αποφαινομένου οργάνου, ύστερα από γνωμοδότηση του αρμοδίου οργάνου, δεν λαμβάνεται υπόψη ο χρόνος που παρήλθε πέραν του εύλογου, κατά τα διάφορα στάδια των διαδικασιών, για το οποίο δεν ευθύνεται ο ανάδοχος και παρατείνεται, αντίστοιχα, ο χρόνος φόρτωσης - παράδοσης.

Εφόσον ο ανάδοχος έχει λάβει προκαταβολή, εκτός από το προβλεπόμενο κατά τα ανωτέρω πρόστιμο, καταλογίζεται σε βάρος του και τόκος επί του ποσού της προκαταβολής, που υπολογίζεται από την επόμενη της λήξης του συμβατικού χρόνου, μέχρι την προσκόμιση του συμβατικού αγαθού, με το ισχύον κάθε φορά ανώτατο όριο του ποσοστού του τόκου υπερημερίας.

Η είσπραξη του προστίμου και των τόκων επί της προκαταβολής γίνεται με παρακράτηση από το ποσό πληρωμής του αναδόχου ή, σε περίπτωση ανεπάρκειας ή έλλειψης αυτού, με ισόποση κατάπτωση της εγγύησης καλής εκτέλεσης και προκαταβολής αντίστοιχα, εφόσον ο ανάδοχος δεν καταθέσει το απαιτούμενο ποσό.

Σε περίπτωση ένωσης οικονομικών φορέων, το πρόστιμο και οι τόκοι επιβάλλονται αναλόγως σε όλα τα μέλη της ένωσης.

5.3 Διοικητικές προσφυγές κατά τη διαδικασία εκτέλεσης των συμβάσεων

Ο ανάδοχος μπορεί κατά των αποφάσεων που επιβάλλουν σε βάρος του κυρώσεις, δυνάμει των όρων των άρθρων 5.2 (Κήρυξη οικονομικού φορέα εκπτώτου - Κυρώσεις), 6.1. (Χρόνος παράδοσης αγαθών), 6.4. (Απόρριψη συμβατικών αγαθών – αντικατάσταση), καθώς και κατ΄ εφαρμογή των συμβατικών όρων να ασκήσει προσφυγή για λόγους νομιμότητας και ουσίας ενώπιον του φορέα που εκτελεί τη σύμβαση μέσα σε ανατρεπτική προθεσμία (30) ημερών από την ημερομηνία της κοινοποίησης ή της πλήρους γνώσης της σχετικής απόφασης. Η εμπρόθεσμη άσκηση της προσφυγής αναστέλλει τις επιβαλλόμενες κυρώσεις. Επί της προσφυγής αποφασίζει το αρμοδίως αποφαινόμενο όργανο, ύστερα από γνωμοδότηση του προβλεπόμενου στις περιπτώσεις β΄ και δ΄ της παραγράφου 11 του άρθρου 221 του ν.4412/2016 οργάνου, εντός προθεσμίας τριάντα (30) ημερών από την άσκησή της, άλλως θεωρείται ως σιωπηρώς απορριφθείσα. Κατά της απόφασης αυτής δεν χωρεί η άσκηση άλλης οποιασδήποτε φύσης διοικητικής προσφυγής. Αν κατά της απόφασης που επιβάλλει κυρώσεις δεν ασκηθεί εμπρόθεσμα η προσφυγή ή αν απορριφθεί αυτή από το αποφαινόμενο αρμοδίως όργανο, η απόφαση καθίσταται οριστική. Αν ασκηθεί εμπρόθεσμα προσφυγή, αναστέλλονται οι συνέπειες της απόφασης μέχρι αυτή να οριστικοποιηθεί.

5.4 Δικαστική επίλυση διαφορών

Κάθε διαφορά μεταξύ των συμβαλλόμενων μερών που προκύπτει από τις συμβάσεις που συνάπτονται στο πλαίσιο της παρούσας διακήρυξης , επιλύεται με την άσκηση προσφυγής ή αγωγής στο Διοικητικό Εφετείο της Περιφέρειας, στην οποία εκτελείται εκάστη σύμβαση, κατά τα ειδικότερα οριζόμενα στις παρ. 1 έως και 6 του άρθρου 205Α του ν. 4412/2016. Πριν από την άσκηση της προσφυγής στο Διοικητικό Εφετείο προηγείται υποχρεωτικά η τήρηση της ενδικοφανούς διαδικασίας που προβλέπεται στο άρθρο 205 του ν. 4412/2016 και την παράγραφο 5.3 της παρούσας, διαφορετικά η προσφυγή απορρίπτεται ως απαράδεκτη. Αν ο ανάδοχος της σύμβασης είναι κοινοπραξία, η προσφυγή ασκείται είτε από την ίδια είτε από όλα τα μέλη της. Δεν απαιτείται η τήρηση ενδικοφανούς διαδικασίας αν ασκείται από τον ενδιαφερόμενο αγωγή, στο δικόγραφο της οποίας δεν σωρεύεται αίτημα ακύρωσης ή τροποποίησης διοικητικής πράξης ή παράλειψης.

6. ΧΡΟΝΟΣ ΚΑΙ ΤΡΟΠΟΣ ΕΚΤΕΛΕΣΗΣ

6.1 Παρακολούθηση της Σύμβασης - Χρόνος παράδοσης

6.1.1. Η παρακολούθηση της εκτέλεσης της Σύμβασης και η διοίκηση αυτής θα διενεργηθεί από την Διεύθυνση Συντήρησης Συστημάτων της Γενικής Διεύθυνσης Συντήρησης της ΣΤΑΣΥ η οποία και θα εισηγείται στο αρμόδιο αποφαινόμενο όργανο για όλα τα ζητήματα που αφορούν στην προσήκουσα εκτέλεση όλων των όρων της σύμβασης και στην εκπλήρωση των υποχρεώσεων του αναδόχου, στη λήψη των επιβεβλημένων μέτρων λόγω μη τήρησης των ως άνω όρων και ιδίως για ζητήματα που αφορούν σε τροποποίηση του αντικειμένου και παράταση της διάρκειας της σύμβασης, υπό τους όρους του άρθρου 337 του ν. 4412/2016.
Η ως άνω οργανωτική μονάδα μπορεί, με απόφασή της να ορίζει για την παρακολούθηση της σύμβασης ως επόπτη με καθήκοντα εισηγητή υπάλληλο της υπηρεσίας. Με την ίδια απόφαση δύνανται να ορίζονται και άλλοι υπάλληλοι της αρμόδιας υπηρεσίας ή των εξυπηρετούμενων από την σύμβαση φορέων, στους οποίους ανατίθενται επιμέρους καθήκοντα για την παρακολούθηση της σύμβασης. Σε αυτή την περίπτωση ο επόπτης λειτουργεί ως συντονιστής.
Τα καθήκοντα του επόπτη είναι, ενδεικτικά, η πιστοποίηση της εκτέλεσης του αντικειμένου της σύμβασης, καθώς και ο έλεγχος της συμμόρφωσης του αναδόχου με τους όρους της σύμβασης. Με εισήγηση του επόπτη η υπηρεσία που διοικεί τη σύμβαση μπορεί να απευθύνει έγγραφα με οδηγίες και εντολές προς τον ανάδοχο που αφορούν στην εκτέλεση της σύμβασης.

Ο ανάδοχος υποχρεούται να ολοκληρώσει την παράδοση του αντικειμένου της σύμβασης εντός δώδεκα (12) μηνών. Η προμήθεια και παράδοση του απαιτούμενου εξοπλισμού εντάσσεται στο συνολικό χρονοδιάγραμμα εκτέλεσης της σύμβασης, η διάρκεια του οποίου είναι δώδεκα (12) μήνες από την υπογραφή της Σύμβασης. Εντός τεσσάρων (4) εβδομάδων από την υπογραφή της Σύμβασης ο ανάδοχος θα υποβάλλει για έγκριση στη ΣΤΑΣΥ το χρονοδιάγραμμα εργασιών στο οποίο θα αναγράφονται όλες οι εργασίες (περιγραφή εργασιών, χώρος εργασιών, ημερομηνία έναρξης, ημερομηνία λήξης, ώρες εκτέλεσης κ.λπ.) καθώς επίσης και οι επιπτώσεις στη λειτουργία του συστήματος ΡΑ του Μετρό ανά εργασία. Εργασίες που δεν έχουν καμία επίπτωση στην εύρυθμη λειτουργία του Συστήματος ΡΑ του Μετρό και που δεν επηρεάζουν την ομαλή κίνηση των επιβατών δύναται να εκτελεσθούν οποιαδήποτε ημέρα και ώρα.
Εργασίες που δεν εμπίπτουν στην ανωτέρω κατηγορία θα εκτελούνται υποχρεωτικά σε ώρες τεχνικών εργασιών ως ακολούθως:

- Δευτέρα έως Παρασκευή από 01:05 π.μ. έως 04:30π.μ.
- Σάββατο από 02:50 π.μ. έως 04:30 π.μ.

Απαραίτητη προϋπόθεση για την έγκριση των εργασιών είναι ότι μετά το πέρας αυτόν και το αργότερο έως τις 04:30, το σύστημα ΡΑ θα παραδίδεται σε άριστη λειτουργική κατάσταση και έτοιμο για χρήση.

Η μετάβαση από το παλαιό σύστημα VARIODYN 3000 στο νέο VARIODYN D1 εκάστου σταθμού θα ολοκληρωθεί σε ένα βράδυ
Δεν προβλέπεται αυτοτελής προθεσμία παράδοσης των υλικών.

Ο συμβατικός χρόνος παράδοσης του αντικειμένου της σύμβασης μπορεί να παρατείνεται, πριν από τη λήξη του αρχικού συμβατικού χρόνου παράδοσης, υπό τις ακόλουθες σωρευτικές προϋποθέσεις: α) τηρούνται οι όροι του άρθρου 132 περί τροποποίησης συμβάσεων κατά τη διάρκειά τους, β) έχει εκδοθεί αιτιολογημένη απόφαση του αρμόδιου αποφαινόμενου οργάνου της αναθέτουσας αρχής μετά από γνωμοδότηση αρμόδιου συλλογικού οργάνου, είτε με πρωτοβουλία της αναθέτουσας αρχής και εφόσον συμφωνεί ο ανάδοχος, είτε ύστερα από σχετικό αίτημα του αναδόχου, το οποίο υποβάλλεται υποχρεωτικά πριν από τη λήξη του συμβατικού χρόνου, γ) το χρονικό διάστημα της παράτασης είναι ίσο ή μικρότερο από τον αρχικό συμβατικό χρόνο παράδοσης. Στην περίπτωση παράτασης του συμβατικού χρόνου παράδοσης, ο χρόνος παράτασης δεν συνυπολογίζεται στον συμβατικό χρόνο παράδοσης.
Στην περίπτωση παράτασης του συμβατικού χρόνου παράδοσης έπειτα από αίτημα του αναδόχου, επιβάλλονται οι κυρώσεις που προβλέπονται στην παράγραφο 5.2.2 της παρούσης.
Με αιτιολογημένη απόφαση του αρμόδιου αποφαινόμενου οργάνου, η οποία εκδίδεται ύστερα από γνωμοδότηση του οργάνου της περ. β’ της παρ. 11 του άρθρου 221 του ν. 4412/2016, ο συμβατικός χρόνος φόρτωσης παράδοσης του αντικειμένου της σύμβασης μπορεί να μετατίθεται. Μετάθεση επιτρέπεται μόνο όταν συντρέχουν λόγοι ανωτέρας βίας ή άλλοι ιδιαιτέρως σοβαροί λόγοι, που καθιστούν αντικειμενικώς αδύνατη την εμπρόθεσμη παράδοση των συμβατικών ειδών. Στις περιπτώσεις μετάθεσης του συμβατικού χρόνου φόρτωσης παράδοσης δεν επιβάλλονται κυρώσεις.

6.1.2. Εάν λήξει ο συμβατικός χρόνος παράδοσης, χωρίς να υποβληθεί εγκαίρως αίτημα παράτασης ή, εάν λήξει ο παραταθείς, κατά τα ανωτέρω, χρόνος, χωρίς να παραδοθεί το αντικείμενο της σύμβασης, ο ανάδοχος κηρύσσεται έκπτωτος.

6.1.3. Ο ανάδοχος υποχρεούται **να ειδοποιεί** το αρμόδιο όργανο για την παραλαβή τουλάχιστον **πέντε (5) ημέρες** νωρίτερα αποστέλλοντας μήνυμα ηλεκτρονικής αλληλογραφίας.

Μετά από κάθε προσκόμιση αγαθών, ο ανάδοχος υποχρεούται να υποβάλει στην υπηρεσία αποδεικτικό, θεωρημένο από τον υπεύθυνο της παραλαβής, στο οποίο αναφέρεται η ημερομηνία προσκόμισης, το υλικό, η ποσότητα και ο αριθμός της σύμβασης σε εκτέλεση της οποίας προσκομίστηκε.

6.2 Παραλαβή αντικειμένου της Σύμβασης - Χρόνος και τρόπος παραλαβής

6.2.1. Η παραλαβή του αντικειμένου της σύμβασης γίνεται από επιτροπές, πρωτοβάθμιες ή και δευτεροβάθμιες, που συγκροτούνται σύμφωνα με την παρ. 11 περ. β του άρθρου 221 του Ν.4412/16 σύμφωνα με τα οριζόμενα στο άρθρο 208 του ως άνω νόμου.

Οι παραδόσεις θα γίνονται, κατόπιν συνεννόησης με την ΣΤΑΣΥ, σύμφωνα με τον ακόλουθο πίνακα:

1. Θα πρέπει να παραδώσει τον εξοπλισμό στις εγκαταστάσεις των επτά (7) σταθμών του έργου.
Η παραλαβή θα γίνει από το Τμήμα Τηλεπικοινωνιών Γραμμών 2-3 της ΣΤΑΣΥ. υπόψιν του κ.Ποΐλα Ευάγγελου στο τηλέφωνο 214 414 6004

Κατά την διαδικασία παραλαβής διενεργείται ποσοτικός και ποιοτικός έλεγχος και εφόσον το επιθυμεί μπορεί να παραστεί και ο ανάδοχος.

Ο ποιοτικός έλεγχος των υλικών του αντικειμένου της προμήθειας περιλαμβάνει κατά κύριο λόγο:

- αναγνώριση του υλικού με βάση τον Αριθμό Ονομαστικού (manufacturer'sPart Number), ο οποίος πρέπει να αναγράφεται επάνω στο υλικό ή στην συσκευασία του και την περιγραφή του υλικού
- ταυτοποίηση του υλικού με βάση τα τεχνικά χαρακτηριστικά και τις υπόλοιπες απαιτήσεις ανά κωδικό όπως αυτές περιγράφονται στις τεχνικές προδιαγραφές του Παραρτήματος IV.
- ελέγχεται η ύπαρξη Δελτίου Δεδομένων Ασφαλείας (ΔΔΑ), (εφόσον απαιτείται) και
- διενεργείται μακροσκοπικός έλεγχος των υλικών και της συσκευασίας τους για τον εντοπισμό εμφανών μη συμμορφώσεων (χτυπήματα, οξειδώσεις, ανοιχτές συσκευασίες, διαρροές κλπ).

Η επιτροπή παραλαβής, εφόσον το κρίνει απαραίτητο, επικουρείται από τεχνικό σύμβουλο που ορίζει η αντίστοιχη Τεχνική Διεύθυνση της ΣΤΑΣΥ και έχει την δικαιοδοσία να ζητήσει περαιτέρω ελέγχους (θέση σε λειτουργία, εργαστηριακούς ελέγχους, κλπ) για την επιβεβαίωση της καλής κατάστασης των υλικών.

Εξωτερικοί ελεγκτές επίσης μπορούν να χρησιμοποιηθούν για να τεκμηριώσουν τυχόν αστοχίες.

Το κόστος της διενέργειας των ελέγχων βαρύνει τον ανάδοχο.

Η επιτροπή παραλαβής, μετά τους προβλεπόμενους ελέγχους συντάσσει πρωτόκολλα παραλαβής σύμφωνα με όσα ορίζονται στο άρθρο 208 του ν. 4412/16.

Τα πρωτόκολλα που συντάσσονται από τις επιτροπές (πρωτοβάθμιες – δευτεροβάθμιες) κοινοποιούνται υποχρεωτικά και στους αναδόχους.

Υλικά που απορρίφθηκαν ή κρίθηκαν παραλειπτέα με έκπτωση επί της συμβατικής τιμής, με βάση τους ελέγχους που πραγματοποίησε η πρωτοβάθμια επιτροπή παραλαβής, μπορούν να παραπέμπονται για επανεξέταση σε δευτεροβάθμια επιτροπή παραλαβής ύστερα από αίτημα του αναδόχου ή αυτεπάγγελτα σύμφωνα με την παρ. 5 του άρθρου 208 του ν.4412/16. Τα έξοδα βαρύνουν σε κάθε περίπτωση τον ανάδοχο.

Επίσης, εάν ο τελευταίος διαφωνεί με τα αποτελέσματα των εργαστηριακών εξετάσεων που διενεργήθηκαν από τις επιτροπές παραλαβής μπορεί να ζητήσει εγγράφως εξέταση κατ΄εφεση των οικείων αντιδειγμάτων, μέσα σε ανατρεπτική προθεσμία είκοσι (20) ημερών από την γνωστοποίηση σε αυτόν των αποτελεσμάτων της αρχικής εξέτασης, με τον τρόπο που περιγράφεται στην παρ. 8 του άρθρου 208 του Ν.4412/16.

Το αποτέλεσμα της κατ΄έφεση εξέτασης είναι υποχρεωτικό και τελεσίδικο και για τα δύο μέρη.

Ο ανάδοχος δεν μπορεί να ζητήσει παραπομπή σε δευτεροβάθμια επιτροπή παραλαβής μετά τα αποτελέσματα της κατ΄έφεση εξέτασης.

6.2.2. Η παραλαβή των υλικών και η έκδοση των σχετικών πρωτοκόλλων παραλαβής πραγματοποιείται εντός ενός (1) μήνα από την ημερομηνία παράδοσής τους.

Αν η παραλαβή των υλικών και η σύνταξη του σχετικού πρωτοκόλλου δεν πραγματοποιηθεί από την επιτροπή παραλαβής μέσα στον οριζόμενο από τη σύμβαση χρόνο, θεωρείται ότι η παραλαβή συντελέσθηκε αυτοδίκαια, με κάθε επιφύλαξη των δικαιωμάτων του Δημοσίου και εκδίδεται προς τούτο σχετική απόφαση του αρμοδίου αποφαινομένου οργάνου, με βάση μόνο το θεωρημένο από την υπηρεσία που παραλαμβάνει τα υλικά αποδεικτικό προσκόμισης τούτων, σύμφωνα δε με την απόφαση αυτή η αποθήκη του φορέα εκδίδει δελτίο εισαγωγής του υλικού και εγγραφής του στα βιβλία της, προκειμένου να πραγματοποιηθεί η πληρωμή του αναδόχου.

Ανεξάρτητα από την, κατά τα ανωτέρω, αυτοδίκαιη παραλαβή και την πληρωμή του αναδόχου, πραγματοποιούνται οι προβλεπόμενοι από την σύμβαση έλεγχοι από επιτροπή που συγκροτείται με απόφαση του αρμοδίου αποφαινομένου οργάνου, στην οποία δεν μπορεί να συμμετέχουν ο πρόεδρος και τα μέλη της επιτροπής που δεν πραγματοποίησε την παραλαβή στον προβλεπόμενο από την σύμβαση χρόνο. Η παραπάνω επιτροπή παραλαβής προβαίνει σε όλες τις διαδικασίες παραλαβής που προβλέπονται από την ως άνω παράγραφο 1 και το άρθρο 208 του ν. 4412/2016 και συντάσσει τα σχετικά πρωτόκολλα. Οι εγγυητικές επιστολές προκαταβολής και καλής εκτέλεσης δεν επιστρέφονται πριν από την ολοκλήρωση όλων των προβλεπομένων από τη σύμβαση ελέγχων και τη σύνταξη των σχετικών πρωτοκόλλων.

6.3 Ειδικοί όροι ναύλωσης – ασφάλισης - ανακοίνωσης φόρτωσης και ποιοτικού ελέγχου στο εξωτερικό

(ΔΕΝ ΠΡΟΒΛΕΠΕΤΑΙ)

6.4 Απόρριψη του αντικειμένου της σύμβασης – Αντικατάσταση

6.4.1. Σε περίπτωση οριστικής απόρριψης ολόκληρης ή μέρους του συμβατικού αντικειμένου, με απόφαση του αποφαινομένου οργάνου ύστερα από γνωμοδότηση του αρμόδιου οργάνου, μπορεί να εγκρίνεται αντικατάστασή της με άλλη, που να είναι σύμφωνη με τους όρους της σύμβασης, μέσα σε τακτή προθεσμία που ορίζεται από την απόφαση αυτή.

6.4.2. Αν η αντικατάσταση γίνεται μετά τη λήξη του συμβατικού χρόνου, η προθεσμία που ορίζεται για την αντικατάσταση δεν μπορεί να είναι μεγαλύτερη του 1/2 του συνολικού συμβατικού χρόνου, ο δε ανάδοχος θεωρείται ως εκπρόθεσμος και υπόκειται σε κυρώσεις λόγω εκπρόθεσμης παράδοσης.
Αν ο ανάδοχος δεν προχωρήσει σε αντικατάσταση του συμβατικού αντικειμένου που απορρίφθηκε μέσα στην προθεσμία που του τάχθηκε και εφόσον έχει λήξει ο συμβατικός χρόνος, κηρύσσεται έκπτωτος και υπόκειται στις προβλεπόμενες κυρώσεις.

6.4.3. Η επιστροφή των υλικών που απορρίφθηκαν γίνεται σύμφωνα με τα προβλεπόμενα στις παρ. 2 και 3 του άρθρου 213 του ν. 4412/2016.

6.5 Δείγματα – Δειγματοληψία – Εργαστηριακές εξετάσεις

(ΔΕΝ ΠΡΟΒΛΕΠΕΤΑΙ)

6.6 Εγγυημένη λειτουργία προμήθειας – (Δεν απαιτείται)

6.7 Αναπροσαρμογή τιμής

Ισχύουν τα αναφερόμενα στο άρθρο 53 του ν.4412/2016 όπως ισχύει.

ΠΑΡΑΡΤΗΜΑΤΑ

ΠΡΟΜΗΘΕΙΑ - ΑΝΑΒΑΘΜΙΣΗ ΤΩΝ ΣΥΣΤΗΜΑΤΩΝ VARIODYN 3000 ΤΩΝ ΣΤΑΘΜΩΝ ΑΓΙΟΣ ΑΝΤΩΝΙΟΣ, ΑΓΙΟΣ ΔΗΜΗΤΡΙΟΣ, ΔΟΥΚΙΣΣΗΣ ΠΛΑΚΕΝΤΙΑΣ, ΧΑΛΑΝΔΡΙ, ΚΕΡΑΜΕΙΚΟΣ, ΕΛΑΙΩΝΑΣ ΚΑΙ ΑΙΓΑΛΕΩ ΣΕ VARIODYN D1[ΤΔ-106/26]

Τεχνική Προσφορά [ΤΔ-106/26]

Περιεχόμενα Υπο-Φακέλου «Τεχνική Προσφορά»:

ΠΕΡΙΓΡΑΦΗ ΕΡΓΑΣΙΩΝ / ΤΕΧΝΙΚΕΣ ΠΡΟΔΙΑΓΡΑΦΕΣ

Η παρούσα προμήθεια αφορά την αναβάθμιση των Συστημάτων Αναγγελιών προς το Κοινό (Public Address System - PA) των σταθμών του Μετρό Άγιος Αντώνιος, Άγιος Δημήτριος, Δουκίσσης Πλακεντίας, Χαλάνδρι, Κεραμεικός, Ελαιώνας και Αιγάλεω με αντικατάσταση των υφιστάμενων συστημάτων Variodyn 3000 με συστήματα Variodyn D1 καθώς και την πλήρη ενσωμάτωσή τους στο κεντρικό σύστημα αναγγελιών PAMMI του Κέντρου Ελέγχου Λειτουργίας (ΚΕΛ) των Γραμμών 2 και 3 της ΣΤΑΣΥ.

Τα συστήματα PA των ανωτέρω σταθμών αποτελούν τμήμα του ενιαίου συστήματος αναγγελιών του δικτύου του Μετρό, το οποίο καλύπτει όλους τους σταθμούς των Γραμμών 2 και 3 και αποτελείται από:

τοπικά συστήματα PA τύπου Variodyn 3000 και Variodyn D1 εγκατεστημένα στους σταθμούς &

το κεντρικό σύστημα ανακοινώσεων PAMMI εγκατεστημένο στο ΚΕΛ.

Τα τοπικά συστήματα επικοινωνούν μεταξύ τους και με το ΚΕΛ μέσω δικτύου TCP/IP (για τα συστήματα VARIODYN D1) και μέσω διαύλων RS-485 (για τα συστήματα VARIODYN 3000). Η ενοποίηση όλων των συστημάτων πραγματοποιείται μέσω του συστήματος PAMMI, παρέχοντας στους χειριστές του ΚΕΛ τη δυνατότητα πραγματοποίησης ανακοινώσεων σε οποιονδήποτε σταθμό, σε οποιαδήποτε ζώνη αυτού (π.χ. αποβάθρα 1, αποβάθρα 2, χώροι διακίνησης επιβατών) ή σε οποιονδήποτε συνδυασμό σταθμών και ζωνών.

Τα συστήματα Variodyn 3000, Variodyn D1 και PAMMI αποτελούν προϊόντα της εταιρείας ESSER by Honeywell.

Το αντικείμενο της προήθειας, ανά σταθμό, περιλαμβάνει κατ' ελάχιστον τις ακόλουθες εργασίες:

Αποξήλωση του υφιστάμενου κεντρικού εξοπλισμού VARIODYN 3000 και εγκατάσταση νέου εξοπλισμού VARIODYN D1.

Αντικατάσταση των υφιστάμενων κονσολών ανακοινώσεων με νέες ψηφιακές κονσόλες, συνολικά πέντε (5) ανά σταθμό, κατανεμημένες ως εξής: μία στο Σταθμαρχείο, δύο στην Αποβάθρα 1 και δύο στην Αποβάθρα 2.

Παραμετροποίηση του νέου εξοπλισμού, ώστε να αναπαράγει πλήρως τη λειτουργικότητα του υφιστάμενου συστήματος.

Υλοποίηση όλων των απαιτούμενων τροποποιήσεων στο κεντρικό σύστημα ανακοινώσεων PAMMI του ΚΕΛ.

Διενέργεια όλων των απαιτούμενων ελέγχων, δοκιμών και θέσης σε πλήρη επιχειρησιακή λειτουργία των νέων συστημάτων.

Το νέο σύστημα θα αξιοποιήσει το υφιστάμενο δίκτυο μεγαφώνων και μικροφώνων (Monitor Microphones) κάθε σταθμού, με εξαίρεση τα Sensor Microphones των οποίων η προμήθεια και εγκατάσταση περιλαμβάνεται στην παρούσα σύμβαση.

Στο Παράρτημα Α δίδονται τα μονογραμμικά διαγράμματα VARIODYN 3000 των εφτά σταθμών. Στο Παράρτημα Β δίδεται το αρχείο παραμετροποίησης (configuration file) VARIODYN 3000 ενός τυπικού σταθμού (Άγιος Αντώνιος).

ΑΝΑΛΥΤΙΚΗ ΠΕΡΙΓΡΑΦΗ ΕΡΓΑΣΙΩΝ

Οι εργασίες περιλαμβάνουν:

Τη προμήθεια, εγκατάσταση και παραμετροποίηση όλου του εξοπλισμού που απαιτείται για την αναβάθμιση των συστημάτων PA των σταθμών του Μετρό Άγιος Αντώνιος, Άγιος Δημήτριος, Δουκίσσης Πλακεντίας, Χαλάνδρι, Κεραμεικός, Ελαιώνας και Αιγάλεω από Variodyn 3000 σε Variodyn D1, συμπεριλαμβανομένων και των παρακάτω:

α/α	ΠΕΡΙΓΡΑΦΗ ΕΞΟΠΛΙΣΜΟΥ / ΠΡΟΙΟΝΤΟΣ	ΠΟΣΟΤΗΤΑ / ΣΤΑΘΜΟ	ΣΤΑΘΜΟΙ	ΣΥΝΟΛΙΚΗ ΠΟΣΟΤΗΤΑ
1	VARIODYN D1 DOM4-8, w/o branding (583361.22)	2	7	14
2	Amplifier 4XD500, Version 1.1 (580249.11)	2	7	14
3	Universal interface module UIM (G2) (583331.21)	1	7	7
4	Digital call station DCS15 RE, redundant (583501.RE)	5	7	35

5	Digital Key Module DKM 18 for redundant call stations (583606)	1	7	7
6	Sensor Microphones	6	7	42

Τα ανωτέρω υλικά θα πρέπει να είναι γνήσια του επίσημου κατασκευαστικού οίκου καινούργια και αμεταχείριστα.

Η υλοποίηση των νέων συστημάτων Variodyn D1 θα περιλαμβάνει και την εγκατάσταση ενός εφεδρικού ενισχυτής ισχύος ο οποίος θα τίθεται αυτομάτως σε λειτουργία σε περίπτωση αστοχίας άλλου ενισχυτή.

Οι εργασίες περιλαμβάνουν επίσης και τη προμήθεια όλων των καλωδίων και υλικών που απαιτούνται για τη πλήρη και άρτια υλοποίηση του έργου.

Την εγκατάσταση της Κονσόλας Ανακοινώσεων Σταθμάρχη και τη διασύνδεσή της με τον κεντρικό εξοπλισμό στο 3.4Τ.

Τη προσαρμογή/τροποποίηση των "Digital call station DCS15" όπως απαιτείται προκειμένου να αντικαταστήσουν πλήρως τις υφιστάμενες κονσόλες ανακοινώσεων των αποβαθρών οι οποίες διαθέτουν ένα χειροακουστικό και δύο μπουτόν, ένα για ενδοεπικοινωνία με το σταθμάρχη και ένα για την διενέργεια ανακοινώσεων στην αποβάθρα και την εγκατάστασή τους στο χώρο των υφιστάμενων κονσολών (Station Announcement Point-SAP). Επίσης, την διασύνδεσή τους με το κεντρικό εξοπλισμό στο 3.4Τ.

Τη καλωδιακή διασύνδεση του κεντρικού εξοπλισμού του νέου συστήματος με:

το υφιστάμενο δίκτυο μεγαφώνων του σταθμού (τέσσερις συνολικά ζώνες ανά σταθμό, ήτοι μία για την αποβάθρα 1, μία για την αποβάθρα 2 και δύο για τους χώρους διακίνησης επιβατών)

τα υφιστάμενα μικρόφωνα αντισταθμικού θορύβου/sensor microphone (έξι ανά σταθμό).

τα υφιστάμενα μικρόφωνα ακρόασης/monitor microphone (τρία ανά σταθμό)

το σύστημα CCTV

Τα σημεία καλωδιακής διασύνδεσης όλων των ανωτέρω βρίσκονται εντός του κεντρικού ερμαρίου Variodyn 3000 στο 3.4Τ.

Την ηλεκτροδότηση του εξοπλισμού των νέων ερμαρίων από τον κεντρικό πίνακα διανομής UPS του 3.4Τ συμπεριλαμβανομένης της προμήθεια και εγκατάσταση κατάλληλων καλωδίων και ασφαλειοδιακοπτών.

Τη παραμετροποίηση όλου του εξοπλισμού όπως απαιτείται προκειμένου να παρέχει τις ίδιες ακριβώς λειτουργίες με το υφιστάμενο σύστημα όπως αυτές καθορίζονται από τα αρχεία "Configuration Files" Variodyn 3000 των δύο σταθμών (βλέπε Παράρτημα Α & Β)

Τη τροποποίηση ως απαιτείται του κεντρικού συστήματος ανακοινώσεων PAMMI του ΚΕΛ και των υφιστάμενων συστημάτων Variodyn D1 των υπόλοιπων σταθμών του Μετρό προκειμένου τα εφτά νέα συστήματα Variodyn D1 να ενσωματωθούν πλήρως στο ενοποιημένο σύστημα PA των Γραμμών 2 και 3 του Μετρό.

Τη διενέργεια όλων των απαιτούμενων ελέγχων και δοκιμών για την επιβεβαίωση της ορθής λειτουργίας και τη θέση σε πλήρη λειτουργία των νέων συστημάτων PA των εφτά σταθμών.

ΕΡΓΑΣΙΕΣ, ΥΛΙΚΑ ΚΑΙ ΕΞΟΠΛΙΣΜΟΣ ΠΟΥ ΘΑ ΔΙΑΤΕΘΟΥΝ ΑΠΟ ΤΗ ΣΤΑΣΥ

Για τις ανάγκες του έργου η ΣΤΑΣΥ θα διαθέσει τα παρακάτω:

Ερμάρια εγκατάσταση εξοπλισμού: Ο νέος εξοπλισμός θα εγκατασταθεί στα υφιστάμενα ερμάρια των συστημάτων ανακοινώσεων των σταθμών.

Το υφιστάμενο καλώδιο FTP Cat 5e, ένα (1) ανά σταθμό, για τις ανάγκες διασύνδεσης της Κονσόλας Ανακοινώσεων του Σταθμάρχη με το κεντρικό εξοπλισμό PA στο τεχνικό δωμάτιο 3.4Τ

Τα υφιστάμενα καλώδια FTP Cat 5e, τέσσερα (4) ανά σταθμό, για τις ανάγκες διασύνδεσης των τεσσάρων (4) Κονσολών Ανακοινώσεων Πλατφόρμας με το κεντρικό εξοπλισμό PA στο τεχνικό δωμάτιο 3.4Τ

Την προμήθεια και εγκατάσταση των καλωδίων UTP CAT 5e που απαιτούνται, ανά σταθμό, για τη διασύνδεση του κεντρικού εξοπλισμού PA με το υφιστάμενο δίκτυο μεταφοράς δεδομένων TCP/IP του συστήματος PA του Μετρό.

Τις απαιτούμενες τροποποιήσεις στα συστήματα Variodyn 3000 των υπόλοιπων σταθμών του Μετρό.

Σχέδια as-built και αρχεία παραμετροποίησης (configuration files) των συστημάτων Variodyn 3000 των εφτά σταθμών.

Για τις ανάγκες του έργου θα χρησιμοποιηθεί επίσης και το υφιστάμενο δίκτυο μεγαφώνων εκάστου σταθμού, οργανωμένα σε τέσσερις ζώνες ανακοινώσεων (μία στην αποβάθρα 1, μία στην αποβάθρα 2 και δύο στους χώρους διακίνησης επιβατών).

ΩΡΕΣ ΕΚΤΕΛΕΣΗΣ ΕΡΓΑΣΙΩΝ - ΠΡΟΥΠΟΘΕΣΕΙΣ

Εργασίες που δεν έχουν καμία επίπτωση στην εύρυθμη λειτουργία του Συστήματος PA του Μετρό και που δεν επηρεάζουν την ομαλή κίνηση των επιβατών δύναται να εκτελεσθούν οποιαδήποτε ημέρα και ώρα.

Εργασίες που δεν εμπίπτουν στην ανωτέρω κατηγορία θα εκτελούνται υποχρεωτικά σε ώρες τεχνικών εργασιών ως ακολούθως:

Δευτέρα έως Παρασκευή από 01:05 π.μ. έως 04:30π.μ.

Σάββατο από 02:50 π.μ. έως 04:30 π.μ.

Απαραίτητη προϋπόθεση για την έγκριση των εργασιών είναι ότι μετά το πέρας αυτόν και το αργότερο έως τις 04:30, το σύστημα PA θα παραδίδεται σε άριστη λειτουργική κατάσταση και έτοιμο για χρήση.

Η μετάβαση από το παλαιό σύστημα Variodyn 3000 στο νέο Variodyn D1 εκάστου σταθμού θα ολοκληρωθεί σε ένα βράδυ.

ΧΡΟΝΟΔΙΑΓΡΑΜΜΑ ΕΡΓΑΣΙΩΝ

Το έργο θα ολοκληρωθεί εντός δώδεκα (12) μηνών από την υπογραφή της Σύμβασης.

Εντός τεσσάρων (4) εβδομάδων από την υπογραφή της Σύμβασης ο Ανάδοχος θα υποβάλλει για έγκριση στη ΣΤΑΣΥ το χρονοδιάγραμμα εργασιών στο οποίο θα αναγράφονται όλες οι εργασίες (περιγραφή εργασιών, χώρος εργασιών, ημερομηνία έναρξης, ημερομηνία λήξης, ώρες εκτέλεσης κ.λπ.) καθώς επίσης και οι επιπτώσεις στη λειτουργία του συστήματος PA του Μετρό ανά εργασία.

ΔΟΚΙΜΕΣ ΠΙΣΤΟΠΟΙΗΣΗΣ ΟΡΘΗΣ ΛΕΙΤΟΥΡΓΙΑΣ

Προϋπόθεση για την έκδοση της βεβαίωσης περάτωσης του έργου είναι η επιτυχής διενέργεια και ολοκλήρωση ελέγχων και δοκιμών προς επιβεβαίωση της ορθής λειτουργίας του συστήματος PA. Οι εν λόγω έλεγχοι θα καθορισθούν κατόπιν συνεννόησης μεταξύ του Αναδόχου και της ΣΤΑΣΥ. Οι δοκιμές θα γίνουν σε συνεργασία μεταξύ του Αναδόχου και της αρμόδιας τεχνικής υπηρεσίας της ΣΤΑΣΥ.

ΤΕΚΜΗΡΙΩΣΗ

Ο Ανάδοχος αμέσως μετά την ολοκλήρωση των εργασιών εγκατάστασης και θέσης σε λειτουργίας του συστήματος θα παραδώσει στη ΣΤΑΣΥ φάκελο με τα σχέδια «όπως κατασκευάστηκε (As Built)» σε έντυπη (δύο αντίγραφα) και σε ηλεκτρονική, επεξεργάσιμη μορφή, Autocad, τα οποία θα περιλαμβάνουν τουλάχιστον τα παρακάτω:

Διάταξη εξοπλισμού εντός ερμαρίου PA / PA System Rack Equipment layout (front & rear views)

Μονογραμμικό διάγραμμα συστήματος PA / Single Line Diagram

ΕΓΓΥΗΣΗ – ΑΝΤΑΛΛΑΚΤΙΚΑ

Ο παρεχόμενος εξοπλισμός και εργασίες θα συνοδεύονται από Εγγύηση Καλής Λειτουργίας διάρκειας ενός έτους με ημερομηνία έναρξης την ημερομηνία έκδοσης του Πρωτοκόλλου Παραλαβής του έργου.

ΠΙΣΤΟΠΟΙΗΣΕΙΣ

Οι συμμετέχοντες στο διαγωνισμό θα πρέπει επί ποινή αποκλεισμού να είναι πιστοποιημένοι από την εταιρεία ESSER by Honeywell για την ικανότητα υλοποίησης έργων εγκατάστασης και θέσης σε λειτουργία συστημάτων αναγγελιών προς το κοινό τύπου VARIODYN D1 και του κεντρικού συστήματος ανακοινώσεων PAMMI.

ΠΑΡΑΡΤΗΜΑ Α:

ΜΟΝΟΓΡΑΜΜΙΚΑ ΔΙΑΓΡΑΜΜΑΤΑ ΤΩΝ ΥΦΙΣΤΑΜΕΝΩΝ ΣΥΣΤΗΜΑΤΩΝ VARIODYN 3000 ΤΩΝ ΕΦΤΑ ΣΤΑΘΜΩΝ

ΑΓΙΟΣ ΑΝΤΩΝΙΟΣ VARIODYN 3000 – SINGLE LINE DIAGRAM

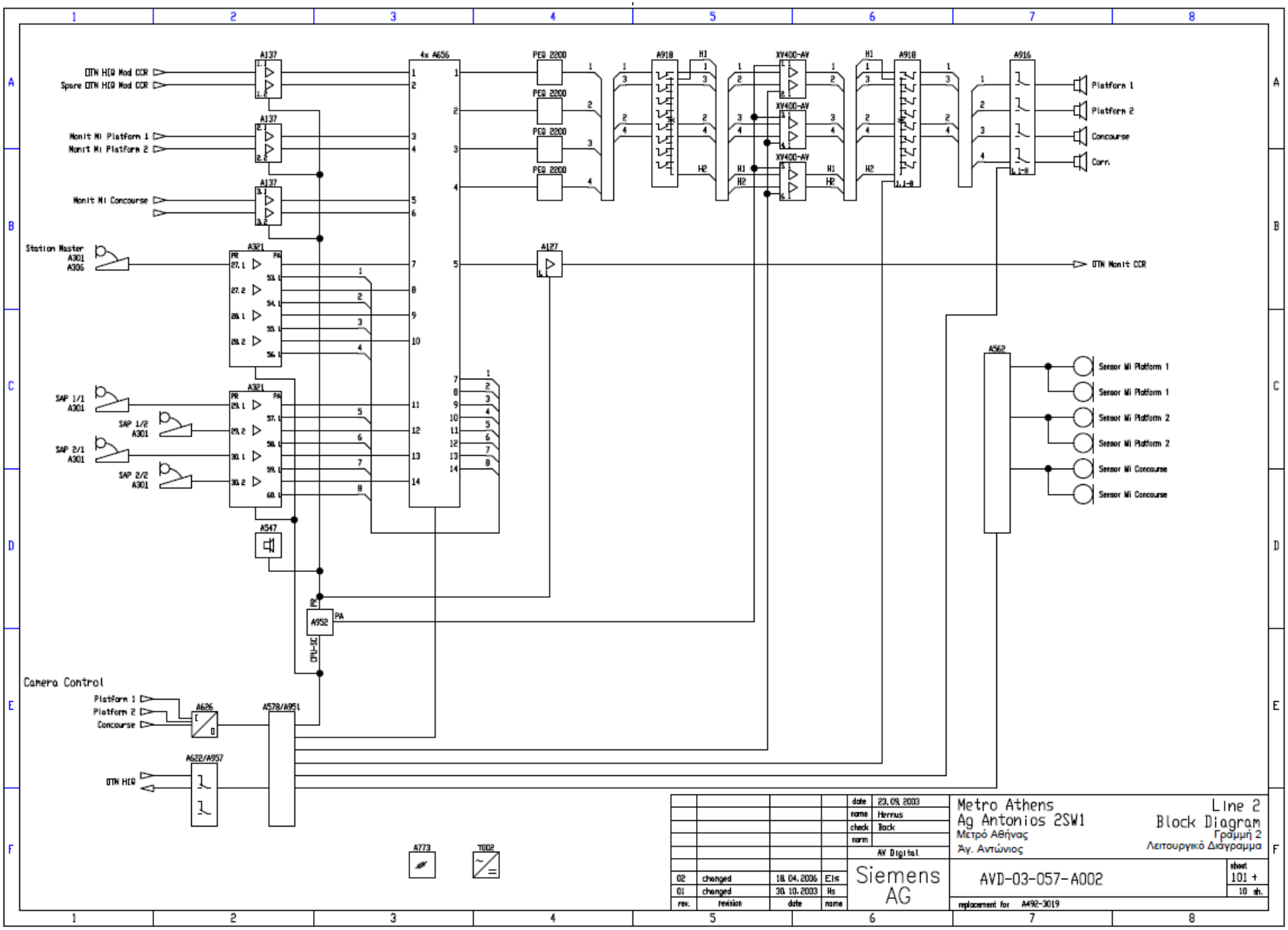
DTN HCQ Mod CCR
Spare DTN HCQ Mod CCR
Monit MI Platform 1
Monit MI Platform 2
Monit MI Concourse
Station Master A301 A306
SAP 1/1 A301
SAP 1/2 A301
SAP 2/1 A301
SAP 2/2 A301
A137
4x A656
PEG 2200
A918
XV400-AV
A916
Platform 1
Platform 2
Concourse
Corr.
A321
A547
A127
DTN Monit CCR
A562
Sensor MI Platform 1
Sensor MI Platform 1
Sensor MI Platform 2
Sensor MI Platform 2
Sensor MI Concourse
Sensor MI Concourse
A952
DTN-SC
Camera Control
Platform 1
Platform 2
Concourse
A626
A578/A951
A622/A957
DTN HCQ
A773
T002
Metro Athens
Ag Antonios 2SW1
Μετρό Αθήνας
Άγ. Αντώνιος
Line 2
Block Diagram
Γραμμή 2
Λειτουργικό Διάγραμμα
AVD-03-057-A002
Siemens AG
AV Digital
02 changed 18.04.2006 Els
01 changed 30.10.2003 Hs
replacement for A492-3019

ΑΓΙΟΣ ΔΗΜΗΤΡΙΟΣ VARIODYN 3000 – SINGLE LINE DIAGRAM

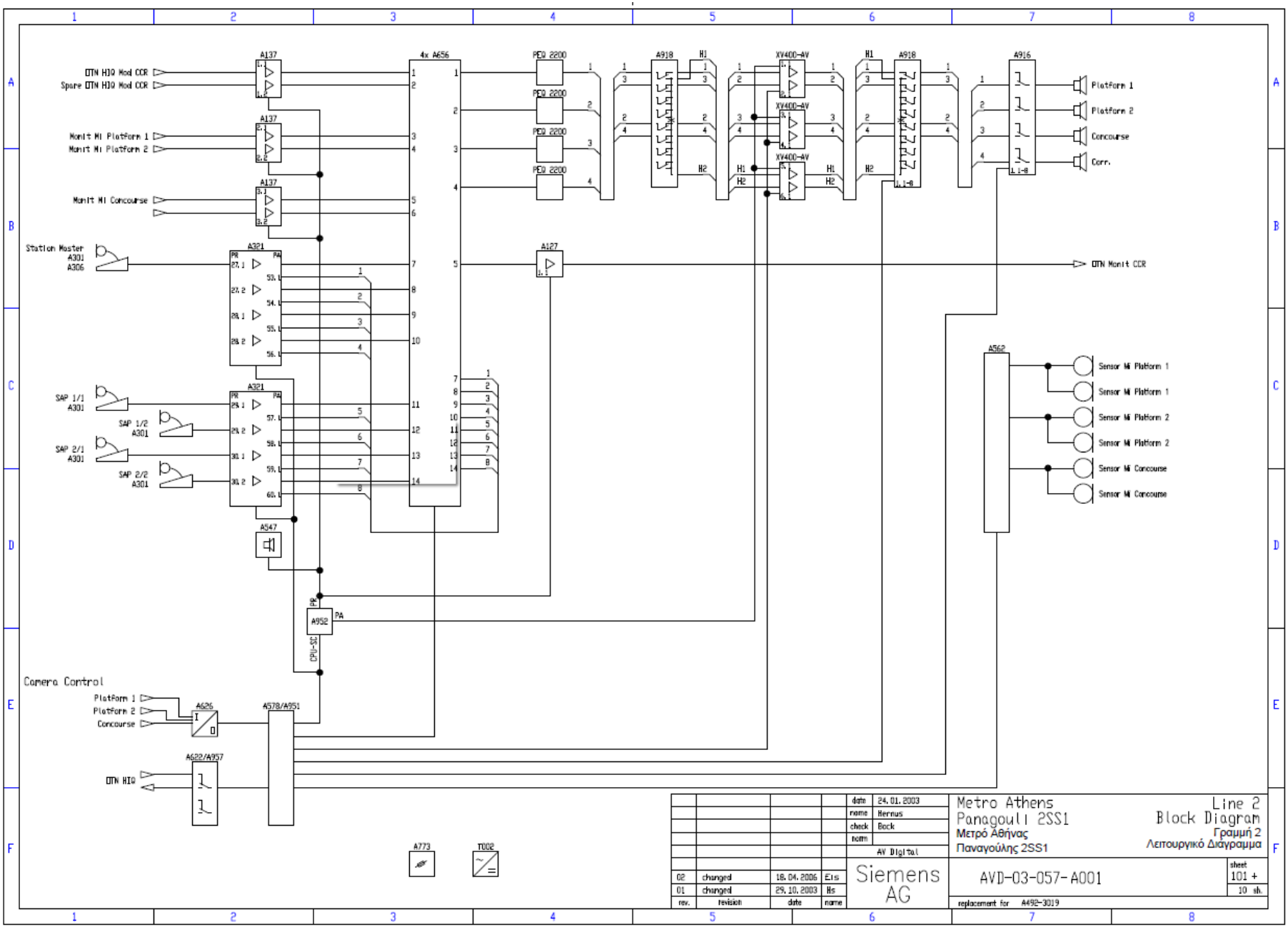
OTN HIQ Mod CCR
Spare OTN HIQ Mod CCR
Monit Mi Platform 1
Monit Mi Platform 2
Monit Mi Concourse
Station Master
A301
A306
SAP 1/1
SAP 1/2
SAP 2/1
SAP 2/2
A137
4x A656
PEQ 2200
A918
XV400-AV
A916
Platform 1
Platform 2
Concourse
Corr.
A321
A127
OTN Monit CCR
A562
Sensor Mi Platform 1
Sensor Mi Platform 1
Sensor Mi Platform 2
Sensor Mi Platform 2
Sensor Mi Concourse
Sensor Mi Concourse
A547
A952
CPU-SC
Camera Control
Platform 1
Platform 2
Concourse
A626
A578/A951
A622/A957
OTN HIQ
A773
T002
date 24.01.2003
name Hernus
check Bock
norm
AV Digital
Metro Athens
Panagouli 2SS1
Μετρό Αθήνας
Παναγούλης 2SS1
Line 2
Block Diagram
Γραμμή 2
Λειτουργικό Διάγραμμα
02 changed 18.04.2006 Eis
01 changed 29.10.2003 Hs
rev. revision date name
Siemens AG
AVD-03-057-A001
sheet 101 +
10 sh.
replacement for A492-3019

ΧΑΛΑΝΔΡΙ VARIODYN 3000 – SINGLE LINE DIAGRAM

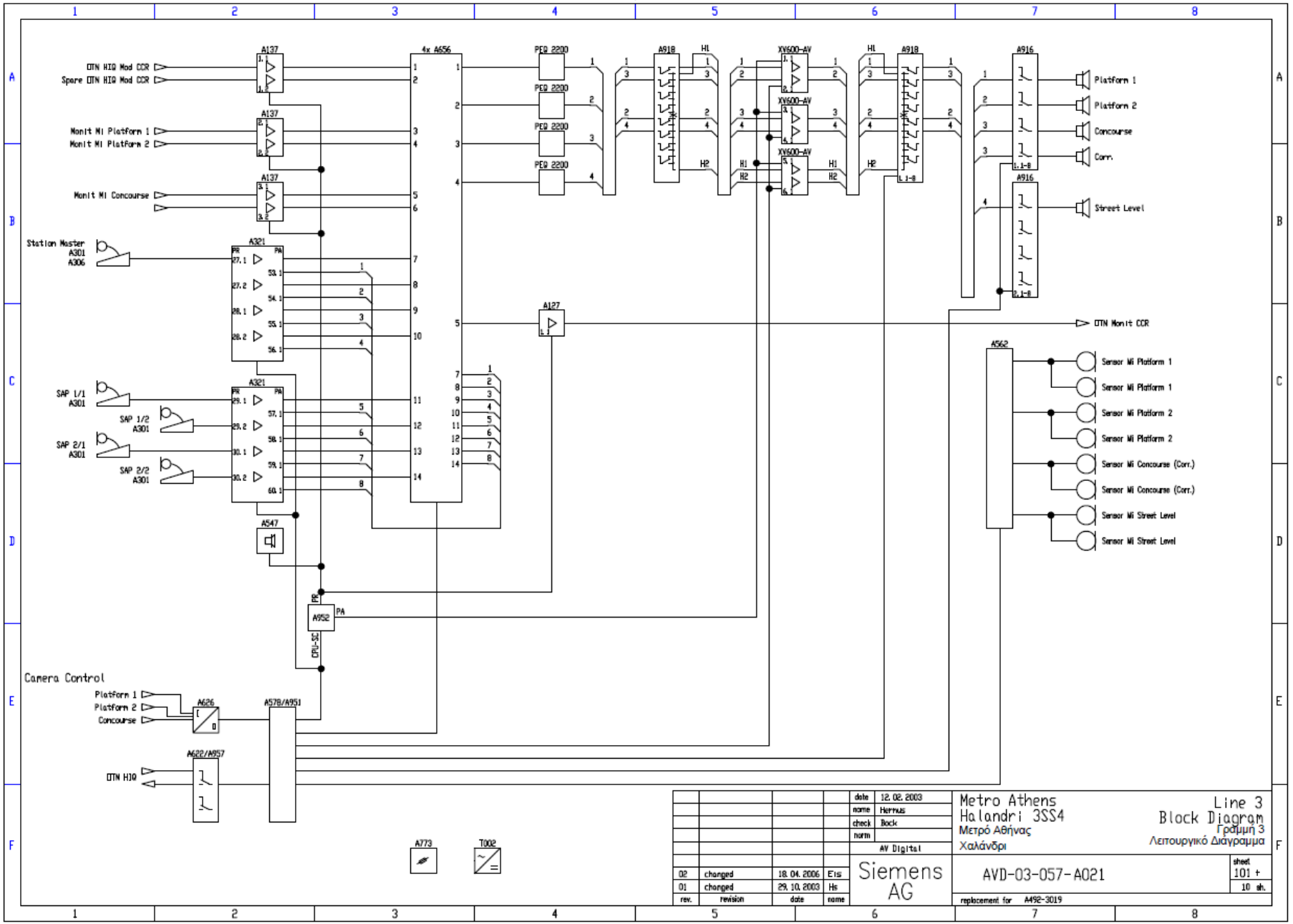
OTN HIQ Mod CCR
Spare OTN HIQ Mod CCR
Monit MI Platform 1
Monit MI Platform 2
Monit MI Concourse
Station Master
A301
A306
SAP 1/1
A301
SAP 1/2
A301
SAP 2/1
A301
SAP 2/2
A301
A137
4x A656
A321
A547
A952
CPU-SC
A127
PEG 2200
A918
XV600-AV
A916
Platform 1
Platform 2
Concourse
Corr.
Street Level
OTN Monit CCR
A562
Sensor MI Platform 1
Sensor MI Platform 1
Sensor MI Platform 2
Sensor MI Platform 2
Sensor MI Concourse (Corr.)
Sensor MI Concourse (Corr.)
Sensor MI Street Level
Sensor MI Street Level
Camera Control
Platform 1
Platform 2
Concourse
A626
A578/A951
A622/A957
OTN HIQ
A773
T002
date 12.02.2003
name Hermus
check Bock
norm
AV Digital
Metro Athens
Halandri 3SS4
Μετρό Αθήνας
Χαλάνδρι
Line 3
Block Diagram
Γραμμή 3
Λειτουργικό Διάγραμμα
Siemens AG
AVD-03-057-A021
sheet 101 +
10 sh.
02 changed 18.04.2006 Eis
01 changed 29.10.2003 Hs
replacement for A492-3019

ΔΟΥΚΙΣΣΗΣ ΠΛΑΚΕΝΤΙΑΣ VARIODYN 3000 – SINGLE LINE DIAGRAM

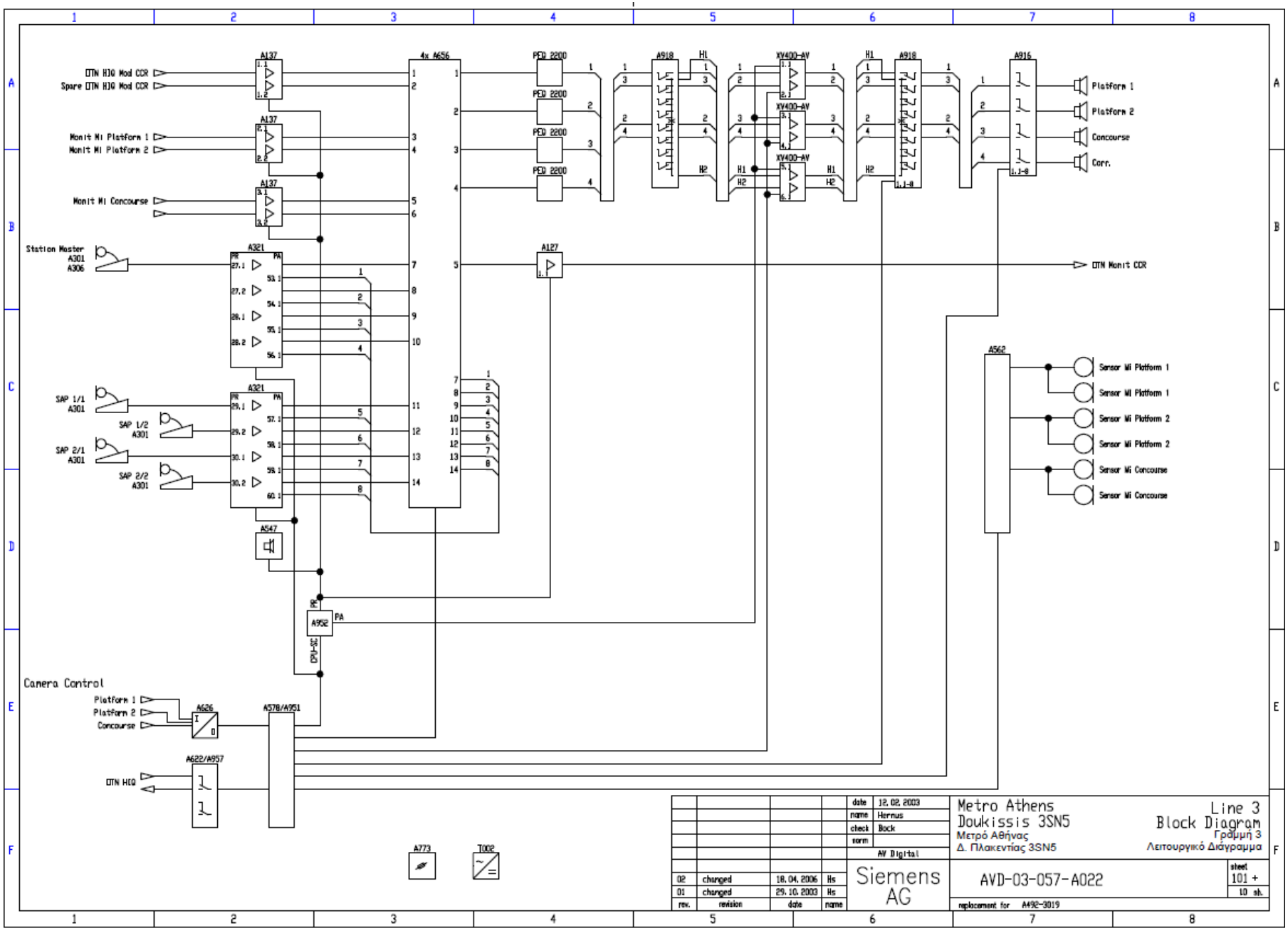
OTN HIQ Mod CCR
Spare OTN HIQ Mod CCR
Monit MI Platform 1
Monit MI Platform 2
Monit MI Concourse
Station Master A301 A306
SAP 1/1 A301
SAP 1/2 A301
SAP 2/1 A301
SAP 2/2 A301
Camera Control
Platform 1
Platform 2
Concourse
OTN HIQ
A137
4x A656
PCD 2200
A918
XV400-AV
A916
A321
A547
A952
A127
A562
A626
A622/A957
A578/A951
A773
T002
Platform 1
Platform 2
Concourse
Corr.
OTN Monit CCR
Sensor MI Platform 1
Sensor MI Platform 1
Sensor MI Platform 2
Sensor MI Platform 2
Sensor MI Concourse
Sensor MI Concourse
Metro Athens
Doukissis 3SN5
Μετρό Αθήνας
Δ. Πλακεντίας 3SN5
Line 3
Block Diagram
Γραμμή 3
Λειτουργικό Διάγραμμα
AVD-03-057-A022
Siemens AG
AV Digital
date 12.02.2003
name Hernus
check Bock
norm
02 changed 18.04.2006 Hs
01 changed 29.10.2003 Hs
sheet 101 +
10 sh.
replacement for A492-3019

ΚΕΡΑΜΕΙΚΟΣ VARIODYN 3000 – SINGLE LINE DIAGRAM

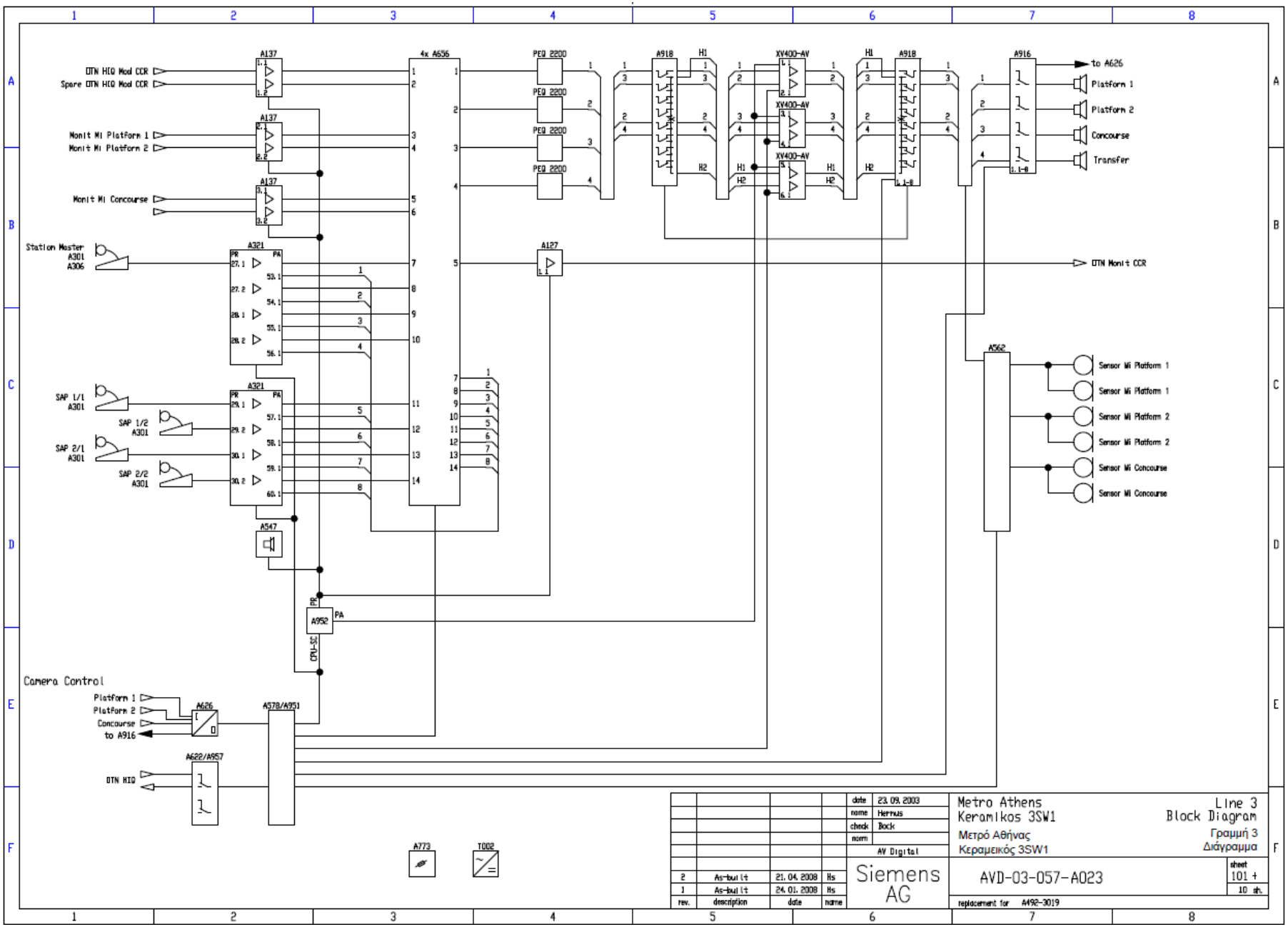
DTN HIQ Mod CCR
Spare DTN HIQ Mod CCR
Monit MI Platform 1
Monit MI Platform 2
Monit MI Concourse
Station Master A301 A306
SAP 1/1 A301
SAP 1/2 A301
SAP 2/1 A301
SAP 2/2 A301
A137
4x A636
PEQ 2200
A918
XV400-AV
A916
to A626
Platform 1
Platform 2
Concourse
Transfer
A321
A127
DTN Monit CCR
A562
Sensor MI Platform 1
Sensor MI Platform 1
Sensor MI Platform 2
Sensor MI Platform 2
Sensor MI Concourse
Sensor MI Concourse
A547
A952
CPU-SC
Camera Control
Platform 1
Platform 2
Concourse
to A916
A626
A578/A951
A622/A957
DTN HIQ
A773
T002
Metro Athens
Keramikos 3SW1
Μετρό Αθήνας
Κεραμεικός 3SW1
Line 3
Block Diagram
Γραμμή 3
Διάγραμμα
AV Digital
Siemens AG
AVD-03-057-A023
sheet 101 + 10 sh.
replacement for A492-3019
date 23.09.2003
name Hernus
check Bock
norm
2 As-built 21.04.2008 Hs
1 As-built 24.01.2008 Hs

ΕΛΑΙΩΝΑΣ VARIODYN 3000 – SINGLE LINE DIAGRAM

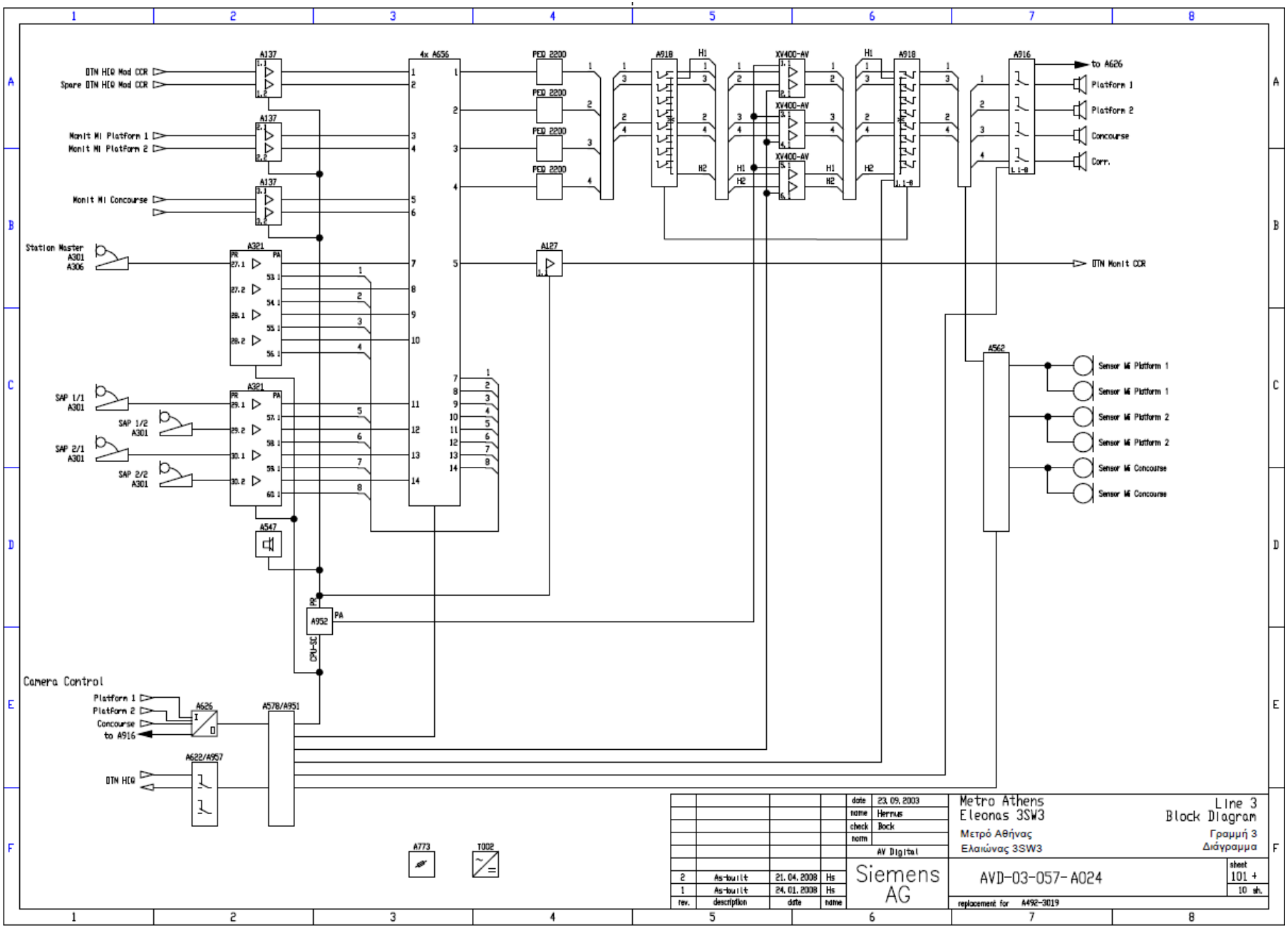

OTN HIQ Mod CCR
Spare OTN HIQ Mod CCR
Monit Mi Platform 1
Monit Mi Platform 2
Monit Mi Concourse
Station Master
A301
A306
SAP 1/1
A301
SAP 1/2
A301
SAP 2/1
A301
SAP 2/2
A301
Camera Control
Platform 1
Platform 2
Concourse
to A916
OTN HIQ
A137
A321
A547
A626
A622/A957
A578/A951
A952
4x A656
PEQ 2200
A918
XV400-AV
A127
A916
to A626
Platform 1
Platform 2
Concourse
Corr.
OTN Monit CCR
A562
Sensor Mi Platform 1
Sensor Mi Platform 1
Sensor Mi Platform 2
Sensor Mi Platform 2
Sensor Mi Concourse
Sensor Mi Concourse
A773
T002
date 23.09.2003
name Hernus
check Bock
norm
AV Digital
Metro Athens
Eleonas 3SW3
Μετρό Αθήνας
Ελαιώνας 3SW3
Line 3
Block Diagram
Γραμμή 3
Διάγραμμα
2 As-built 21.04.2008 Hs
1 As-built 24.01.2008 Hs
rev. description date name
Siemens AG
AVD-03-057-A024
sheet 101 +
10 sh.
replacement for A492-3019

ΑΙΓΑΛΕΩ VARIODYN 3000 – SINGLE LINE DIAGRAM

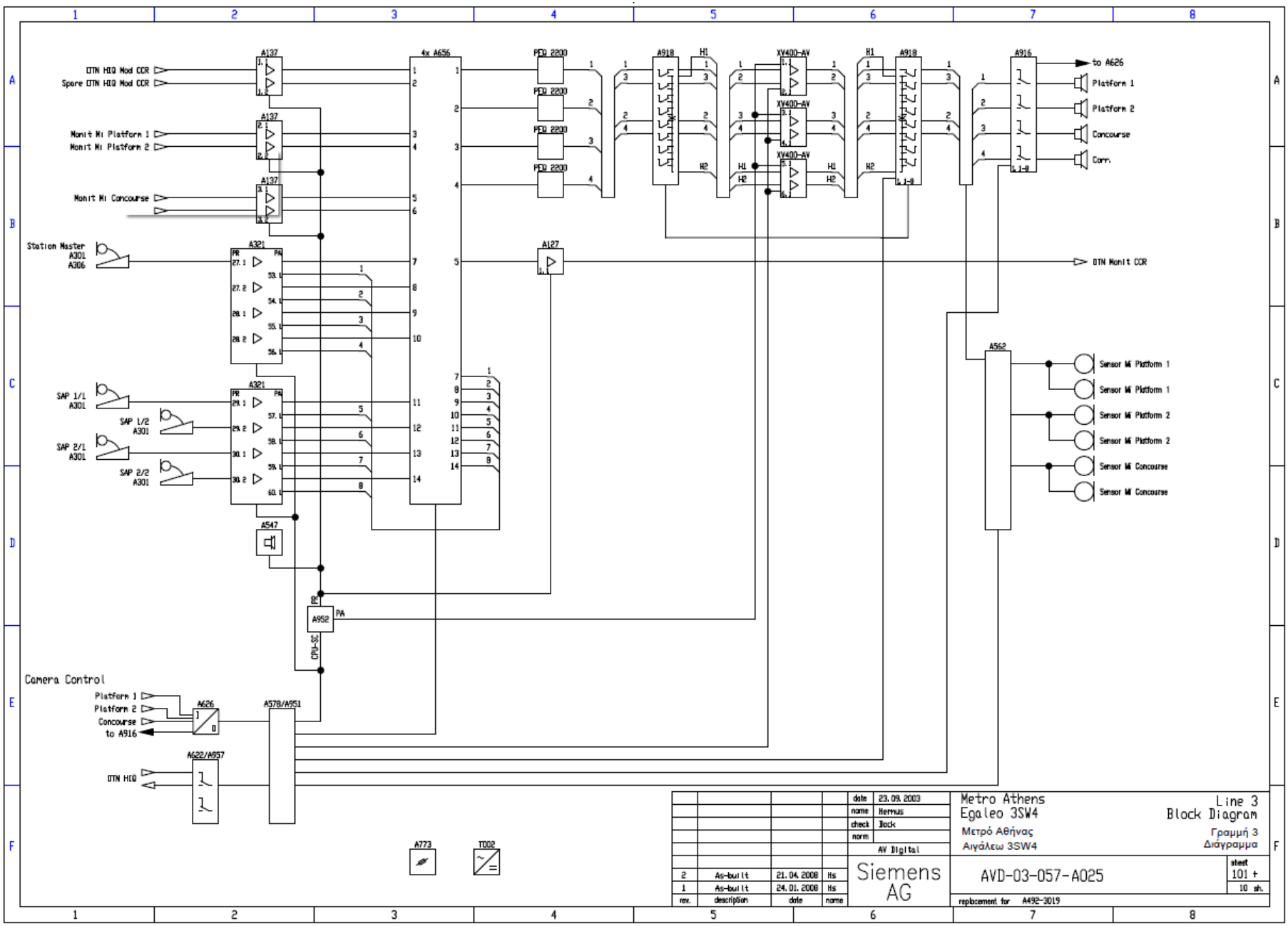
DTN HIQ Mod CCR
Spare DTN HIQ Mod CCR
Monit MI Platform 1
Monit MI Platform 2
Monit MI Concourse
Station Master A301 A306
SAP 1/1 A301
SAP 1/2 A301
SAP 2/1 A301
SAP 2/2 A301
4x A656
PEQ 2200
A918
XV400-AV
A916
to A626
Platform 1
Platform 2
Concourse
Corr.
A127
DTN Monit CCR
A562
Sensor MI Platform 1
Sensor MI Platform 1
Sensor MI Platform 2
Sensor MI Platform 2
Sensor MI Concourse
Sensor MI Concourse
A547
A952
CPU-SC
Camera Control
Platform 1
Platform 2
Concourse
to A916
A626
A578/A951
A622/A957
DTN HIQ
A773
TD02
date 23.09.2003
name Hermus
check Bock
norm
AV Digital
Metro Athens
Egaleo 3SW4
Μετρό Αθήνας
Αιγάλεω 3SW4
Line 3
Block Diagram
Γραμμή 3
Διάγραμμα
Siemens AG
AVD-03-057-A025
sheet 101 +
10 sh.
2 As-built 21.04.2008 Hs
1 As-built 24.01.2008 Hs
rev. description date name
replacement for A492-3019

ΑΡΑΡΤΗΜΑ 2: ΑΓΙΟΣ ΑΝΤΩΝΙΟΣ VARIODYN 3000 CONFIGURATION FILE

```
// ************************************************************
// *  System name: Ag_Antonios                                *
// *  Net address: 15                                         *
// ************************************************************

// ---------------- I/O Device       [0-14] [15-29] [30-44] [45-59]
dvconf io 1 0 0

// ---------------- Preamplifier          [60-74] [75-89] [90-104]
dvconf pr 1 60 1 2 1 1
dvconf pr 2 60 2 2 1 1
dvconf pr 3 60 3 2 1 1

// ---------------- Mixing amplifier       [60-74] [75-89] [90-104]
dvconf ma 1 60 4 2 1 1

// ---------------- Power amplifier   [105-119] [120-134] [135-149]
dvconf pa 1 105 1 2 0 0
dvconf pa 2 105 2 2 0 0
dvconf pa 3 105 3 2 0 0
dvconf pa 4 105 4 2 0 0
dvconf pa 5 105 5 2 0 0
dvconf pa 6 105 6 2 0 0

// ---------------- Line relay        [150-164] [165-179] [180-194]
dvconf lr 1 150 0 0 0 1

// ---------------- Replacement relay          [195-209] [210-224]
```

dvconf rr 1 195 0 0

// ---------- Digital Interface Modul [0] [15] [30]

dvconf di 14 0 0

dvconf di 15 0 1

// ---------- Network interface [225]

dvconf ni 1 225 0

// ---------- Automatic Volume Controller [225]

dvconf av 1 225 1

// ---------- Matrix

dvconf mx 1 0 0

dvconf mx 2 0 1

dvconf mx 17 0 16

dvconf mx 18 0 17

// ---------- HOST-Configuration

// ---------- HOST-Audio inputs

dvconf ai 1 0 0 0 1 1

dvconf ai 2 0 0 0 1 1

dvconf ai 3 0 0 0 1 1

dvconf ai 4 0 0 0 1 1

dvconf ai 5 0 0 0 1 1

// ---------- HOST-Audio outputs

dvconf ao 1 0 0 0 1 0

dvconf ao 2 0 0 0 1 0

dvconf ao 3 0 0 0 1 0

dvconf ao 4 0 0 0 1 0

dvconf ao 9 0 0 0 1 0

dvconf ao 14 0 0 0 1 0

dvconf ao 15 0 0 0 1 0

dvconf ao 16 0 0 0 1 0

dvconf ao 17 0 0 0 1 0

dvconf ao 10 0 0 0 1 1

// ---------- HOST-Linking

// ---------- HOST-Audio inputs

dvlink ai 1 pr 1.1

dvlink ai 2 pr 2.1

dvlink ai 3 pr 2.2

dvlink ai 4 pr 3.1

dvlink ai 5 pr 3.2

// ---------- HOST-Audio outputs

dvlink lr 1.1 ao 1

dvlink lr 1.3 ao 2

dvlink lr 1.5 ao 3

dvlink lr 1.7 ao 4

dvlink pa 53.1 ao 9

dvlink pa 57.1 ao 14

dvlink pa 58.1 ao 15

dvlink pa 59.1 ao 16

dvlink pa 60.1 ao 17

dvlink ma 1.1 ao 10

// ---------- Audio-Net

dvconf an 1 0 0 0 1 27

// ---------- Audio-Net Linking

dvanet in 1 01 ao 1

dvanet out 1 02 ai 1

dvanet out 1 03 ai 1

dvanet out 1 04 ai 1

dvanet out 1 05 ai 1

dvanet out 1 06 ai 1

dvanet out 1 07 ai 1

dvanet out 1 08 ai 1

dvanet out 1 09 ai 1

dvanet out 1 10 ai 1

dvanet out 1 11 ai 1

dvanet out 1 12 ai 1

dvanet out 1 13 ai 1

dvanet out 1 14 ai 1

dvanet out 1 15 ai 1

dvanet out 1 22 ai 1

dvanet out 1 23 ai 1

dvanet out 1 24 ai 1

dvanet out 1 25 ai 1

dvanet out 1 26 ai 1

dvanet out 1 27 ai 1

dvanet out 1 28 ai 1

dvanet out 1 29 ai 1

dvanet out 1 33 ai 1

dvanet out 1 34 ai 1

dvanet out 1 35 ai 1

dvanet out 1 37 ai 1

dvanet out 1 38 ai 1

// ---------- Busmaster

bmconf 1

// ---------- ALR Channel Assignment

dvav pa 1.1 av 1.1

dvav pa 2.1 av 1.2

dvav pa 3.1 av 1.3

dvav pa 4.1 av 1.3

// ---------- ALR Parameter setting

dvavp av 1.1 min_op_level 750

dvavp av 1.1 rise_int_time 2000

dvavp av 1.1 fall_int_time 1000

dvavp av 1.1 reverb_time 1000

dvavp av 1.1 act 1

dvavp av 1.1 min_vol -60

dvavp av 1.1 react_level 10

dvavp av 1.1 silent_level 650

dvavp av 1.1 feedback_factor 100

dvavp av 1.1 sensor_deviation 10

dvavp av 1.1 inhibit_mode 0

dvavp av 1.2 min_op_level 750

dvavp av 1.2 rise_int_time 2000

dvavp av 1.2 fall_int_time 1000

dvavp av 1.2 reverb_time 1000

dvavp av 1.2 act 1

dvavp av 1.2 min_vol -60

dvavp av 1.2 react_level 10

dvavp av 1.2 silent_level 650

dvavp av 1.2 feedback_factor 100

dvavp av 1.2 sensor_deviation 10

dvavp av 1.2 inhibit_mode 0

dvavp av 1.3 min_op_level 750

dvavp av 1.3 rise_int_time 2000

dvavp av 1.3 fall_int_time 1000

dvavp av 1.3 reverb_time 1000

dvavp av 1.3 act 1

dvavp av 1.3 min_vol -60

dvavp av 1.3 react_level 10

dvavp av 1.3 silent_level 650

dvavp av 1.3 feedback_factor 100

dvavp av 1.3 sensor_deviation 10

dvavp av 1.3 inhibit_mode 0

dvavp av 1.4 min_op_level 750

dvavp av 1.4 rise_int_time 2000

dvavp av 1.4 fall_int_time 1000

dvavp av 1.4 reverb_time 1000

dvavp av 1.4 act 0

dvavp av 1.4 min_vol -60

dvavp av 1.4 react_level 10

dvavp av 1.4 silent_level 650

dvavp av 1.4 feedback_factor 100

dvavp av 1.4 sensor_deviation 10

dvavp av 1.4 inhibit_mode 0

// ---------- Matrix inputs

dvmx pr 1.1 in 1

dvmx pr 2.1 in 3

dvmx pr 2.2 in 4

dvmx pr 3.1 in 5

dvmx pr 3.2 in 6

dvmx pr 27.1 in 7

dvmx pr 27.2 in 8

dvmx pr 28.1 in 9

dvmx pr 28.2 in 10

dvmx pr 29.1 in 11

dvmx pr 29.2 in 12

dvmx pr 30.1 in 13

dvmx pr 30.2 in 14

// ---------- Matrix outputs

dvmx pa 1.1 out 1

dvmx lr 1.1 out 1

dvmx pa 2.1 out 2

dvmx lr 1.3 out 2

dvmx pa 3.1 out 3

dvmx lr 1.5 out 3

dvmx pa 4.1 out 4

dvmx lr 1.7 out 4

dvmx ma 1.1 out 5

dvmx lr 1.2 out 6

dvmx lr 1.4 out 6

dvmx lr 1.6 out 6

dvmx lr 1.8 out 6

dvmx pa 53.1 out 7

dvmx pa 54.1 out 8

dvmx pa 55.1 out 9

dvmx pa 56.1 out 10

dvmx pa 57.1 out 11

dvmx pa 58.1 out 12

dvmx pa 59.1 out 13

dvmx pa 60.1 out 14

dvmx pa 5.1 out 15

dvmx pa 6.1 out 16

// ---------- Failure

dvrp pa 1.1 pa 5.1 rr 1.1

dvrp pa 3.1 pa 5.1 rr 1.2

dvrp pa 2.1 pa 6.1 rr 1.5

dvrp pa 4.1 pa 6.1 rr 1.6

// ---------- I/O Line

iol 24

// ---------- I/O Area

ioa in cs 1 4

ioa in tl 12 6

ioa in sf 5 6

// ---------- I/O Talk keys

csconf 4

// ---------- I/O Talk keys lamp mode

csom 1

// ---------- I/O Transport lines

tlconf 6

// ---------- digital callstation

dsconf 1 14 1

dsconf 5 15 1

dsconf 6 15 2

dsconf 7 15 3

dsconf 8 15 4

// ---------- Configuration password

pw f1 f4 f2 f3 f1 f4

// ---------- Audio parameter

// ---------- Level

// dvvol pr/ma/pa/sg No.Channel 00.0

dvvol pr 1.1 -10.0

dvvol pr 1.2 -10.0

dvvol pr 2.1 -26.0

dvvol pr 2.2 -26.0

dvvol pr 3.1 -20.0

dvvol pr 3.2 00.0

dvvol pr 27.1 -15.0

dvvol pr 27.2 00.0

dvvol pr 28.1 00.0

dvvol pr 28.2 00.0

dvvol pr 29.1 -20.0

dvvol pr 29.2 -20.0

dvvol pr 30.1 -20.0

dvvol pr 30.2 -20.0

dvvol pa 1.1 00.0

dvvol pa 2.1 00.0

dvvol pa 3.1 00.0

dvvol pa 4.1 00.0

dvvol pa 5.1 00.0

dvvol pa 6.1 00.0

dvvol pa 53.1 00.0

dvvol pa 54.1 00.0

dvvol pa 55.1 00.0

dvvol pa 56.1 00.0

dvvol pa 57.1 00.0

dvvol pa 58.1 00.0

dvvol pa 59.1 00.0

dvvol pa 60.1 00.0

dvvol ma 1.1 00.0

// ---------- Treble

dvtrbl pr 1.1 00.0

dvtrbl pr 1.2 00.0

dvtrbl pr 2.1 00.0

dvtrbl pr 2.2 00.0

dvtrbl pr 3.1 00.0

dvtrbl pr 3.2 00.0

dvtrbl pr 27.1 00.0

dvtrbl pr 27.2 00.0

dvtrbl pr 28.1 00.0

dvtrbl pr 28.2 00.0

dvtrbl pr 29.1 00.0

dvtrbl pr 29.2 00.0

dvtrbl pr 30.1 00.0

dvtrbl pr 30.2 00.0

dvtrbl ma 1.1 00.0

// ---------- Bass

dvbass pr 1.1 00.0

dvbass pr 1.2 00.0

dvbass pr 2.1 00.0

dvbass pr 2.2 00.0

dvbass pr 3.1 00.0

dvbass pr 3.2 00.0

dvbass pr 27.1 00.0

dvbass pr 27.2 00.0

dvbass pr 28.1 00.0

dvbass pr 28.2 00.0

dvbass pr 29.1 00.0

dvbass pr 29.2 00.0

dvbass pr 30.1 00.0

dvbass pr 30.2 00.0

dvbass ma 1.1 00.0

// ---------- I/O Talk keys

// ---------- Talk key 1 (Platform 1-Monitoring)

cssrc 1 lo pr 2.1

cspre 1 lo none

csdstn 1 lo dd 10

cskm   1 press

csp   1 100

cstmo 1 perm

csrm   1 on

cscm   1 off

csprn 1 off

cspm   1 off

// ---------- Talk key 2 (Platform 2-Monitoring)

cssrc 2 lo pr 2.2

cspre 2 lo none

csdstn 2 lo dd 10

cskm 2 press

csp 2 100

cstmo 2 perm

csrm 2 on

cscm 2 off

csprn 2 off

cspm 2 off

// ---------- Talk key 3 (Concourse-Monitoring)

cssrc 3 lo pr 3.1

cspre 3 lo none

csdstn 3 lo dd 10

cskm 3 press

csp 3 100

cstmo 3 perm

csrm 3 on

cscm 3 off

csprn 3 off

cspm 3 off

// ---------- Talk key 4 (Corridor-Monitoring)

cssrc 4 lo pr 3.2

cspre 4 lo none

csdstn 4 lo dd 10

cskm 4 press

csp 4 100

cstmo 4 perm

csrm 4 on

cscm 4 off

csprn 4 off

cspm 4 off

// ---------- I/O Transport lines

// ---------- Transport line 1

tladd 1 lo ds 1.19

tladd 2 lo ds 1.21

tladd 3 lo ds 1.25

tladd 4 lo ds 1.27

// ---------- OTN-Monitoring

tladd 5 01 io 10

// ---------- Fire Alarm

tladd 6 01 io 42

// ---------- I/O Special functions

sfname 1 err "UPS1-off" noerr "UPS1-on"

sfname 2 err "UPS2-off" noerr "UPS2-on"

sfname 3 err "UPS3-off" noerr "UPS3-on"

sfname 4 err "Clock-off" noerr "Clock-on"

// ---------- digital Callstation 1

dsmode 1 1 none

dsmode 1 4 none

dsmode 5 1 none

dsmode 5 4 none

dsmode 6 1 none

dsmode 6 4 none

dsmode 7 1 none

dsmode 7 4 none

dsmode 8 1 none

dsmode 8 4 none

// ---------- DS 1

dsmode 1 7 action

dsdstn 1 7 lo dd 91

dssrc 1 7 lo pr 27.1

dspre 1 7 lo none

dskm   1 7 press

dsp   1 7 20

dstmo 1 7 perm

dsrm   1 7 off

dscm   1 7 off

dsprn 1 7 off

// ---------- key 8 - Talkkey/platform 2

dsmode 1 8 action

dsdstn 1 8 lo dd 92

dssrc 1 8 lo pr 27.1

dspre 1 8 lo none

dskm 1 8 press

dsp 1 8 20

dstmo 1 8 perm

dsrm 1 8 off

dscm 1 8 off

dsprn 1 8 off

// ---------- key 9 - Talkkey/concourse

dsmode 1 9 action

dsdstn 1 9 lo dd 93

dssrc 1 9 lo pr 27.1

dspre 1 9 lo none

dskm 1 9 press

dsp 1 9 20

dstmo 1 9 perm

dsrm 1 9 off

dscm 1 9 off

dsprn 1 7 off

// ---------- key 10 - Talkkey/all

dsmode 1 10 action

dsdstn 1 10 lo dd 94

dssrc 1 10 lo pr 27.1

dspre 1 10 lo none

dskm   1 10 press

dsp   1 10 20

dstmo 1 10 perm

dsrm   1 10 off

dscm   1 10 off

dsprn 1 10 off

// ---------- key 22 - Talkkey - SAP-1

dsmode 1 22 action

dsdstn 1 22 lo dd 14

dssrc 1 22 lo pr 27.1

dspre 1 22 lo none

dskm   1 22 press

dsp   1 22 50

dstmo 1 22 perm

dsrm   1 22 off

dscm   1 22 off

dsprn 1 22 off

// ---------- key 24 - Talkkey - SAP-2

dsmode 1 24 action

dsdstn 1 24 lo dd 15

dssrc 1 24 lo pr 27.1

dspre 1 24 lo none

dskm 1 24 press

dsp 1 24 50

dstmo 1 24 perm

dsrm 1 24 off

dscm 1 24 off

dsprn 1 24 off

// ---------- key 28 - Talkkey - SAP-3

dsmode 1 28 action

dsdstn 1 28 lo dd 16

dssrc 1 28 lo pr 27.1

dspre 1 28 lo none

dskm 1 28 press

dsp 1 28 50

dstmo 1 28 perm

dsrm 1 28 off

dscm 1 28 off

dsprn 1 28 off

// ---------- key 30 - Talkkey - SAP-4

dsmode 1 30 action

dsdstn 1 30 lo dd 17

dssrc 1 30 lo pr 27.1

dspre 1 30 lo none

dskm 1 30 press

dsp 1 30 50

dstmo 1 30 perm

dsrm 1 30 off

dscm 1 30 off

dsprn 1 30 off

// ---------- SAP-1

// ---------- key 1 - platform 1

dsmode 5 3 action

dsdstn 5 3 lo dd 1

dssrc 5 3 lo pr 29.1

dspre 5 3 lo none

dskm 5 3 press

dsp 5 3 10

dstmo 5 3 perm

dsrm 5 3 off

dscm 5 3 off

dsprn 5 3 off

// ---------- key 2 - Talkkey to Station Master

dsmode 5 6 action

dsdstn 5 6 lo dd 120

dssrc 5 6 lo pr 29.1

dspre 5 6 lo none

dskm 5 6 press

dsp 5 6 50

dstmo 5 6 perm

dsrm 5 6 off

dscm 5 6 off

dsprn 5 6 off

// ------------------------------------- SAP-2

// --------------- key 1 - platform 1

dsmode 6 3 action

dsdstn 6 3 lo dd 1

dssrc 6 3 lo pr 29.2

dspre 6 3 lo none

dskm 6 3 press

dsp 6 3 10

dstmo 6 3 perm

dsrm 6 3 off

dscm 6 3 off

dsprn 6 3 off

// --------------- key 2 - Talkkey to Station Master

dsmode 6 6 action

dsdstn 6 6 lo dd 121

dssrc 6 6 lo pr 29.2

dspre 6 6 lo none

dskm 6 6 press

dsp 6 6 50

dstmo 6 6 perm

dsrm 6 6 off

dscm 6 6 off

dsprn 6 6 off

// ---------- SAP-3

// ---------- key 1 - platform 2

dsmode 7 3 action

dsdstn 7 3 lo dd 2

dssrc 7 3 lo pr 30.1

dspre 7 3 lo none

dskm 7 3 press

dsp 7 3 10

dstmo 7 3 perm

dsrm 7 3 off

dscm 7 3 off

dsprn 7 3 off

// ---------- key 2 - Talkkey to Station Master

dsmode 7 6 action

dsdstn 7 6 lo dd 122

dssrc 7 6 lo pr 30.1

dspre 7 6 lo none

dskm 7 6 press

dsp 7 6 50

dstmo 7 6 perm

dsrm 7 6 off

dscm 7 6 off

dsprn 7 6 off

// ---------- SAP-4

// ---------- key 1 - platform 2

dsmode 8 3 action

dsdstn 8 3 lo dd 2

dssrc 8 3 lo pr 30.2

dspre 8 3 lo none

dskm 8 3 press

dsp 8 3 10

dstmo 8 3 perm

dsrm 8 3 off

dscm 8 3 off

dsprn 8 3 off

// ---------- key 2 - Talkkey to Station Master

dsmode 8 6 action

dsdstn 8 6 lo dd 123

dssrc 8 6 lo pr 30.2

dspre 8 6 lo none

dskm 8 6 press

dsp 8 6 50

dstmo 8 6 perm

dsrm 8 6 off

dscm 8 6 off

dsprn 8 6 off

// ------------------------- DS 1

// --------------- key 13 special (Volume control for monitoring loudspeaker)

dsmode 1 13 special

dstadd 1 13 lo ds 1.13

dsvol 1 13 -10.00

// --------------- key 14 special (Volume control for monitoring loudspeaker)

dsmode 1 14 special

dstadd 1 14 lo ds 1.14

dsvol 1 14 -0.00

// --------------- key 15 special (Volume control for monitoring loudspeaker)

dsmode 1 15 special

dstadd 1 15 lo ds 1.15

dsvol 1 15 +6.00

// --------------- key 19 special (Lamp of SAP1 on Stationmaster)

dsmode 1 19 special

// --------------- key 21 special (Lamp of SAP1 on Stationmaster)

dsmode 1 21 special

// --------------- key 25 special (Lamp of SAP1 on Stationmaster)

dsmode 1 25 special

// ---------- key 27 special (Lamp of SAP1 on Stationmaster)

dsmode 1 27 special

// ---------- Destination definitions

// ---------- Destination 1 (Platform 1)

ddadd 1 lo pa 1.1

ddadd 1 lo lr 1.1

ddadd 1 lo dd 9

// ---------- Destination 2 (Platform 2)

ddadd 2 lo pa 2.1

ddadd 2 lo lr 1.3

ddadd 2 lo dd 9

// ---------- Destination 3 (Concourse)

ddadd 3 lo pa 3.1

ddadd 3 lo pa 4.1

ddadd 3 lo lr 1.5

ddadd 3 lo lr 1.7

ddadd 3 lo dd 9

// ---------- Destination 4 (All)

ddadd 4 lo dd 1

ddadd 4 lo dd 2

ddadd 4 lo dd 3

// ---------- Destination 10 (Station Master)

ddadd 9 lo pa 53.1

// ---------- Destination 10 (OTN-Monitoring)

ddadd 10 lo ma 1.1

// ---------- Destination 14 (SAP-1)

ddadd 14 lo pa 57.1

// ---------- Destination 15 (SAP-2)

ddadd 15 lo pa 58.1

// ---------- Destination 16 (SAP-3)

ddadd 16 lo pa 59.1

// ---------- Destination 17 (SAP-4)

ddadd 17 lo pa 60.1

// ---------- Destination 91 (Platform 1)

ddadd 91 lo pa 1.1

ddadd 91 lo lr 1.1

// ---------- Destination 92 (Platform 2)

ddadd 92 lo pa 2.1

ddadd 92 lo lr 1.3

// ---------- Destination 93 (Concourse, Corridor)

ddadd 93 lo pa 3.1

ddadd 93 lo pa 4.1

ddadd 93 lo lr 1.5

ddadd 93 lo lr 1.7

// ---------- Destination 94 (All Zones)

ddadd 94 lo dd 91

ddadd 94 lo dd 92

ddadd 94 lo dd 93

// ---------- Destination 100 (General Call)

ddadd 100 lo dd 1

ddadd 100 lo dd 2

ddadd 100 lo dd 3

// ---------- Destination 102 (Disable Music)

ddadd 102 lo lr 1.1

// ---------- Destination 105 (Platform 1 - Line 3)

ddadd 105 lo dd 1

// ---------- Destination 106 (Platform 2 - Line 3)

ddadd 106 lo dd 2

// ---------- Destination 107 (Concourse - Line 3)

ddadd 107 lo dd 3

// ---------- Destination 108 (All - Line 3)

ddadd 108 lo dd 4

// ---------- Destination 120 (SAP1-Lamp)

ddadd 120 lo dd 9

ddadd 120 lo lr 1.2

// ---------- Destination 121 (SAP2-Lamp)

ddadd 121 lo dd 9

ddadd 121 lo lr 1.4

// ---------- Destination 122 (SAP3-Lamp)

ddadd 122 lo dd 9

ddadd 122 lo lr 1.6

// ---------- Destination 123 (SAP4-Lamp)

ddadd 123 lo dd 9

ddadd 123 lo lr 1.8

// ---------- Destination 200 (Music Platform 1)

ddadd 200 lo pa 1.1

ddadd 200 lo lr 1.1

// ---------- Destination 200 (Music Platform 2)

ddadd 200 lo pa 2.1

ddadd 200 lo lr 1.3

// ---------- Destination 200 (Music Concourse)

ddadd 200 lo pa 3.1

ddadd 200 lo lr 1.5

// ---------- Destination 200 (Music Corridor)

// ddadd 200 lo pa 4.1

// ddadd 200 lo lr 1.7

// ---------- Destination 201 (Platform 1 - Line 2+3)

ddadd 201 lo dd 1

// ---------- Destination 202 (Platform 2 - Line 2+3)

ddadd 202 lo dd 2

// ---------- Destination 203 (Concourse - Line 2+3)

ddadd 203 lo dd 3

// ---------- Destination 204 (All - Line 2+3)

ddadd 204 lo dd 4

// ---------- Monitoring Timeout

montimeout 180

// ---------- Audio test 22kHz Activation Global

atact22glob on

// ---------- Audio test 22kHz Activation Device

atact22 pa 1.1 on

atact22 pa 2.1 on

atact22 pa 3.1 on

atact22 pa 4.1 on

atact22 pa 5.1 on

atact22 pa 6.1 on

// ---------- Audio test 22kHz tolerancy

attol22 -40

// ---------- schedule program

// ---------- Program 1

prgtime 1 03 00 03 59 60

prgday 1 mo su 1

prgweek 1 1 5 1

prgmonth 1 1 12 1

prgyear 1 2002 2089 1

// ---------- Audio test program

// ---------- Program 1

atdv 1 1 pr 1 3

atdv 2 1 pr 27 30

atdv 3 1 ma 1 1

atdv 4 1 pa 1 6

atdv 5 1 pa 53 60

// ---------- Audio test pilot

atpilot pr 1.1 1000

atpilot pr 1.2 1000

atpilot pr 2.1 1000

atpilot pr 2.2 1000

atpilot pr 3.1 1000

atpilot pr 3.2 1000

atpilot pr 27.1 1000

atpilot pr 27.2 1000

atpilot pr 28.1 1000

atpilot pr 28.2 1000

atpilot pr 29.1 1000

atpilot pr 29.2 1000

atpilot pr 30.1 1000

atpilot pr 30.2 1000

atpilot pa 1.1 1000

atpilot pa 2.1 1000

atpilot pa 3.1 1000

atpilot pa 4.1 1000

atpilot pa 5.1 1000

atpilot pa 6.1 1000

atpilot pa 53.1 1000

atpilot pa 54.1 1000

atpilot pa 55.1 1000

atpilot pa 56.1 1000

atpilot pa 57.1 1000

atpilot pa 58.1 1000

atpilot pa 59.1 1000

atpilot pa 60.1 1000

atpilot ma 1.1 1000

// ---------- Audio test tolerancy

attol pr 1.1 3.0 6.0

attol pr 1.2 3.0 6.0

attol pr 2.1 3.0 6.0

attol pr 2.2 3.0 6.0

attol pr 3.1 3.0 6.0

attol pa 1.1 3.0 6.0

attol pa 2.1 3.0 6.0

attol pa 3.1 3.0 6.0

attol pa 4.1 3.0 6.0

attol pa 5.1 3.0 6.0

attol pa 6.1 3.0 6.0

attol ma 1.1 3.0 6.0

// ---------- Error-Mode

err lo

// ---------- System name

sysname "Agios Antonios"

// ---------- System password

syspw "agios antonios"

// ---------- System language

lg eng

// ---------- Summer/Winter time

sw autom

// ---------- Belegungsausgabe

sysbusyinfo lo 01 ho 2

// ---------- Operation Mode

opmode normal

// ---------- Audio test setpoints

atsetpt all

// ========== END

ΠΑΡΑΡΤΗΜΑ ΙΙ – Υπόδειγμα Οικονομικής Προσφοράς

ΤΙΜΟΛΟΓΙΟ ΠΡΟΣΦΟΡΑΣ
ΠΡΟΜΗΘΕΙΑ - ΑΝΑΒΑΘΜΙΣΗ ΤΩΝ ΣΥΣΤΗΜΑΤΩΝ VARIODYN 3000 ΤΩΝ ΣΤΑΘΜΩΝ ΑΓΙΟΣ ΑΝΤΩΝΙΟΣ, ΑΓΙΟΣ ΔΗΜΗΤΡΙΟΣ, ΔΟΥΚΙΣΣΗΣ ΠΛΑΚΕΝΤΙΑΣ, ΧΑΛΑΝΔΡΙ, ΚΕΡΑΜΕΙΚΟΣ, ΕΛΑΙΩΝΑΣ ΚΑΙ ΑΙΓΑΛΕΩ ΣΕ VARIODYN D1 [ΤΔ-106/26]

Α/Α	Περιγραφή	Ποσότητα	Μονάδα Μέτρησης	Τιμή Μονάδας (€)	Σύνολο (€)	Προϋπολογισμός (€)
1	Προμήθεια, εγκατάσταση, παραμετροποίηση και θέση σε πλήρη επιχειρησιακή λειτουργία συστήματος ανακοινώσεων προς το κοινό VARIODYN D1 στο σταθμό **ΑΓΙΟ ΑΝΤΩΝΙΟ, ΑΓΙΟΣ ΔΗΜΗΤΡΙΟΣ, ΔΟΥΚΙΣΣΗΣ ΠΛΑΚΕΝΤΙΑΣ, ΧΑΛΑΝΔΡΙ, ΚΕΡΑΜΕΙΚΟ, ΕΛΑΙΩΝΑ, ΑΙΓΑΛΕΩ** και τη πλήρη ενσωμάτωσή του στο κεντρικό σύστημα αναγγελιών ΡΑΜΜΙ του ΚΕΛ.	*7*	Κατ᾽ αποκοπή Εγκαταστάσεις			*408,695,00*

Συμβατικό τίμημα (ολογράφως)_____
Ισχύς Προσφοράς :.....
Εγγύηση:.....

Το Συμβατικό Τίμημα αναφέρεται στο σύνολο της προμήθειας της ΣΤΑΣΥ και περιλαμβάνει όλα τα έξοδα για την παράδοση του αντικειμένου της σύμβασης.

(*) Τίθεται η Υπογραφή του Νομίμου Εκπροσώπου του Διαγωνιζομένου και η σφραγίδα της εταιρείας (περίπτωση κοινοπραξίας/ σύμπραξης τίθενται οι υπογραφές των νομίμων εκπροσώπων όλων των εταιρειών που συμμετέχουν στην κοινοπραξία/ σύμπραξη και η σφραγίδα έκαστης εκ των συμπραττουσών εταιρειών).

----------//----------

ΤΕΛΟΣ ΚΕΙΜΕΝΟΥ

ΠΑΡΑΡΤΗΜΑ ΙΙΙ – ΥΠΟΔΕΙΓΜΑΤΑ ΕΓΓΥΗΤΙΚΩΝ ΕΠΙΣΤΟΛΩΝ

ΥΠΟΔΕΙΓΜΑ ΕΓΓΥΗΤΙΚΗΣ ΕΠΙΣΤΟΛΗΣ ΣΥΜΜΕΤΟΧΗΣ

ΟΝΟΜΑΣΙΑ ΤΡΑΠΕΖΑΣ ΚΑΙ ΚΑΤΑΣΤΗΜΑ ……
Δ/ΝΣΗ: …….., Τ.Κ. ……
ΗΜΕΡΟΜΗΝΙΑ ΕΚΔΟΣΗΣ ……....……

Προς:
ΣΤΑΘΕΡΕΣ ΣΥΓΚΟΙΝΩΝΙΕΣ Μον.Α.Ε.
Αθηνάς 67
ΤΚ 10552
Αθήνα

ΕΓΓΥΗΤΙΚΗ ΕΠΙΣΤΟΛΗ ΣΥΜΜΕΤΟΧΗΣ ΑΡ……ΠΟΣΟ (€)…….

Έχουμε την τιμή να σας γνωρίσουμε ότι εγγυόμαστε με την παρούσα επιστολή ανέκκλητα και ανεπιφύλακτα παραιτούμενοι του δικαιώματος της διαιρέσεως και διζήσεως μέχρι του ποσού των ευρώ …….. υπέρ του:

(i) [σε περίπτωση φυσικού προσώπου]: (ονοματεπώνυμο, πατρώνυμο) ....., ΑΦΜ: ..... (διεύθυνση) .....……., ή

(ii) [σε περίπτωση νομικού προσώπου]: (πλήρη επωνυμία) ....., ΑΦΜ: ..... (διεύθυνση) .....…….. ή

(iii) [σε περίπτωση ένωσης ή κοινοπραξίας:] των φυσικών / νομικών προσώπων
α) (πλήρη επωνυμία) ....., ΑΦΜ: ..... (διεύθυνση) .....……..
β) (πλήρη επωνυμία) ....., ΑΦΜ: ..... (διεύθυνση) .....……..
γ) (πλήρη επωνυμία) ....., ΑΦΜ: ..... (διεύθυνση) .....……..
ατομικά και για κάθε μία από αυτές και ως αλληλέγγυα και εις ολόκληρο υπόχρεων μεταξύ τους, εκ της ιδιότητάς τους ως μελών της ένωσης ή κοινοπραξίας,

για τη συμμετοχή του/της/τους σύμφωνα με την (αριθμό/ημερομηνία) ..... Διακήρυξη/Πρόσκληση/ Πρόσκληση Εκδήλωσης Ενδιαφέροντος ..... της ΣΤΑΘΕΡΕΣ ΣΥΓΚΟΙΝΩΝΙΕΣ Α.Ε., για την ανάδειξη αναδόχου για την ανάθεση της σύμβασης: "ΠΡΟΜΗΘΕΙΑ - **ΑΝΑΒΑΘΜΙΣΗ ΤΩΝ ΣΥΣΤΗΜΑΤΩΝ VARIODYN 3000 ΤΩΝ ΣΤΑΘΜΩΝ ΑΓΙΟΣ ΑΝΤΩΝΙΟΣ, ΑΓΙΟΣ ΔΗΜΗΤΡΙΟΣ, ΔΟΥΚΙΣΣΗΣ ΠΛΑΚΕΝΤΙΑΣ, ΧΑΛΑΝΔΡΙ, ΚΕΡΑΜΕΙΚΟΣ, ΕΛΑΙΩΝΑΣ ΚΑΙ ΑΙΓΑΛΕΩ ΣΕ VARIODYN D1** ΤΔ-106**/26**"/ για το/α τμήμα/τα .....

Η παρούσα εγγύηση καλύπτει μόνο τις από τη συμμετοχή στην ανωτέρω απορρέουσες υποχρεώσεις του/της (υπέρ ου η εγγύηση) καθ' όλο τον χρόνο ισχύος της.

Το παραπάνω ποσό τηρείται στη διάθεσή σας και θα καταβληθεί ολικά ή μερικά χωρίς καμία από μέρους μας αντίρρηση, αμφισβήτηση ή ένσταση και χωρίς να ερευνηθεί το βάσιμο ή μη της απαίτησης σας μέσα σε .....ημέρες από την απλή έγγραφη ειδοποίησή σας.
Η παρούσα ισχύει μέχρι και την ……...
Σε περίπτωση κατάπτωσης της εγγύησης, το ποσό της κατάπτωσης υπόκειται στο εκάστοτε ισχύον πάγιο τέλος χαρτοσήμου.

Αποδεχόμαστε να παρατείνομε την ισχύ της εγγύησης ύστερα από έγγραφο της Υπηρεσίας σας, στο οποίο επισυνάπτεται η συναίνεση του υπέρ ου για την παράταση της προσφοράς, σύμφωνα με το άρθρο 2.4.5 της Διακήρυξης/Πρόσκλησης/Πρόσκλησης Εκδήλωσης Ενδιαφέροντος, με την προϋπόθεση ότι το σχετικό αίτημά σας θα μας υποβληθεί πριν από την ημερομηνία λήξης της.

Βεβαιώνουμε υπεύθυνα ότι το ποσό των εγγυητικών επιστολών που έχουν δοθεί, συνυπολογίζοντας και το ποσό της παρούσας, δεν υπερβαίνει το όριο των εγγυήσεων που έχουμε το δικαίωμα να εκδίδουμε.

(Εξουσιοδοτημένη Υπογραφή)

ΥΠΟΔΕΙΓΜΑ ΕΓΓΥΗΤΙΚΗΣ ΕΠΙΣΤΟΛΗΣ ΚΑΛΗΣ ΕΚΤΕΛΕΣΗΣ

ΟΝΟΜΑΣΙΑ ΤΡΑΠΕΖΑΣ ΚΑΙ ΚΑΤΑΣΤΗΜΑ ……
Δ/ΝΣΗ: …….., Τ.Κ. ……
ΗΜΕΡΟΜΗΝΙΑ ΕΚΔΟΣΗΣ ……...……
Προς:
ΣΤΑΘΕΡΕΣ ΣΥΓΚΟΙΝΩΝΙΕΣ Μον.Α.Ε.
Αθηνάς 67
ΤΚ 10552, Αθήνα

ΕΓΓΥΗΤΙΚΗ ΕΠΙΣΤΟΛΗ ΚΑΛΗΣ ΕΚΤΕΛΕΣΗΣ ΑΡ……ΠΟΣΟ (€)…….

Έχουμε την τιμή να σας γνωρίσουμε ότι εγγυόμαστε με την παρούσα επιστολή ανέκκλητα και ανεπιφύλακτα παραιτούμενοι του δικαιώματος της διαιρέσεως και διζήσεως μέχρι του ποσού των ευρώ …….. υπέρ του:

(i) [σε περίπτωση φυσικού προσώπου]: (ονοματεπώνυμο, πατρώνυμο) ....., ΑΦΜ: ..... (διεύθυνση) .....……., ή

(ii) [σε περίπτωση νομικού προσώπου]: (πλήρη επωνυμία) ....., ΑΦΜ: ..... (διεύθυνση) .....…….. ή

(iii) [σε περίπτωση ένωσης ή κοινοπραξίας:] των φυσικών / νομικών προσώπων

α) (πλήρη επωνυμία) ....., ΑΦΜ: ..... (διεύθυνση) .....

β) (πλήρη επωνυμία) ....., ΑΦΜ: ..... (διεύθυνση) ..... (συμπληρώνεται με όλα τα μέλη της ένωσης / κοινοπραξίας) ατομικά και για κάθε μία από αυτές και ως αλληλέγγυα και εις ολόκληρο υπόχρεων μεταξύ τους, εκ της ιδιότητάς τους ως μελών της ένωσης ή κοινοπραξίας, για την καλή εκτέλεση των όρων της σύμβασης, για την ***ΠΡΟΜΗΘΕΙΑ*** **- ΑΝΑΒΑΘΜΙΣΗ ΤΩΝ ΣΥΣΤΗΜΑΤΩΝ VARIODYN 3000 ΤΩΝ ΣΤΑΘΜΩΝ ΆΓΙΟΣ ΑΝΤΩΝΙΟΣ, ΑΓΙΟΣ ΔΗΜΗΤΡΙΟΣ, ΔΟΥΚΙΣΣΗΣ ΠΛΑΚΕΝΤΙΑΣ, ΧΑΛΑΝΔΡΙ, ΚΕΡΑΜΕΙΚΟΣ, ΕΛΑΙΩΝΑΣ ΚΑΙ ΑΙΓΑΛΕΩ ΣΕ VARIODYN D1**, σύμφωνα με την ***ΤΔ-106*****/26** Διακήρυξη της ΣΤΑΘΕΡΕΣ ΣΥΓΚΟΙΝΩΝΙΕΣ ΜΟΝΟΠΡΟΣΩΠΗ Α.Ε.

Το παραπάνω ποσό τηρείται στη διάθεσή σας και θα καταβληθεί ολικά ή μερικά χωρίς καμία από μέρους μας αντίρρηση, αμφισβήτηση ή ένσταση και χωρίς να ερευνηθεί το βάσιμο ή μη της απαίτησης σας μέσα σε 5 ημέρες από την απλή έγγραφη ειδοποίησή σας.

Η παρούσα ισχύει μέχρι και την επιστροφή της, βάσει του άρθρου 72 του Ν.4412/2016.

Σε περίπτωση κατάπτωσης της εγγύησης, το ποσό της κατάπτωσης υπόκειται στο εκάστοτε ισχύον πάγιο τέλος χαρτοσήμου.

Βεβαιώνουμε υπεύθυνα ότι το ποσό των εγγυητικών επιστολών που έχουν δοθεί, συνυπολογίζοντας και το ποσό της παρούσας, δεν υπερβαίνει το όριο των εγγυήσεων που έχουμε το δικαίωμα να εκδίδουμε.

(Εξουσιοδοτημένη Υπογραφή)

Πολιτική Προστασίας Προσωπικών Δεδομένων για την Ανάθεση και Εκτέλεση Δημοσίων Συμβάσεων

ΣΤΑΘΕΡΕΣ ΣΥΓΚΟΙΝΩΝΙΕΣ ΜΟΝΟΠΡΟΣΩΠΗ Α.Ε.

Ιούνιος 2020

Πολιτική Προστασίας Προσωπικών Δεδομένων για την Ανάθεση και Εκτέλεση Δημοσίων Συμβάσεων

Η εταιρεία **«ΣΤΑΘΕΡΕΣ ΣΥΓΚΟΙΝΩΝΙΕΣ ΜΟΝΟΠΡΟΣΩΠΗ ΑΝΩΝΥΜΗ ΕΤΑΙΡΕΙΑ»**, με δ.τ. **«ΣΤΑΣΥ»**, που εδρεύει στην οδό Αθηνάς αρ. 67, Αθήνα (Τ.Κ. 105 52), με ΑΦΜ 099939745, Δ.Ο.Υ. ΦΑΕ Αθηνών νομίμως εκπροσωπούμενης, σέβεται την ιδιωτικότητα και τα προσωπικά δεδομένα των Υποκειμένων και φροντίζει να είναι σε θέση συνεχούς συμμόρφωσης με τον Κανονισμό 2016/679 (ΕΕ) για την προστασία των φυσικών προσώπων έναντι της επεξεργασίας των δεδομένων προσωπικού χαρακτήρα και για την ελεύθερη κυκλοφορία των δεδομένων αυτών, με τίτλο «Γενικός Κανονισμός για την Προστασία Δεδομένων» (ΓΚΠΔ), τον Ν. 4624/2019 και την κείμενη νομοθεσία περί προστασίας δεδομένων προσωπικού χαρακτήρα και να αποδεικνύει τη συμμόρφωση αυτή.

Με την παρούσα Πολιτική Προστασίας Προσωπικών Δεδομένων για την Ανάθεση και Εκτέλεση Δημοσίων Συμβάσεων, η ΣΤΑΣΥ, ως Υπεύθυνος Επεξεργασίας, ενημερώνει τους συμμετέχοντες στη διαδικασία ανάθεσης, προσφέροντες οικονομικούς φορείς, τους αναδόχους των δημοσίων συμβάσεων και τους τυχόν τρίτους εμπλεκόμενους στη δημόσια σύμβαση (συνεργάτες, υπεργολάβους, τρίτους οικονομικούς φορείς των προσφερόντων οικονομικών φορέων και αναδόχων) για το είδος των προσωπικών δεδομένων που συλλέγει, τον τρόπο επεξεργασίας αυτών των δεδομένων, καθώς και την προστασία των δεδομένων, τα δικαιώματά τους ως Υποκείμενα των δεδομένων και τον τρόπο επικοινωνίας με την εταιρεία.

Η Πολιτική ισχύει για όλα τα Υποκείμενα των προσωπικών δεδομένων, ήτοι για όλους τους συμμετέχοντες στον Διαγωνισμό, για τους οικονομικούς φορείς, οι οποίοι υποβάλλουν την προσφορά τους, για τους αναδόχους, στους οποίους κατακυρώνεται η δημόσια σύμβαση, και για τους τυχόν τρίτους εμπλεκόμενους στη δημόσια σύμβαση. Στην περίπτωση που οι ανωτέρω αναφερόμενοι αποτελούν νομικά πρόσωπα, νοείται η επεξεργασία των προσωπικών δεδομένων των φυσικών προσώπων αυτών (νομίμων εκπροσώπων, μετόχων, μελών, εργαζομένων, συνεργατών, προσώπων οριζομένων για την υλοποίηση του συμβατικού αντικειμένου κλπ).

Η Πολιτική ισχύει σε όλες τις περιπτώσεις δημοσίων συμβάσεων, στις δημόσιες συμβάσεις έργων, υπηρεσιών, προμηθειών, εκπόνησης μελετών, παροχής τεχνικών και λοιπών συναφών επιστημονικών υπηρεσιών, παροχής γενικών υπηρεσιών, όπως ορίζονται στο Ν. 4412/2016, και για όλα τα προσωπικά δεδομένα, τα οποία υφίστανται επεξεργασία για λογαριασμό της ΣΤΑΣΥ, με οποιοδήποτε μέσο και σε οποιαδήποτε μορφή.

1. Η ΣΤΑΣΥ ως Αναθέτουσα Αρχή και Υπεύθυνος Επεξεργασίας Προσωπικών Δεδομένων

Η ΣΤΑΣΥ, ως Υπεύθυνος Επεξεργασίας των προσωπικών δεδομένων, φέρει την ευθύνη και είναι σε θέση να αποδείξει τη συμμόρφωσή της με τις αρχές προστασίας προσωπικών δεδομένων, καθώς και την εν γένει συμμόρφωσή της με την κείμενη νομοθεσία για την προστασία προσωπικών δεδομένων.

Η ΣΤΑΣΥ δεσμεύεται ότι τα προσωπικά δεδομένα συλλέγονται και επεξεργάζονται με αντικειμενικότητα, νομιμότητα και διαφάνεια, για συγκεκριμένο και καθορισμένο σκοπό, και ότι η διενεργούμενη επεξεργασία λαμβάνει χώρα τηρουμένων αυστηρώς της Πολιτικής Προστασίας της ΣΤΑΣΥ, των διατάξεων του ΓΚΠΔ, της κείμενης νομοθεσίας για την προστασία των δεδομένων

προσωπικού χαρακτήρα και των Οδηγιών της Αρχής Προστασίας Δεδομένων Προσωπικού Χαρακτήρα (ΑΠΔΠΧ).

Η ΣΤΑΣΥ διασφαλίζει ότι επεξεργάζεται μόνο τα κατάλληλα, συναφή και απολύτως απαραίτητα προσωπικά δεδομένα, για το σκοπό για τον οποίο συλλέχθηκαν και δεν θα συλλεχθούν ή διατηρηθούν προσωπικά δεδομένα με σκοπό οποιαδήποτε μελλοντική χρήση, εκτός και αν αφορούν περιπτώσεις στις οποίες η ΣΤΑΣΥ έχει έννομο συμφέρον προς τούτο. Το προσωπικό επεξεργάζεται προσωπικά δεδομένα μόνο για την εξυπηρέτηση των νόμιμων, επιχειρηματικών σκοπών που σχετίζονται άμεσα με την εκτέλεση των καθηκόντων τους.

2. Ποια Δεδομένα Προσωπικού Χαρακτήρα συλλέγει η ΣΤΑΣΥ

Η ΣΤΑΣΥ ως Αναθέτουσα Αρχή συλλέγει, ενδεικτικά και όχι περιοριστικά, τα ακόλουθα δεδομένα προσωπικού χαρακτήρα για τη διεξαγωγή της διαδικασίας ανάθεσης (διαγωνιστική ή μη) και την ανάθεση και εκτέλεση της δημόσιας σύμβασης, κατά τα προβλεπόμενα από τον Ν. 4412/2016, όπως:

ονοματεπώνυμο, πατρώνυμο, μητρώνυμο, στοιχεία ταυτότητας, ημερομηνία γέννησης, ΑΦΜ-ΔΟΥ, ΑΜΚΑ, στοιχεία επικοινωνίας, τηλέφωνο, διεύθυνση, ηλεκτρονική διεύθυνση, (email, fax), στοιχεία επιστημονικής κατάρτισης ή επαγγελματικής δραστηριότητας, πτυχία, άδεια εργασίας-λειτουργίας, έναρξη εργασιών σε ΔΟΥ, τα δικαιολογητικά τα οποία απαιτούνται κατά τον Ν. 4412/2016 για να διαπιστωθεί ότι δεν συντρέχουν οι λόγοι αποκλεισμού, απόσπασμα ποινικού μητρώου, πιστοποιητικά περί μη υπαγωγής σε πτώχευση, πτωχευτική διαδικασία, εξυγίανση κλπ, φορολογική και ασφαλιστική ενημερότητα, αριθμός λογαριασμού τραπέζης, IBAN.

Η συλλογή των προσωπικών δεδομένων πραγματοποιείται άμεσα και απευθείας από το ίδιο το Υποκείμενο των δεδομένων (τον συμμετέχοντα στον Διαγωνισμό, τον προσφέροντα οικονομικό φορέα και τον ανάδοχο) κατά την εκδήλωση ενδιαφέροντος συμμετοχής στη διαδικασία, κατά την υποβολή προσφοράς, συμπληρώνοντας όλα τα απαιτούμενα δικαιολογητικά και προσκομίζοντας τα σχετικά αποδεικτικά έγγραφα βάσει των οριζομένων στο Τεύχος Διακήρυξης ή στις οδηγίες διεξαγωγής της διαδικασίας συμμετοχής και ανάθεσης, κατά την κατακύρωση και ανάθεση της σύμβασης και την εκτέλεση αυτής. Ενδεχομένως να συλλέγονται και δεδομένα προσωπικού χαρακτήρα, τα οποία προκύπτουν προδήλως από δημοσιοποιημένα στοιχεία ή μπορούν να ανευρεθούν και αποκτηθούν νομίμως από δημόσιες αρχές.

Δεδομένα προσωπικού χαρακτήρα τα οποία προσκομίζονται με δικαιολογητικά έγγραφα από τον προσφέροντα, επιπρόσθετα και με δική του πρωτοβουλία, και τα οποία ενδέχεται να περιέχουν απλά προσωπικά δεδομένα ή προσωπικά δεδομένα ειδικής κατηγορίας, νοείται ότι παρέχονται από το Υποκείμενο με ρητή, ελεύθερη και με πλήρη επίγνωση συγκατάθεσή του, γνωρίζοντας ότι συνυποβάλλονται προς επεξεργασία για τους σκοπούς που συλλέγονται και τα ανωτέρω προσωπικά δεδομένα του.

3. Σκοποί και Νομική Βάση επεξεργασίας

Η ΣΤΑΣΥ επεξεργάζεται προσωπικά δεδομένα μόνο για τους σκοπούς για τους οποίους ενημερώθηκε προηγουμένως το Υποκείμενο των δεδομένων και δεν τα χρησιμοποιεί για άλλους σκοπούς, οι οποίοι δεν είναι συμβατοί με τους αρχικούς σκοπούς.

Η ΣΤΑΣΥ μπορεί να επεξεργαστεί τα προσωπικά δεδομένα του Υποκειμένου για τους σκοπούς που παρατίθενται ακολούθως, ενδεικτικά και όχι περιοριστικά:

- Για την αξιολόγηση του συμμετέχοντος, κατά τα προβλεπόμενα στο Ν. 4412/2016,

- Για την επικοινωνία- ενημέρωση του συμμετέχοντος (πχ. σχετικά με την αξιολόγηση της προσφοράς, την επίδοση απαραίτητων εγγράφων κλπ),
- Για την ανάθεση της σύμβασης στον ανάδοχο, την εκτέλεση της σύμβασης, καθώς και την υλοποίηση και υποστήριξη κατά την εκτέλεση της σύμβασης,
- Για λόγους αρχειοθέτησης,
- Για την εκπλήρωση των εκ του νόμου υποχρεώσεων της ΣΤΑΣΥ
- Για την εκπλήρωση συμβατικών υποχρεώσεων της ΣΤΑΣΥ
- Για την προάσπιση των δικαιωμάτων και έννομων συμφερόντων της ΣΤΑΣΥ,
- Για την εν γένει ασφάλεια και προστασία των συναλλαγών.

Η ΣΤΑΣΥ διασφαλίζει ότι η επεξεργασία των προσωπικών δεδομένων είναι σύννομη και δεσμεύεται ότι χρησιμοποιεί προσωπικά δεδομένα αποκλειστικά και μόνο εφόσον υφίσταται μία τουλάχιστον νομική βάση, που της επιτρέπει την επεξεργασία των προσωπικών δεδομένων, ως ακολούθως:

Η ΣΤΑΣΥ επεξεργάζεται τα δεδομένα προσωπικού χαρακτήρα βάσει του Ν. 4412/2016, ως Αναθέτουσα Αρχή, η οποία στο πλαίσιο άσκησης δημόσιας εξουσίας διενεργεί τη διαδικασία κατακύρωσης και ανάθεσης δημόσιας σύμβασης και επιβλέπει την εκτέλεση και υλοποίηση της καταρτισθείσας σύμβασης.

Σε όλα τα στάδια της διαδικασίας ανάθεσης κατά τα οριζόμενα στο Ν. 4412/2016 (προσυμβατικό-συμβατικό στάδιο) η ΣΤΑΣΥ επεξεργάζεται τα δεδομένα προσωπικού χαρακτήρα για την αξιολόγηση των δεδομένων των συμμετεχόντων (στη διαδικασία μέχρι την ανάθεση και σύναψη σύμβασης) και για τον έλεγχο και την επίβλεψη της τήρησης των συμβατικών υποχρεώσεων, απορρεουσών από τη σύμβαση.

Η ΣΤΑΣΥ μπορεί να επεξεργάζεται τα δεδομένα προσωπικού χαρακτήρα για την εκπλήρωση έννομης υποχρέωσης, ιδίως από τις διατάξεις του Ν. 4412/2016, για την εκπλήρωση συμβατικής υποχρέωσης, για την εκπλήρωση καθήκοντος προς το δημόσιο συμφέρον, εν προκειμένω την διασφάλιση διαφανούς διεξαγωγής της διαδικασίας ανάθεσης, και για την εξυπηρέτηση έννομων συμφερόντων της.

Το Υποκείμενο των δεδομένων προσωπικού χαρακτήρα με τη συμμετοχή του και με την μετέπειτα ανάθεση και υπογραφή της σύμβασης θεωρείται ότι έχει συναινέσει στην επεξεργασία των δεδομένων του, παρέχοντας ρητή ελεύθερη και με πλήρη επίγνωση συγκατάθεση για την επεξεργασία.

4. Τήρηση- Αποθήκευση Δεδομένων- Μέτρα Προστασίας

Η ΣΤΑΣΥ διατηρεί τα προσωπικά δεδομένα μόνο για το χρονικό διάστημα που απαιτείται για τους νόμιμους επιχειρηματικούς σκοπούς για τους οποίους συλλέχθηκαν, συμπεριλαμβανομένων και των σκοπών ικανοποίησης νομικών, φορολογικών, λογιστικών απαιτήσεων. Κάθε οργανωτική μονάδα της ΣΤΑΣΥ φροντίζει να προσδιορίσει και να τηρήσει τις κατάλληλες περιόδους τήρησης, καθώς και να διασφαλίσει την ασφαλή καταστροφή τους, όταν παρέλθει το χρονικό διάστημα ή παύσει να υφίσταται ο σκοπός της επεξεργασίας και δεν υπάρχει καμία νομική απαίτηση ή νόμιμο συμφέρον ή δικαίωμα για τη συνέχιση της τήρησής τους. Ενδέχεται να αποθηκεύονται για μεγαλύτερο χρονικό διάστημα, εφόσον τα προσωπικά δεδομένα θα τύχουν επεξεργασίας αποκλειστικά για σκοπούς αρχειοθέτησης προς το δημόσιο συμφέρον, σκοπούς για επιστημονική και ιστορική έρευνα ή για στατιστικούς σκοπούς και πάντα υπόκεινται στην εφαρμογή των κατάλληλων τεχνικών και οργανωτικών μέτρων.

Μετά το πέρας του χρονικού διαστήματος, που ορίζεται είτε από την συμβατική σχέση με το Υποκείμενο, είτε από την νομοθεσία, ακολουθούνται οι προβλεπόμενες διαδικασίες για την ασφαλή καταστροφή τους.

5. Περιπτώσεις Διαβίβασης- Κοινοποίησης Προσωπικών Δεδομένων

Η ΣΤΑΣΥ ενδέχεται να γνωστοποιεί τα δεδομένα προσωπικού χαρακτήρα σε τρίτους, όπως:

- Τρίτα φυσικά ή νομικά πρόσωπα, στα οποία η ΣΤΑΣΥ αναθέτει την εκτέλεση συγκεκριμένων ενεργειών για λογαριασμό της και αυτά λειτουργούν ως εκτελούντες την επεξεργασία (πχ συνεργάτες, σύμβουλοι κλπ).
- Το Δημόσιο, δημόσιοι φορείς και αρμόδιες αρχές ή δικαιοδοτικά όργανα, στο πλαίσιο των αρμοδιοτήτων τους.
- Συμμετέχοντες στη διαδικασία ανάθεσης, στο πλαίσιο της αρχής της διαφάνειας και του δικαιώματος δικαστικής προστασίας των συμμετεχόντων, σύμφωνα με το νόμο.

Η ΣΤΑΣΥ ελέγχει και αξιολογεί τους εκτελούντες την επεξεργασία και ζητάει τις κατάλληλες διασφαλίσεις και διαβεβαιώσεις ότι είναι συμμορφωμένοι με τον ΓΚΠΔ και την κείμενη νομοθεσία για την προστασία προσωπικών δεδομένων και ότι έχουν λάβει τα κατάλληλα τεχνικά και οργανωτικά μέτρα για να εξασφαλιστεί η συμμόρφωση τους. Επισυνάπτεται το Παράρτημα Ι- Σύμβαση Επεξεργασίας Δεδομένων Προσωπικού Χαρακτήρα με τους εκτελούντες την επεξεργασία.

Η ΣΤΑΣΥ φροντίζει ώστε όλες οι οργανωτικές μονάδες της και το προσωπικό της (πχ. εργαζόμενοι, προστηθέντες, βοηθοί εκπλήρωσης κλπ), καθώς και οι εκτελούντες την επεξεργασία, να ενημερώνονται για τις υποχρεώσεις τους για την επεξεργασία προσωπικών δεδομένων και για την τήρηση της Πολιτικής Προστασίας της ΣΤΑΣΥ για τη διαχείριση και προστασία των προσωπικών δεδομένων. Στη ΣΤΑΣΥ όλο το προσωπικό είναι υπεύθυνο για την υποστήριξη της συμμόρφωσης με αυτήν την πολιτική.

6. Τεχνικά και Οργανωτικά μέτρα Προστασίας των δεδομένων

Η ΣΤΑΣΥ, λαμβάνοντας υπόψη τη φύση, το πεδίο εφαρμογής, το πλαίσιο και τους σκοπούς της επεξεργασίας, καθώς και τους κινδύνους διαφορετικής πιθανότητας επέλευσης και σοβαρότητας για τα δικαιώματα και τις ελευθερίες των φυσικών προσώπων, εφαρμόζει κατάλληλα τεχνικά και οργανωτικά μέτρα προκειμένου να διασφαλίζει και να αποδεικνύει ότι η επεξεργασία διενεργείται σύννομα και ότι παρέχει το κατάλληλο επίπεδο ασφάλειας δεδομένων έναντι των κινδύνων που διατρέχουν την επεξεργασία.

Η ΣΤΑΣΥ οργανωτικά, έχει συντάξει Πολιτικές και Διαδικασίες για την επεξεργασία και την προστασία των προσωπικών δεδομένων και τεχνικά, έχει υιοθετήσει τα κατάλληλα μέτρα ασφαλείας – για την ψηφιακή και την φυσική ασφάλεια- διασφαλίζοντας την εμπιστευτικότητα, ακεραιότητα και διαθεσιμότητα των δεδομένων.

Η ΣΤΑΣΥ καταβάλει κάθε δυνατή προσπάθεια να χρησιμοποιεί τις πλέον πρόσφατες τεχνολογικές λύσεις και διαδικασίες για την προστασία των προσωπικών δεδομένων και να υιοθετεί τις βέλτιστες πρακτικές προστασίας.

7. Περιστατικό Παραβίασης Προσωπικών Δεδομένων

Η ΣΤΑΣΥ έχει δημιουργήσει την κατάλληλη δομή και διαδικασίες για τη διαχείριση τυχόν περιστατικού σχετικά με την επεξεργασία προσωπικών δεδομένων. Το προσωπικό της έχει

ενημερωθεί προκειμένου να αναφέρει κάθε περιστατικό, το οποίο έχει ή ενδέχεται να οδηγήσει σε απώλεια, κλοπή, μη εξουσιοδοτημένη αποκάλυψη, τυχαία καταστροφή ή αποκάλυψη των προσωπικών δεδομένων, σύμφωνα με τις προβλεπόμενες διαδικασίες αντίδρασης σε παραβίαση δεδομένων.

Σε περιστατικό πιθανής παραβίασης, τα πρόσωπα που αφορά η Παρούσα Πολιτική, υποχρεούνται αμελλητί να ενημερώσουν την ΣΤΑΣΥ για το περιστατικό και να παρέχουν κάθε αναγκαία ή/και βοηθητική πληροφορία προς αντιμετώπιση του περιστατικού. Τονίζεται ότι πρέπει να ελεγχθεί εάν η παραβίαση προήλθε από δική τους ευθύνη και να ενημερώσουν επίσης σχετικά την ΣΤΑΣΥ.

8. Συγκατάθεση του Υποκειμένου των δεδομένων

Το Υποκείμενο παρέχει συγκατάθεση για επεξεργασία των προσωπικών του δεδομένων, κατόπιν ενημέρωσης για το σκοπό επεξεργασίας και τα δικαιώματά του, με δήλωση ή με σαφή θετική ενέργεια, ελεύθερη, συγκεκριμένη, ρητή και με πλήρη επίγνωση, με την οποία εκδηλώνει ότι συμφωνεί, να αποτελέσουν αντικείμενο επεξεργασίας τα δεδομένα προσωπικού χαρακτήρα που το αφορούν.

Το Υποκείμενο των δεδομένων μπορεί να ανακαλέσει με ευκολία, ελεύθερα τη συγκατάθεσή του, ανά πάσα στιγμή. Η ανάκληση της συγκατάθεσης έχει ισχύ σε μελλοντική επεξεργασία και δεν επηρεάζει την επεξεργασία, η οποία διενεργούταν βάσει της συγκατάθεσης του Υποκειμένου, πριν την ανάκληση, και είναι νόμιμη επεξεργασία.

9. Δικαιώματα του Υποκειμένου των δεδομένων

Η ΣΤΑΣΥ ενημερώνει τα Υποκείμενα των δεδομένων για την επεξεργασία των δεδομένων τους και για τη δυνατότητα άσκησης των δικαιωμάτων τους, καθώς και διαχειρίζεται τα αιτήματα των Υποκειμένων κατά τον καλύτερο δυνατό τρόπο, ώστε να ανταποκρίνεται στο μέγιστο δυνατό βαθμό ικανοποίησης αυτών.

Το Υποκείμενο των δεδομένων έχει τα ακόλουθα δικαιώματα όσον αφορά τον τρόπο επεξεργασίας των δεδομένων του από τη ΣΤΑΣΥ:

1) **Δικαίωμα ενημέρωσης-** πληροφόρησης για την επεξεργασία των προσωπικών του δεδομένων.

2) **Δικαίωμα ανάκλησης της συγκατάθεσης** για επεξεργασία των δεδομένων ανά πάσα στιγμή.

3) **Δικαίωμα πρόσβασης** στα προσωπικά δεδομένα του. Το Υποκείμενο μπορεί να αιτηθεί πρόσβαση στα δεδομένα του για να λάβει αντίγραφο από αυτά.

4) **Δικαίωμα διόρθωσης-** επικαιροποίησης των προσωπικών του δεδομένων, ώστε τα στοιχεία να είναι ακριβή.

5) **Δικαίωμα διαγραφής** των δεδομένων του. Το Υποκείμενο μπορεί να αιτηθεί τη διαγραφή των δεδομένων του, στις ακόλουθες περιπτώσεις. Όταν: α) αυτά δεν είναι πλέον απαραίτητα για τους σκοπούς για τους οποίους συλλέχθηκαν ή επεξεργάζονται, β) έγινε ανάκληση της συγκατάθεσης, γ) έχει εκλείψει πλέον η νομική βάση επεξεργασίας από τη ΣΤΑΣΥ και δεν στηρίζεται η επεξεργασία σε άλλη νομική βάση. Τονίζεται ότι η ΣΤΑΣΥ δύναται να μην ικανοποιήσει το δικαίωμα διαγραφής για λόγους εκπλήρωσης εκ του νόμου υποχρέωσής της, για λόγους δημοσίου συμφέροντος, για λόγους θεμελίωσης, άσκησης και υποστήριξης νομικών αξιώσεών της, καθώς και για λόγους αρχειοθέτησης και στατιστικούς σκοπούς.

6) **Δικαίωμα περιορισμού της επεξεργασίας** των προσωπικών του δεδομένων. Σε αυτή την περίπτωση η ΣΤΑΣΥ προβαίνει στον άμεσο περιορισμό επεξεργασίας των δεδομένων, τουλάχιστον για να εξετάσει το αίτημα περιορισμού. Εάν δεν είναι εφικτός ο περιορισμός της επεξεργασίας, θα δοθεί αιτιολογημένη απάντηση στο Υποκείμενο.

7) **Δικαίωμα στη φορητότητα** των δεδομένων. Το Υποκείμενο μπορεί να λάβει σε αναγνώσιμη μορφή σε μία από τις ευρέως διαδεδομένες μορφές ανάγνωσης (πχ σε αρχείο XML) αντίγραφο των προσωπικών δεδομένων του, τα οποία επεξεργάζονται με χρήση υπολογιστικών συστημάτων.

8) **Δικαίωμα εναντίωσης**. Το Υποκείμενο μπορεί να προβάλει εναντίωση ως προς την επεξεργασία των δεδομένων του. Τονίζεται ότι η ΣΤΑΣΥ δύναται να μην ικανοποιήσει το δικαίωμα εναντίωσης, εάν υπάρχει επιτακτικός και νόμιμος λόγος, ο οποίος υπερισχύει του αιτήματος εναντίωσης ή σκοπός για τη θεμελίωση, άσκηση ή υποστήριξη νομικών αξιώσεών της.

Το Υποκείμενο ασκεί τα ανωτέρω δικαιώματα με αίτημα προς τη ΣΤΑΣΥ. Το αίτημα πρέπει να είναι σαφές και ορισμένο και να συμπληρώνεται κατά το δυνατόν πληρέστερο τρόπο, ώστε να μπορεί να αξιολογηθεί και ικανοποιηθεί. Επίσης πρέπει να προκύπτει η ταυτοποίηση του Υποκειμένου και η επιβεβαίωση των στοιχείων του. Η ΣΤΑΣΥ φροντίζει να απαντήσει εντός ενός μήνα σε οποιοδήποτε σχετικό αίτημα, εκτός αν για αντικειμενικούς λόγους χρειαστεί περισσότερος χρόνος, οπότε και θα ενημερώσει το Υποκείμενο σχετικά. Κατάλληλη φόρμα συμπλήρωσης του αιτήματος παρέχεται στο Διαδικτυακό τόπο της ΣΤΑΣΥ www.stasy.gr

Για την άσκηση οποιουδήποτε δικαιώματος, το Υποκείμενο μπορεί να απευθυνθεί στον Υπεύθυνο Προστασίας Δεδομένων της ΣΤΑΣΥ με μήνυμα ηλεκτρονικού ταχυδρομείου στο dpo@stasy.gr.

Σε κάθε περίπτωση το Υποκείμενο έχει επίσης το **Δικαίωμα υποβολής καταγγελίας** στην Αρχή Προστασίας Δεδομένων Προσωπικού Χαρακτήρα – ΑΠΔΠΧ και μπορεί να απευθυνθεί σε αυτήν: Ταχυδρομική Διεύθυνση: Κηφισίας 1-3, Τ.Κ. 115 23, Αθήνα, Τηλεφωνικό Κέντρο: +30-210 6475600, Fax: +30-210 6475628, www.dpa.gr.

10. Επικοινωνία

Για οποιαδήποτε ενημέρωση, παροχή βοήθειας σχετικά με την άσκηση ή την κατανόηση των δικαιωμάτων του Υποκειμένου και ερώτηση σχετικά με τα προσωπικά δεδομένα, την παρούσα Πολιτική και την προστασία προσωπικών δεδομένων, μπορείτε να επικοινωνήσετε με τον Υπεύθυνο Προστασίας Δεδομένων της ΣΤΑΣΥ με μήνυμα ηλεκτρονικού ταχυδρομείου στην ηλεκτρονική διεύθυνση dpo@stasy.greίου στην ηλεκτρονική διεύθυνση dpo@stasy.gr.

ΣΥΜΒΑΣΗ ΕΠΕΞΕΡΓΑΣΙΑΣ ΔΕΔΟΜΕΝΩΝ ΠΡΟΣΩΠΙΚΟΥ ΧΑΡΑΚΤΗΡΑ

1. ΕΙΣΑΓΩΓΗ

1. Η παρούσα Σύμβαση Επεξεργασίας Δεδομένων Προσωπικού Χαρακτήρα (εφεξής «**Σύμβαση**») αποτελεί παράρτημα και αναπόσπαστο τμήμα της συναφθείσας σύμβασης μεταξύ των ανωτέρω μερών (εφεξής «**Κύρια Σύμβαση**»), με συμβαλλόμενα μέρη, αφενός με την Ανώνυμη Εταιρεία με την επωνυμία «ΣΤΑΘΕΡΕΣ ΣΥΓΚΟΙΝΩΝΙΕΣ ΜΟΝΟΠΡΟΣΩΠΗ Α.Ε.» και το διακριτικό τίτλο «ΣΤΑΣΥ», εφεξής καλούμενη ως «**Υπεύθυνος Επεξεργασίας**» και αφετέρου το εκάστοτε άλλο συμβαλλόμενο μέρος, εφεξής καλούμενο ως «**Εκτελών την Επεξεργασία**».
2. Στο πλαίσιο της «**Κύριας Σύμβασης**», ο «**Υπεύθυνος Επεξεργασίας**» ενδέχεται να γνωστοποιεί, κοινοποιεί ή διαβιβάζει στον «**Εκτελούντα την Επεξεργασία**» πληροφορίες, οι οποίες αποτελούν δεδομένα προσωπικού χαρακτήρα, όπως αυτά ορίζονται στον Κανονισμό 679/2016 (ΕΕ) «Γενικό Κανονισμό για την Προστασία Δεδομένων» (ΓΚΠΔ) και την κείμενη νομοθεσία περί προστασίας δεδομένων προσωπικού χαρακτήρα (εφεξής «**Νομοθεσία**»), με σκοπό την εκτέλεση της «**Κύριας Σύμβασης**».
3. Αντίστοιχα, ο «**Εκτελών την Επεξεργασία**» έχει το δικαίωμα να επεξεργάζεται δεδομένα προσωπικού χαρακτήρα, τα οποία του γνωστοποιούνται, κοινοποιούνται ή διαβιβάζονται από τον «**Υπεύθυνο Επεξεργασίας**» για λογαριασμό του τελευταίου, με σκοπό την εκτέλεση της «**Κύριας Σύμβασης**».
4. Με την παρούσα «**Σύμβαση**» προσδιορίζονται οι όροι και προϋποθέσεις της επεξεργασίας των δεδομένων προσωπικού χαρακτήρα από τον «**Εκτελούντα την Επεξεργασία**» για λογαριασμό του «**Υπεύθυνου Επεξεργασίας**» και παρέχονται κατάλληλες διασφαλίσεις και διαβεβαιώσεις ότι ο «**Εκτελών την Επεξεργασία**» είναι συμμορφωμένος με την «**Νομοθεσία**».

2. ΕΠΕΞΕΡΓΑΣΙΑ ΔΕΔΟΜΕΝΩΝ ΠΡΟΣΩΠΙΚΟΥ ΧΑΡΑΚΤΗΡΑ

1. Ο «**Εκτελών την Επεξεργασία**» επεξεργάζεται τα δεδομένα προσωπικού χαρακτήρα, για λογαριασμό του «**Υπεύθυνου Επεξεργασίας**», τα οποία είναι απολύτως απαραίτητα για την εκτέλεση της «**Κύριας Σύμβασης**», καθώς και όσα δεδομένα μπορεί να συμφωνήσουν μεταγενέστερα για την εξυπηρέτηση του σκοπού επεξεργασίας. Κάθε τέτοια μεταγενέστερη συμφωνία γίνεται μόνο εγγράφως δεκτή και υπόκειται στις διατάξεις της παρούσας «**Σύμβασης**».
2. Σε περίπτωση που με οποιονδήποτε τρόπο ο «**Υπεύθυνος Επεξεργασίας**» γνωστοποιήσει, κοινοποιήσει ή διαβιβάσει στον «**Εκτελούντα την Επεξεργασία**» δεδομένα προσωπικού χαρακτήρα, τα οποία δεν είναι απολύτως απαραίτητα για την εκτέλεση της «**Κύριας Σύμβασης**», ο «**Εκτελών την Επεξεργασία**» υποχρεούται να ειδοποιήσει σχετικά τον «**Υπεύθυνο Επεξεργασίας**» και εν συνεχεία να προβεί στην ασφαλή και οριστική καταστροφή/ διαγραφή τους.
3. Ο «**Εκτελών την Επεξεργασία**» επεξεργάζεται, ενδεικτικά και όχι περιοριστικά, τα εξής δεδομένα προσωπικού χαρακτήρα: δεδομένα ταυτοποίησης προσώπου (ονοματεπώνυμο, πατρώνυμο κλπ), δεδομένα επικοινωνίας (τηλέφωνο, διεύθυνση ηλεκτρονικού ταχυδρομείου κλπ), κ.α. Υποκείμενα των δεδομένων προσωπικού χαρακτήρα ενδεικτικά και όχι περιοριστικά, δύναται να είναι τα εξής πρόσωπα: εργαζόμενοι, επιβατικό κοινό, συνεργάτες, σύμβουλοι, προμηθευτές, μέλη διοικητικού συμβουλίου του «**Υπεύθυνου Επεξεργασίας**».
Ο «**Εκτελών την Επεξεργασία**» κατά βάση επεξεργάζεται απλά δεδομένα προσωπικού χαρακτήρα, ενώ σε ειδικές περιπτώσεις, ανάλογα με την «**Κύρια Σύμβαση**» ενδέχεται να επεξεργάζεται και δεδομένα ειδικής κατηγορίας, αποκλειστικά και μόνο για τους σκοπούς επεξεργασίας, όπως ορίζονται στην «**Κύρια Σύμβαση**».

4. Ο «**Εκτελών την Επεξεργασία**» επεξεργάζεται τα ανωτέρω δεδομένα προσωπικού χαρακτήρα για τους σκοπούς και το αντικείμενο της «**Κυρίας Σύμβασης**», ήτοι αποκλειστικά και

μόνο για την εκτέλεση της ανατεθείσας δραστηριότητας και την εκπλήρωση των συμβατικών του υποχρεώσεων και για όσο χρόνο διαρκεί η «**Κύρια Σύμβαση**».

5. Σε περίπτωση που ο «**Εκτελών την Επεξεργασία**» έχει δικαίωμα να επεξεργάζεται τα δεδομένα προσωπικού χαρακτήρα για πρόσθετους σκοπούς, όπως αυτοί προβλέπονται από την «**Νομοθεσία**», θα πρέπει να ενημερώσει τον «**Υπεύθυνο Επεξεργασίας**» πριν προβεί σε οποιαδήποτε επεξεργασία των δεδομένων.

3. ΥΠΟΧΡΕΩΣΕΙΣ ΕΚΤΕΛΟΥΝΤΟΣ ΤΗΝ ΕΠΕΞΕΡΓΑΣΙΑ

1. Ο «**Εκτελών την Επεξεργασία**» επεξεργάζεται τα μόνο απολύτως αναγκαία και απαραίτητα δεδομένα προσωπικού χαρακτήρα και μόνο για τους ανωτέρω αναφερόμενους σκοπούς επεξεργασίας και σύμφωνα με τις οδηγίες του «**Υπεύθυνου Επεξεργασίας**».
2. Ο «**Εκτελών την Επεξεργασία**» διασφαλίζει ότι τα πρόσωπα, τα οποία είναι εξουσιοδοτημένα από τον ίδιο για να επεξεργάζονται ως ανωτέρω τα δεδομένα προσωπικού χαρακτήρα (όπως πχ. εργαζόμενοι, συνεργάτες, σύμβουλοι, βοηθοί εκπλήρωσης, προστηθέντες, τρίτοι εμπλεκόμενοι στην «**Κύρια Σύμβαση**»), δεσμεύονται με όρους και ρήτρες τήρησης εμπιστευτικότητας και γνωρίζουν τους όρους της παρούσας «**Σύμβασης**» και δεσμεύονται από αυτήν αντιστοίχως.
3. Ο «**Εκτελών την Επεξεργασία**» απαγορεύεται να αναθέσει την επεξεργασία σε άλλον εκτελούντα την επεξεργασία παρά μόνον εάν προηγουμένως έχει ενημερώσει με σαφήνεια προς τούτο τον «**Υπεύθυνο Επεξεργασίας**», έχει δεσμευτεί ότι και ο άλλος εκτελών είναι συμμορφωμένος με την «**Νομοθεσία**» και τους όρους της παρούσας και έχει λάβει έγγραφη ρητή ειδική άδεια από τον «**Υπεύθυνο Επεξεργασίας**» για την ανάθεση της επεξεργασίας σε άλλον εκτελούντα. Ο «**Εκτελών την Επεξεργασία**» παραμένει πλήρως υπόλογος έναντι του «**Υπεύθυνου Επεξεργασίας**» για την εκπλήρωση των υποχρεώσεων του άλλου εκτελούντος την επεξεργασία.
4. Ο «**Εκτελών την Επεξεργασία**» φέρει την ευθύνη και είναι σε θέση να αποδεικνύει τη συμμόρφωσή του με την «**Νομοθεσία»** και δεσμεύεται ότι τηρούνται οι αρχές προστασίας δεδομένων προσωπικού χαρακτήρα και εν γένει οι διατάξεις της «**Νομοθεσίας»** για την διενεργούμενη από αυτόν επεξεργασία των δεδομένων στο πλαίσιο της «**Κύριας Σύμβασης**».
5. Ο «**Εκτελών την Επεξεργασία**» λαμβάνει όλα τα απαιτούμενα μέτρα για την ασφάλεια της επεξεργασίας, καθώς και όλα τα κατάλληλα τεχνικά και οργανωτικά μέτρα για την προστασία των δεδομένων προσωπικού χαρακτήρα.
6. Ο «**Εκτελών την Επεξεργασία**» τηρεί αρχείο δραστηριοτήτων επεξεργασίας, ξεχωριστό, για όλες τις επεξεργασίες διενεργούμενες για τον «**Υπεύθυνο Επεξεργασίας**», το οποίο θα είναι διαθέσιμο στον τελευταίο όποτε αυτό ζητηθεί.
7. Ο «**Εκτελών την Επεξεργασία**» υποχρεούται να συνδράμει και να παρέχει κάθε χρήσιμη πληροφορία ή βέλτιστη πρακτική στον «**Υπεύθυνο Επεξεργασίας**», ώστε ο τελευταίος να συμμορφώνεται με τις υποχρεώσεις βάσει της «**Νομοθεσίας**» για την ασφάλεια της επεξεργασίας και την προστασία των δεδομένων προσωπικού χαρακτήρα.
8. Ο «**Εκτελών την Επεξεργασία**» υποχρεούται να συνεργάζεται με τον «**Υπεύθυνο Επεξεργασίας**» για τη διαχείριση των αιτημάτων των υποκειμένων κατά την άσκηση των δικαιωμάτων τους βάσει της «**Νομοθεσίας**», για τη διαχείριση τυχόν αιτημάτων της Αρχής Προστασίας Δεδομένων Προσωπικού Χαρακτήρα κατά την άσκηση των καθηκόντων της ή για τυχόν διαβουλεύσεις, για τη διενέργεια τυχόν εκτίμησης αντικτύπου και εν γένει για την προστασία των δεδομένων προσωπικού χαρακτήρα.
9. Ο «**Εκτελών την Επεξεργασία**» υποχρεούται να ενημερώσει άμεσα τον «**Υπεύθυνο Επεξεργασίας**» σε περίπτωση που αντιληφθεί ότι οποιαδήποτε πράξη επεξεργασίας δεν πληροί τους όρους της «**Σύμβασης**» και τις διατάξεις της «**Νομοθεσίας**» και να προβεί σε κάθε νόμιμη ενδεικνυόμενη ενέργεια προς άμεση άρση αυτής.

4. ΥΠΟΧΡΕΩΣΕΙΣ ΥΠΕΥΘΥΝΟΥ ΕΠΕΞΕΡΓΑΣΙΑΣ

1. Ο **«Υπεύθυνος Επεξεργασίας»** στο πλαίσιο της παρούσας «Σύμβασης» δηλώνει και δεσμεύεται ότι προβαίνει σε επεξεργασία δεδομένων προσωπικού χαρακτήρα του «Εκτελούντος την Επεξεργασία» μόνο στο βαθμό που είναι απαραίτητα τα δεδομένα για την εκπλήρωση των εκατέρωθεν υποχρεώσεων κατά την εκτέλεση της «**Κύριας Σύμβασης**» και μόνο στο αναγκαίο μέτρο για τη συμμόρφωση με τις έννομες υποχρεώσεις.
2. Η διενεργούμενη επεξεργασία δεδομένων προσωπικού χαρακτήρα λαμβάνει χώρα τηρουμένων αυστηρώς της Πολιτικής Προστασίας του «**Υπεύθυνου Επεξεργασίας**» και της «**Νομοθεσίας**».

5. ΤΕΧΝΙΚΑ ΚΑΙ ΟΡΓΑΝΩΤΙΚΑ ΜΕΤΡΑ

1. Ο «**Εκτελών την Επεξεργασία**», δηλώνει ρητά και ανεπιφύλακτα ότι εφαρμόζει όλα τα κατάλληλα τεχνικά και οργανωτικά μέτρα, προκειμένου να διασφαλίσει το ενδεδειγμένο επίπεδο ασφάλειας και προστασίας των δεδομένων, λαμβάνοντας υπόψη το είδος των δεδομένων, τη φύση και τους σκοπούς της επεξεργασίας και τους υφιστάμενους κινδύνους διαφορετικής πιθανότητας επέλευσης και σοβαρότητας για τα δικαιώματα και τις ελευθερίες των φυσικών προσώπων, σε συνάρτηση με τις τελευταίες τεχνολογικές - επιστημονικές εξελίξεις και το κόστος εφαρμογής των μέτρων.
2. Ο «**Εκτελών την Επεξεργασία**», λαμβάνει τα κατάλληλα τεχνικά και οργανωτικά μέτρα, ώστε πρόσβαση στα δεδομένα και δυνατότητα επεξεργασίας να έχει μόνο το εξουσιοδοτημένο προσωπικό του.
3. Ο «**Εκτελών την Επεξεργασία**» λαμβάνει μέτρα ώστε να διασφαλίζεται ότι κάθε φυσικό πρόσωπο, το οποίο ενεργεί υπό την εποπτεία του και έχει πρόσβαση σε δεδομένα προσωπικού χαρακτήρα, τα επεξεργάζεται μόνο στο πλαίσιο εκτέλεσης της «**Κύριας Σύμβασης**».
4. Ο «**Εκτελών την Επεξεργασία**» παρέχει στον «**Υπεύθυνο Επεξεργασίας**», κατόπιν σχετικού έγγραφου αιτήματος του τελευταίου, όλες τις πληροφορίες και τα αποδεικτικά μέσα για τα τεχνικά και οργανωτικά μέτρα, τα οποία έχει λάβει, και επιτρέπει και διευκολύνει τη διενέργεια ελέγχου, ώστε να είναι δυνατή η αξιολόγηση των μέτρων από τον «**Υπεύθυνο Επεξεργασίας**» για τη διαπίστωση του επιπέδου ασφαλείας και της επάρκειας αυτών.

6. ΔΙΚΑΙΩΜΑΤΑ ΥΠΟΚΕΙΜΕΝΩΝ- ΔΙΑΧΕΙΡΙΣΗ ΑΙΤΗΜΑΤΩΝ

1. Ο «**Εκτελών την Επεξεργασία**» επικουρεί τον «**Υπεύθυνο Επεξεργασίας**» στο μέτρο του δυνατού, ώστε ο τελευταίος να ανταποκρίνεται στα αιτήματα των υποκειμένων των δεδομένων κατά την άσκηση των δικαιωμάτων τους βάσει της «**Νομοθεσίας**». Πιο συγκεκριμένα, σε περίπτωση που το υποκείμενο υποβάλλει οποιοδήποτε αίτημα- αίτηση άσκησης δικαιώματος ή ερώτημα στον «**Εκτελούντα την Επεξεργασία**», ο «**Εκτελών την Επεξεργασία**» υποχρεούται να ενημερώσει άμεσα και να διαβιβάσει στον «**Υπεύθυνο Επεξεργασίας**», το συντομότερο δυνατόν και κατά προτίμηση εντός των επόμενων εβδομήντα δύο (72) ωρών, το αίτημα ή ερώτημα.
2. Ο «**Εκτελών την Επεξεργασία**» δεν δύναται αυτοβούλως να προβεί σε οποιαδήποτε ενέργεια, και ιδίως δεν επιτρέπεται να διαχειριστεί αίτημα διόρθωσης, διαγραφής ή περιορισμού της επεξεργασίας, παρά μόνο βάσει γραπτών εντολών του «**Υπεύθυνου Επεξεργασίας»**, εκτός και εάν τούτο προβλέπεται από την εκτέλεση της «**Κυρίας Σύμβασης**» ή επιβάλλεται από τη «**Νομοθεσία**».
3. Ο «**Εκτελών την Επεξεργασία**» διασφαλίζει ότι τα ανωτέρω δεσμεύουν και τα εξουσιοδοτημένα από αυτόν πρόσωπα (όπως πχ. εργαζόμενοι, συνεργάτες, σύμβουλοι, βοηθοί

εκπλήρωσης, προστηθέντες, τρίτοι εμπλεκόμενοι στην «**Κύρια Σύμβαση**»), τα οποία επεξεργάζονται τα δεδομένα προσωπικού χαρακτήρα και μπορεί να τους τεθούν αντίστοιχα αιτήματα ή ερωτήματα για τα δεδομένα.

7. ΠΕΡΙΠΤΩΣΗ ΠΕΡΙΣΤΑΤΙΚΟΥ ΠΑΡΑΒΙΑΣΗΣ

1. Ο «**Εκτελών την Επεξεργασία**», δεσμεύεται ότι στα κατάλληλα τεχνικά και οργανωτικά μέτρα έχει συμπεριλάβει την πολιτική διαχείρισης και αντιμετώπισης περιστατικού παραβίασης και έχει ενημερώσει σχετικά το προσωπικό του, καθώς και λοιπά εξουσιοδοτημένα από αυτόν πρόσωπα, ώστε να μπορούν να ανταποκριθούν άμεσα σε τυχόν περιστατικό παραβίασης.
2. Ο «**Εκτελών την Επεξεργασία**», υποχρεούται να ενημερώσει αμελλητί τον «**Υπεύθυνο Επεξεργασίας**», εγγράφως και εντός των επόμενων είκοσι τεσσάρων (24) ωρών, μόλις αντιληφθεί παραβίαση των δεδομένων προσωπικού χαρακτήρα, δηλαδή παραβίαση της ασφάλειας των δεδομένων, η οποία οδηγεί σε ενδεχομένη, τυχαία, μη εξουσιοδοτημένη, ή παράνομη καταστροφή, απώλεια, αλλοίωση, ή αποκάλυψη των δεδομένων ή ενδεχόμενη, τυχαία, μη εξουσιοδοτημένη, ή παράνομη πρόσβαση σε αυτά.
3. Ο «**Εκτελών την Επεξεργασία**» πρέπει, άμεσα και με δικά του έξοδα, να διερευνήσει το περιστατικό παραβίασης και να ενεργήσει, κατά το μέτρο του δυνατού, για την αποτροπή περαιτέρω παραβίασης και εφαρμογής διορθωτικών μέτρων.
4. Ο «**Εκτελών την Επεξεργασία**» υποχρεούται να ενημερώσει αμελλητί τόσο για το περιστατικό όσο και για τις ενέργειές του τον «**Υπεύθυνο Επεξεργασίας**», παρέχοντας κάθε διαθέσιμη πληροφορία. Ειδικότερα θα παράσχει στον «**Υπεύθυνο Επεξεργασίας**» λεπτομερή περιγραφή της παραβίασης ασφαλείας, τον τύπο δεδομένων που αποτέλεσε αντικείμενο της παραβίασης ασφαλείας και την ταυτότητα του κάθε υποκειμένου, τα δεδομένα του οποίου έχουν επηρεασθεί, μόλις οι πληροφορίες αυτές συλλεχθούν ή καταστούν διαθέσιμες με άλλο τρόπο, συμπεριλαμβανομένων των περιοδικών ενημερώσεων αυτών των πληροφοριών και οποιεσδήποτε άλλες πληροφορίες ενδέχεται να του ζητηθούν σχετικά με το περιστατικό παραβίασης ασφαλείας.
5. Ο «**Εκτελών την Επεξεργασία»** συνδράμει τον «**Υπεύθυνο Επεξεργασίας**» για την γνωστοποίηση και την ανακοίνωση του περιστατικού παραβίασης βάσει της «**Νομοθεσίας**» και σε συνεργασία προβαίνει σε όλες τις απαραίτητες ενέργειες για την αποκατάσταση της ασφάλειας και την ενίσχυση της προστασίας των δεδομένων με τα κατάλληλα τεχνικά και οργανωτικά μέτρα, ώστε να περιορισθεί ο κίνδυνος δυσμενούς επίπτωσης στα δικαιώματα και τις ελευθερίες των υποκειμένων, καθώς και να αμβλυνθούν οι δυσμενείς συνέπειες και να περιοριστεί κατά το δυνατόν ο κίνδυνος μελλοντικής παραβίασης.
6. Σχετικά με την υποχρέωση ενημέρωσης του «**Υπεύθυνου Επεξεργασίας**» αμέσως και εγγράφως, αυτή ισχύει ακόμη και στην περίπτωση που ο «**Εκτελών την Επεξεργασία**» έχει αμφιβολίες ως προς την ασφάλεια ή την νομιμότητα της επεξεργασίας. Σε αυτήν την περίπτωση, οφείλει να μην προβεί στην επεξεργασία και να ενημερώσει αμέσως σχετικά τον «**Υπεύθυνο Επεξεργασίας**».

8. ΤΗΡΗΣΗ ΔΕΔΟΜΕΝΩΝ- ΕΠΙΣΤΡΟΦΗ ΚΑΙ ΔΙΑΓΡΑΦΗ ΔΕΔΟΜΕΝΩΝ

1. Καθ' όλη τη διάρκεια ισχύος της «**Κύριας Σύμβασης**», ο «Εκτελών την Επεξεργασία» διαβεβαιώνει ότι έχει λάβει τα κατάλληλα τεχνικά και οργανωτικά μέτρα για την προστασία των προσωπικών δεδομένων και ότι τηρεί τα δεδομένα διασφαλίζοντας την εμπιστευτικότητα, την ακεραιότητα και την διαθεσιμότητα αυτών.
2. Μετά τη λήξη της «**Κύριας Σύμβασης**», μέσα σε εύλογο χρονικό διάστημα, το οποίο δε μπορεί να υπερβαίνει τις δεκαπέντε (15) ημερολογιακές ημέρες, ο «Εκτελών την Επεξεργασία» πρέπει να επιστρέψει στον «**Υπεύθυνο Επεξεργασίας**» όλα τα έγγραφα που έχει στην κατοχή του

και όλα τα προϊόντα εργασίας και δεδομένα που παρήχθησαν και να διαγράψει οποιοδήποτε αρχείο δεδομένων προσωπικού χαρακτήρα έχει δημιουργήσει και τηρεί για τους σκοπούς της παρούσας, διαβιβάζοντας στον «**Υπεύθυνο Επεξεργασίας**» το σχετικό πρωτόκολλο διαγραφής.

9. ΔΙΑΒΙΒΑΣΗ ΔΕΔΟΜΕΝΩΝ

1. Ο «**Εκτελών την Επεξεργασία**» δεν διαβιβάζει σε αποδέκτες/ή και τρίτους τα δεδομένα προσωπικού χαρακτήρα, τα οποία παρέχονται από τον «**Υπεύθυνο Επεξεργασίας**». Δυνατότητα διαβίβασης προβλέπεται στην περίπτωση ικανοποίησης αιτήματος υποκειμένου, κατόπιν σχετικής οδηγίας του «**Υπεύθυνου Επεξεργασίας**» και στην περίπτωση αιτήματος του ίδιου του «**Υπεύθυνου Επεξεργασίας**» για χορήγηση ή/και επιστροφή των δεδομένων.
2. Σε περίπτωση που η διαβίβαση των δεδομένων απορρέει από νομική υποχρέωση του «**Εκτελούντος την Επεξεργασία**», πριν προβεί σε οποιαδήποτε επεξεργασία, υποχρεούται να ενημερώσει σχετικά τον «**Υπεύθυνο Επεξεργασίας**» για τους όρους και τις υποχρεώσεις της διαβίβασης.
3. Ο «**Εκτελών την Επεξεργασία**» επεξεργάζεται τα δεδομένα προσωπικού χαρακτήρα αποκλειστικά εντός των εδαφικών ορίων της Ευρωπαϊκής Ένωσης (ΕΕ). Για οποιαδήποτε διαβίβαση δεδομένων απαιτείται προηγούμενη ενημέρωση και παροχή γραπτής συναίνεσης του «**Υπεύθυνου Επεξεργασίας**». Η εν λόγω διαβίβαση υπόκειται σε συμμόρφωση με τις ειδικές απαιτήσεις που αφορούν τη διαβίβαση δεδομένων προσωπικού χαρακτήρα δυνάμει της «**Νομοθεσίας**».

10. ΕΜΠΙΣΤΕΥΤΙΚΟΤΗΤΑ - ΥΠΟΧΡΕΩΣΗ ΕΧΕΜΥΘΕΙΑΣ

1. Καθ' όλη τη διάρκεια ισχύος της παρούσας, αλλά και μετά τη λήξη ή λύση αυτής, ο «Εκτελών την Επεξεργασία» αναλαμβάνει την υποχρέωση να τηρήσει εμπιστευτικά και να μη γνωστοποιήσει, κοινοποιήσει, δημοσιεύσει, ανακοινώσει ή με όποιον άλλον τρόπο αποκαλύψει σε τρίτους, χωρίς την προηγούμενη έγγραφη συγκατάθεση του «Υπεύθυνου Επεξεργασίας» οποιαδήποτε έγγραφα ή πληροφορίες και σύνολο ή μέρος των δεδομένων που περιήλθαν σε γνώση του, κατά την εκπλήρωση των υποχρεώσεων και την παροχή των υπηρεσιών του, κατά την εκτέλεση της «**Κύριας Σύμβασης**».
2. Ο «Εκτελών την Επεξεργασία» υποχρεούται να τηρεί ως άκρως εμπιστευτικά τα οποιαδήποτε στοιχεία έλαβε από τον «Υπεύθυνο Επεξεργασίας» για την εκπλήρωση της «Κύριας Σύμβασης», καθώς επίσης να μην τα χρησιμοποιεί για οποιονδήποτε άλλον σκοπό πλην του οριζομένου στην παρούσα.
3. Οι ρυθμίσεις του παρόντος άρθρου δεσμεύουν τον «Εκτελούντα την Επεξεργασία» και μετά την καθ' οιονδήποτε τρόπο λήξη ή λύση της παρούσας.

11. ΠΑΡΑΒΑΣΗ ΟΡΩΝ ΠΑΡΟΥΣΑΣ «ΣΥΜΒΑΣΗΣ»

1. Ο «**Εκτελών την Επεξεργασία**» επεξεργάζεται τα δεδομένα προσωπικού χαρακτήρα για λογαριασμό του «**Υπεύθυνου Επεξεργασίας**» και δεν υπερβαίνει τα όρια των εντολών που του έχει αναθέσει ο τελευταίος, σχετικά με τους σκοπούς και την επεξεργασία των δεδομένων βάσει της «**Νομοθεσίας**». Σε περίπτωση υπέρβασης των ορίων και δράσης του «**Εκτελούντος την Επεξεργασία**» πέραν των σκοπών της «**Κύριας Σύμβασης**» και της παρούσας, ο «**Εκτελών την Επεξεργασία**» νοείται «**Υπεύθυνος Επεξεργασίας**» για όποια επεξεργασία διενεργήσει, θέτοντας ο ίδιος το σκοπό και τα μέσα επεξεργασίας των δεδομένων, και φέρει την ευθύνη και τις συνέπειες της «**Νομοθεσίας**».
2. Ο «**Εκτελών την Επεξεργασία**» ευθύνεται πλήρως έναντι του «**Υπεύθυνου Επεξεργασίας**» για κάθε άμεση, έμμεση, υφιστάμενη, μελλοντική, θετική ή αποθετική ζημία του τελευταίου εξαιτίας της αθέτησης των υποχρεώσεων και όρων της «**Σύμβασης**». Την ίδια ευθύνη φέρει και για τον ορισμό

άλλου εκτελούντος την επεξεργασία και αθέτηση από αυτόν των υποχρεώσεων και όρων της «**Σύμβασης**», χωρίς να περιορίζεται τυχόν δικαίωμα του «**Υπεύθυνου Επεξεργασίας**», να στραφεί κατά του άλλου εκτελούντος την επεξεργασία ομοίως.
Παραβίαση οποιουδήποτε όρου της παρούσας συνιστά ουσιώδη παραβίαση της «**Κύριας Σύμβασης**».

ΠΑΡΑΡΤΗΜΑ V – ΥΠΕΥΘΥΝΗ ΔΗΛΩΣΗ (Κανονισμού 2022/576 του Συμβουλίου της 8ης Απριλίου 2022)

Δεν απαιτείται

ΠΑΡΑΡΤΗΜΑ VI – ΕΕΕΣ

ΠΑΡΑΡΤΗΜΑ VII – ΟΡΟΙ ΠΕΡΙ ΥΓΕΙΑΣ ΚΑΙ ΑΣΦΑΛΕΙΑΣ

Κατά την εκτέλεση της σύμβασης ο Ανάδοχος υποχρεούται να τηρεί τις διατάξεις της νομοθεσίας περί υγείας και ασφάλειας των εργαζομένων και πρόληψης του επαγγελματικού κινδύνου.

Ο Ανάδοχος έχει την υποχρέωση, με δική του ευθύνη και σε όλη τη διάρκεια εκτέλεσης της σύμβασης, να εφαρμόζει όλες τις ισχύουσες νομικές και κανονιστικές διατάξεις για τη λήψη μέτρων για την προστασία της ασφάλειας & υγείας των εργαζόμενων στο έργο, του κοινού, των γειτονικών ιδιοκτησιών και γενικά κάθε τρίτου, καθώς και για τη λήψη όλων των απαραίτητων νόμιμων αδειών. Η κτέλεση των εργασιών διέπεται από όλες τις γενικές και ειδικές διατάξεις του Ελληνικού Κράτους που ισχύουν και αναφέρονται στη φύση και την κατηγορία της παρούσας σύμβασης (Νόμους, Διατάγματα, Υπουργικές Αποφάσεις, Κανονισμούς, Πρότυπα ΕΛΟΤ, Πρότυπες Τεχνικές Προδιαγραφές, Εγκυκλίους κλπ), από τις διατάξεις των σχετικών Ευρωκωδικών, καθώς και από τις διατάξεις των σχετικών Κανονισμών και Προδιαγραφών άλλων χωρών που αναφέρονται σε πεδία που δεν καλύπτονται από τις αντίστοιχες Ελληνικές, ανεξάρτητα αν όλες οι παραπάνω διατάξεις μνημονεύονται ή όχι ρητά στα συμβατικά τεύχη.

Πριν από την έναρξη της υλοποίησης των εργασιών εντός των εγκαταστάσεων της ΣΤΑΣΥ, ο Ανάδοχος οφείλει να συντάξει και να υποβάλει αρμοδίως το έντυπο «ΑΙΤΗΣΗ ΕΡΓΑΣΙΩΝ ΣΤΟ ΔΙΚΤΥΟ ΤΗΣ ΣΤΑΣΥ» σύμφωνα με την ισχύουσα διαδικασία ελέγχου πρόσβασης. Η αίτηση συνυπογράφεται από το όργανο επίβλεψης της σύμβασης, και ελέγχεται ως προς την συμβατότητά της με τις υπόλοιπες εργασίες που εκτελούνται παράλληλα. Τέλος, αφού διαπιστωθεί η συμβατότητά της, εγκρίνεται και δημοσιεύεται στο εβδομαδιαίο πρόγραμμα εργασιών της εταιρείας.

Προσωπικό Αναδόχου (και Υπεργολάβου)

Το προσωπικό του Αναδόχου, σε κάθε βαθμίδα, πρέπει να είναι ειδικευμένο, έμπειρο και κατάλληλο για την εργασία που εκτελεί. Επίσης θα διαθέτει τις απαιτούμενες άδειες και πιστοποιήσεις.

Το αρμόδιο για την επίβλεψη της σύμβασης όργανο της ΣΤΑΣΥ δικαιούται να ζητεί αποδεικτικά καταλληλόλητας του προσωπικού που κρίνει απαραίτητα, καθώς και την απομάκρυνση οποιουδήποτε ακατάλληλου ή μη συνεργάσιμου με την ΣΤΑΣΥ προσώπου.

Ο Ανάδοχος θα μεριμνά ώστε το προσωπικό του, που εργάζεται στις εγκαταστάσεις της ΣΤΑΣΥ, να μη καταναλώνει, ούτε να βρίσκεται υπό την επήρεια οινοπνευματωδών ποτών, φαρμάκων ή άλλων ουσιών, οι οποίες ενδέχεται να εξασθενήσουν τις ικανότητές του όσον αφορά την ασφάλεια κατά την εκτέλεση της εργασίας, ή άλλως να δημιουργήσουν κινδύνους σε άλλα άτομα κατά την εκτέλεση των εργασιών στις εγκαταστάσεις της ΣΤΑΣΥ.

Στο τέλος της εργασίας, ο Ανάδοχος θα μεριμνά ώστε το προσωπικό του, να εξασφαλίζει την καθαριότητα και ευταξία του χώρου στον οποίο εργάζεται (π.χ. μαζεύοντας τα εργαλεία, πετώντας τα ανταλλακτικά και άχρηστα υλικά, μαζεύοντας τα χυμένα στο δάπεδο λάδια και λοιπές ουσίες κλπ.).

Μέσα Ατομικής Προστασίας (ΜΑΠ) - Διαχείριση Εργατικών Ατυχημάτων

Ο Ανάδοχος υποχρεούται να εξασφαλίζει τη χορήγηση των απαιτούμενων Μέσων Ατομικής Προστασίας (ΜΑΠ) και κατάλληλων εργαλείων και εξοπλισμού στο προσωπικό του για την ασφαλή εκτέλεση των εργασιών. Ο Ανάδοχος υποχρεούται να διασφαλίζει ότι το προσωπικό του φορά/χρησιμοποιεί τα ΜΑΠ που προβλέπονται για την εργασία που θα εκτελέσει και να απαγορεύει την εργασία σε όσους εργαζόμενους δε τα φορούν/χρησιμοποιούν.

Ο Ανάδοχος πρέπει να λαμβάνει όλα τα απαιτούμενα μέτρα συλλογικής προστασίας και να προβαίνει στην κατάλληλη σήμανση ή και σηματοδότηση των χώρων εργασίας όπου απαιτείται. Ο Ανάδοχος υποχρεούται να παρέχει κατάλληλο εξοπλισμό παροχής πρώτων βοηθειών για το προσωπικό του σε όλους τους χώρους εργασίας του.

Το αρμόδιο για την επίβλεψη της σύμβασης όργανο της ΣΤΑΣΥ (ή και ο Τεχνικός Ασφαλείας της ΣΤΑΣΥ εφόσον βρεθεί στην περιοχή εργασιών) μπορεί να απαγορέψει την εργασία σε προσωπικό του Αναδόχου που δεν φορά/χρησιμοποιεί τα απαραίτητα ΜΑΠ.

Σε περιπτώσεις εργατικών ατυχημάτων του προσωπικού του, ο Ανάδοχος υποχρεούται να ενεργεί σύμφωνα με όσα προβλέπονται στην ισχύουσα νομοθεσία περί υγείας & ασφάλειας. Ο Ανάδοχος υποχρεούται να ενημερώνει άμεσα (προφορικά και εγγράφως) το αρμόδιο για την επίβλεψη της σύμβασης όργανο της ΣΤΑΣΥ σε περιπτώσεις εργατικών ατυχημάτων.

Ο Ανάδοχος είναι ποινικά και αστικά υπεύθυνος για κάθε ατύχημα που οφείλεται στη μη λήψη των απαραιτήτων μέτρων ασφαλείας.

Εργασίες σε Ύψος

Εφόσον απαιτηθούν εργασίες σε ύψος (οροφές, ψευδοροφές κ.λπ.) θα χρησιμοποιούνται πιστοποιημένες σκάλες ή κινητές πλατφόρμες, θα εφαρμόζονται μέτρα προστασίας από πτώση και θα αποκλείεται η περιοχή κάτω από το σημείο εργασίας.

Διακοπή Εργασιών για Λόγους Ασφάλειας

Η ΣΤΑΣΥ διατηρεί το δικαίωμα να διακόψει ανά πάσα στιγμή την εκτέλεση εργασιών, εάν διαπιστωθεί παραβίαση των όρων Υγείας & Ασφάλειας της Εργασίας ή εάν θεωρήσει ότι οι δραστηριότητες του Αναδόχου είναι πιθανό να προκαλέσουν ατύχημα σε προσωπικό του ιδίου, της ΣΤΑΣΥ ή/και σε τρίτους.

Εκπαίδευση - Ενημέρωση προσωπικού Αναδόχου

Ο Ανάδοχος υποχρεούται να εκπαιδεύσει - ενημερώσει το προσωπικό του για τους κινδύνους που απορρέουν από την εργασία που θα εκτελέσει εντός των χώρων και εγκαταστάσεων της ΣΤΑΣΥ, καθώς και για τα μέτρα αποτροπής τους. Αποτελεί αποκλειστική ευθύνη του Αναδόχου, η εξασφάλιση της εφαρμογής των ανωτέρω από το προσωπικό που απασχολεί έμμεσα ή άμεσα, καθώς και από το προσωπικό των υπεργολάβων που τυχόν χρησιμοποιεί.

ΠΑΡΑΡΤΗΜΑ VIII – Ασφαλιστικές Υποχρεώσεις

Ο Ανάδοχος, οφείλει να συνάψει και να διατηρήσει σε ισχύ καθ' όλη τη διάρκεια ισχύος της σύμβασης, τα ασφαλιστήρια συμβόλαια που προβλέπονται στα ακόλουθα σχετικά άρθρα, με δική του επιμέλεια και δικές του δαπάνες (την ασφάλιση του Προσωπικού, των Οχημάτων / Μηχανήματων έργου, την ασφάλιση της Αστικής του Ευθύνης έναντι Τρίτων και της Εργοδοτικής του ευθύνης έναντι των εργαζομένων). Η ισχύς των ασφαλιστηρίων δεν περιορίζει σε καμία περίπτωση και με κανένα τρόπο τις ευθύνες και τις υποχρεώσεις που φέρει ο Ανάδοχος, όπως αυτές απορρέουν από την σύμβαση.

Οφείλει επίσης να εκπληρώσει τις απαιτήσεις και τις ασφαλιστικές υποχρεώσεις του παρόντος άρθρου, και να συμμορφώνεται με τις διατάξεις της κείμενης νομοθεσίας. -όπως αυτή ισχύει και έχει εφαρμογή στην Ελλάδα-, αλλά και με τις διατάξεις Κοινοτικών οδηγιών και της Νομοθεσίας της Ευρωπαϊκής Ένωσης που σχετίζονται και αναφέρονται στον ασφαλιστικό θεσμό εν γένει, συμπεριλαμβανομένων τυχόν τροποποιήσεων και μεταβολών αυτών, που τυχόν επέλθουν κατά τη διάρκεια ισχύος της σύμβασης άρα και της συνολικής περιόδου ασφάλισης.

Για την υπογραφή της σύμβασης ο Ανάδοχος πρέπει να παραδώσει το ασφαλιστήριο συμβόλαιο πέντε (5) ημέρες τουλάχιστον πριν την υπογραφή της Σύμβασης, σε διαφορετική περίπτωση, καθώς και όταν το ασφαλιστήριο δεν είναι σύμφωνο με τα παρακάτω, η ΣΤΑΣΥ δικαιούται να αρνηθεί την υπογραφή της.

Τα ασφαλιστήρια θα πρέπει:

- Να συνάπτονται σε Ευρώ
- Να περιλαμβάνουν και να ικανοποιούν όλους τους όρους της παρούσας αλλά και οποιουδήποτε άλλου άρθρου που αναφέρεται σε ασφαλιστικές υποχρεώσεις και να καλύπτουν κατ' ελάχιστο τα ασφαλιζόμενα όρια ευθύνης, και το ενδεικτικό πλαίσιο καλύψεων που αναφέρονται στο σχετικό άρθρο.
- Να τυγχάνουν της έγκρισης της ΣΤΑΣΥ
- Η διαδικασία της έγκρισης των ασφαλιστηρίων από την ΣΤΑΣΥ, έχει σκοπό την επιβεβαίωση της συμβατότητας των όρων των ασφαλιστηρίων με τις απαιτήσεις του παρόντος άρθρου και άλλων που σχετίζονται με τις ασφαλιστικές υποχρεώσεις του Αναδόχου.

Η ασφαλιστική εταιρεία θα πρέπει να μπορεί να ασφαλίζει παρεμφερή αντικείμενα με αυτό της παρούσας σύμβασης και του εν λόγω Διαγωνισμού και να προκύπτει από το καταστατικό της ότι η παροχή των ζητουμένων υπηρεσιών εντάσσεται στον εταιρικό της σκοπό, να έχει συσταθεί και να λειτουργεί νόμιμα σύμφωνα με την ελληνική νομοθεσία, συμπεριλαμβανομένων των διατάξεων του Ν. 4364/2016 «Προσαρμογή της ελληνικής νομοθεσίας στην Οδηγία 2009/138/ΕΚ του Ευρωπαϊκού Κοινοβουλίου και του Συμβουλίου, της 25ης Νοεμβρίου 2009, σχετικά με την ανάληψη και την άσκηση δραστηριοτήτων ασφάλισης και αντασφάλισης» όπως κάθε φορά ισχύει, ή σύμφωνα με αντίστοιχη Νομοθεσία της Ε.Ε, Ευρωπαϊκές διατάξεις περί Ελεύθερης Παροχής Υπηρεσιών, όπως ισχύουν, συμπεριλαμβανομένων τυχόν τροποποιήσεων και μεταβολών αυτών, και να είναι εγκαταστημένη σε:

α) κράτος-μέλος της Ένωσης,

β) κράτος-μέλος του Ευρωπαϊκού Οικονομικού Χώρου (Ε.Ο.Χ.)

1. Ασφάλιση προσωπικού

Ο Ανάδοχος υποχρεούται να έχει ασφαλίσει στον ΕΦΚΑ (Ν. 4387/2016 τ. ΙΚΑ-ΕΤΑΜ) και τα λοιπά ασφαλιστικά ταμεία ή οργανισμούς κύριας και επικουρικής ασφάλισης στην Ελλάδα, όλο το προσωπικό που θα απασχολεί ο ίδιος, ή οι υπεργολάβοι του στην εκτέλεση των εργασιών, ανάλογα με την ειδικότητα και σύμφωνα με τις διατάξεις περί ΕΦΚΑ (Ν.

4387/2016 τ. ΙΚΑ-ΕΤΑΜ), ή των λοιπών ασφαλιστικών ταμείων ή οργανισμών, σύμφωνα με την εκάστοτε ισχύουσα νομοθεσία.

Ο Ανάδοχος υποχρεούται να έχει ασφαλίσει το εργατοτεχνικό και λοιπό προσωπικό του έναντι εργατικών ατυχημάτων (Employers Liability) σε αναγνωρισμένες ασφαλιστικές εταιρείες όπως αναλυτικότερα αναφέρεται στην 4.7.3.

Η διάταξη αυτή ισχύει τόσο για το ημεδαπό όσο και το αλλοδαπό προσωπικό.

2 Ασφάλιση οχημάτων / μηχανημάτων έργου

Ο Ανάδοχος και τυχόν υπεργολάβοι του είναι υπεύθυνοι για οποιαδήποτε ζημία συμβεί σε τρίτους (είτε Σωματική βλάβη, ή Υλική ζημιά) από τη χρήση και τη μετακίνηση των οχημάτων και των μηχανημάτων έργου για τα οποία βάσει νόμου είναι υπεύθυνοι, και το ατύχημα ή η ζημιά εμπίπτει στην υποχρεωτική ασφάλιση αστικής ευθύνης οχημάτων και των μηχανημάτων έργου από τη χρήση τους ως εργαλείο. Είναι υποχρεωμένοι να συμμορφώνονται με την ισχύουσα σχετική νομοθεσία και να φροντίζουν ώστε οι οδηγοί τους να πληρούν τα κριτήρια που ορίζονται σε αυτή, εφαρμόζοντας όλους τους κανόνες ασφαλούς οδήγησης.

Ο Ανάδοχος προτείνεται να έχει ασφαλισμένα τα οχήματά του που προορίζονται για τις ανάγκες της παροχής υπηρεσιών, με συμπληρωματικές καλύψεις (ολική - μερική κλοπή, πυρκαγιά, φυσικά φαινόμενα και ει δυνατόν και ιδίες ζημίες). Διευκρινίζεται ότι σε ουδεμία περίπτωση, ούτε σε περίπτωση ανωτέρας βίας ή ατυχήματος, ο Ανάδοχος δικαιούται να διεκδικήσει από την ΣΤΑΣΥ αποζημίωση για τυχόν ζημία ή ολική απώλεια οχήματος ή μηχανήματος έργου.

3 Ασφάλιση Κατά Παντός Κινδύνου Ιδίων Ζημιών του Έργου

3.1 Αντικείμενο Ασφάλισης

Αντικείμενο της ασφάλισης θα είναι η συνολική αξία του Έργου (Συμβατικό Τίμημα) και όπως αυτή θα διαμορφώνεται σε περιπτώσεις τυχόν συμπληρωματικών συμβάσεων, αναθεωρήσεων, αναπροσαρμογών του Συμβατικού Τιμήματος.

Ο Ανάδοχος υποχρεούται να ζητά από την ασφαλιστική εταιρεία, όταν αυτό απαιτείται, σύμφωνα με τα προαναφερόμενα, την αναπροσαρμογή του ασφαλιζομένου κεφαλαίου, και να εξασφαλίζει ότι η ασφαλιστική εταιρεία ρητά θα παραιτείται από την επίκληση περίπτωσης υπασφάλισης.

Η ασφαλιστική κάλυψη θα παρέχεται και για το πλήρες κόστος αντικατάστασης των κάθε είδους υλικών που τυχόν χορηγούνται από την ΣΤΑ.ΣΥ. Α.Ε., για να ενσωματωθούν στο Έργο.

Η ασφαλιστική κάλυψη θα αφορά και στις προσωρινές ή μόνιμες εργοταξιακές εγκαταστάσεις του Αναδόχου.

Επίσης θα παρέχεται ασφαλιστική κάλυψη και για ένα πρόσθετο ποσό ίσο με το 10% του ασφαλιζόμενου κεφαλαίου, όπως αυτό παραπάνω προσδιορίζεται, για την κάλυψη οποιουδήποτε απρόβλεπτου πρόσθετου κόστους για αποκατάσταση απώλειας ή ζημιάς περιλαμβανομένων των επαγγελματικών αμοιβών και του κόστους καθαίρεσης ή

απομάκρυνσης οποιουδήποτε μέρους του Έργου ή και των προϊόντων καθαίρεσης οποιασδήποτε φύσης.

Επιτρέπεται η συνομολόγηση ως απαλλαγή στην κατά παντός κινδύνου ασφάλιση του Έργου ποσό μέχρι 10.000 € ανά περιστατικό. Διευκρινίζεται πως το ποσό της απαλλαγής θα βαρύνει τον Ανάδοχο σε κάθε περίπτωση και δεν θα αποζημιώνεται από τη ΣΤΑ.ΣΥ. Α.Ε.

Η ασφαλιστική κάλυψη θα παρέχεται έναντι οποιασδήποτε απώλειας, ζημιάς, βλάβης ή καταστροφής, μερικής ή ολικής, που οφείλεται ή προκαλείται από οποιοδήποτε λόγο ή αιτία. Κατά συνέπεια η κάλυψη θα πρέπει να παρέχεται και για περιπτώσεις, ανωτέρας βίας, όπως φυσικών καταστροφών συνεπεία σεισμών, πλημμυρών, ασυνήθιστων βροχοπτώσεων, κατολισθήσεων, τρομοκρατικών ενεργειών, βανδαλισμών, πράξεων διαδηλωτών, κακόβουλων ενεργειών, τυχαίων περιστατικών, καθώς και για περιπτώσεις λανθασμένης μελέτης, εργασίας, κατασκευής (manufacturer's risk), ελαττωματικών υλικών, με εξαίρεση τους κινδύνους, που συνήθως εξαιρούνται και δεν καλύπτονται από τα συνήθη ασφαλιστήρια κατά παντός κινδύνου (πχ πόλεμος, εισβολή, ανταρσία, λαϊκή εξέγερση, επανάσταση, μόλυνση από ραδιενέργεια ή ιονίζουσα ακτινοβολία κλπ).

3.2 Διάρκεια Ασφάλισης

Η ασφαλιστική κάλυψη θα παρέχεται από την υπογραφή της σύμβασης μέχρι την ημερομηνία υπογραφής του πρωτοκόλλου παραλαβής του Έργου (Περίοδος Κατασκευής).

Σε περίπτωση υπέρβασης της ημερομηνίας ολοκλήρωσης του Έργου θα παρέχεται αντίστοιχη παράταση της χρονικής διάρκειας της ασφαλιστικής κάλυψης.

Μετά την ημερομηνία υπογραφής του πρωτοκόλλου παραλαβής του Έργου θα παρέχεται ασφάλιση για την περίοδο «εγγύησης καλής λειτουργίας» η διάρκεια της οποίας προβλέπεται στη σύμβαση.

Η ασφάλιση για την περίοδο «εγγύησης καλής λειτουργίας» θα αφορά στην επέκταση κάλυψης Εκτεταμένης Συντήρησης που παρέχεται στα ασφαλιστήρια Κατά παντός Κινδύνου Έργων και με την οποία καλύπτεται ο κίνδυνος:

α) που προκαλείται από απασχολούμενους στο Έργο, κατά τη διάρκεια εργασιών που γίνονται με σκοπό την εκπλήρωση των υποχρεώσεων του Αναδόχου κατά τους όρους της σύμβασης,

καθώς και

β) για απώλειες, ζημιές ή βλάβες που εμφανίζονται κατά την περίοδο της συντήρησης, οι οποίες προκλήθηκαν από αίτιο, που ανάγεται στην περίοδο κατασκευής.

3.3. Ειδικοί Όροι Κυρίου του Έργου

Στο ασφαλιστήριο περιλαμβάνονται και ισχύουν οι εξής ειδικοί όροι:

1. Η ΣΤΑ.ΣΥ Α.Ε θα είναι συνασφαλιζόμενη.

2. Σε περίπτωση μερικής ή ολικής καταστροφής ή βλάβης του Έργου προκειμένου η ασφαλιστική εταιρεία να καταβάλει στον Ανάδοχο τη σχετική με τη ζημιά κλπ αποζημίωση, πρέπει να λάβει προηγουμένως την έγγραφη για το σκοπό αυτό συγκατάθεση της ΣΤΑ.ΣΥ. Α.Ε. Εφόσον η ΣΤΑ.ΣΥ. Α.Ε. δεν παρέχει στην ασφαλιστική εταιρεία την εν λόγω συγκατάθεση, αυτόματα και χωρίς άλλες διατυπώσεις (ειδικές ή άλλου είδους εντολές, ή εξουσιοδότηση από τον Ανάδοχο), η απαίτηση του Αναδόχου κατά της ασφαλιστικής εταιρείας για την καταβολή της αποζημίωσης εκχωρείται στην ΣΤΑ.ΣΥ. Α.Ε. και η ασφαλιστική εταιρεία αποδέχεται από τούδε και υποχρεώνεται να καταβάλει τη σχετική αποζημίωση στην ΣΤΑ.ΣΥ. Α.Ε. μετά από αίτηση της τελευταίας για το σκοπό αυτό. Τονίζεται ωστόσο ότι η εκχώρηση της απαίτησης αυτής του Αναδόχου στην ΣΤΑ.ΣΥ. Α.Ε. κατ' ουδένα τρόπο τον απαλλάσσει από τις ευθύνες και υποχρεώσεις του, που απορρέουν από τη Σύμβαση.

3. Η ασφαλιστική εταιρεία παραιτείται από κάθε δικαίωμα ανταγωγής κατά της ΣΤΑΣΥ, του Μητρικού Φορέα και των Εκπροσωπουσών Υπηρεσιών της, συμπεριλαμβανομένων των εργαζομένων, υπαλλήλων, συμβούλων και συνεργατών τους, σε περίπτωση που η βλάβη ή ζημία προέρχεται από, ή οφείλεται σε πράξεις ή παραλείψεις αυτών που δεν είναι ηθελημένες.

4. Στην έννοια του «Ασφαλισμένου» περιλαμβάνονται ο Ανάδοχος και τυχόν Εργολάβοι, Υπεργολάβοι, Προμηθευτές, Συνεργάτες του καθώς επίσης και οι Εργαζόμενοι και το Προσωπικό όλων αυτών, που απασχολούνται -υπό οποιαδήποτε θέση εργασίας- στην παροχή των ασφαλισμένων υπηρεσιών..

5. Τα ασφαλιστήρια συμβόλαια δε δύνανται να ακυρωθούν ή να τροποποιηθούν χωρίς προηγούμενη γραπτή ειδοποίηση διορίας εξήντα (60) ημερών, με συστημένη επιστολή της ασφαλιστικής εταιρείας τόσο προς τον Ανάδοχο, όσο και προς τη ΣΤΑ.ΣΥ Α.Ε.

6. Η ασφαλιστική εταιρεία παραιτείται από κάθε δικαίωμα ανταγωγής κατά της ΣΤΑ.ΣΥ Α.Ε, των Φορέων και των Εκπροσωπουσών Υπηρεσιών της, συμπεριλαμβανομένων των εργαζομένων, υπαλλήλων, συμβούλων και συνεργατών τους, σε περίπτωση που η βλάβη ή ζημία προέρχεται από, ή οφείλεται σε πράξεις ή παραλείψεις αυτών που δεν είναι ηθελημένες.

4 Ασφάλιση Αστικής Ευθύνης. (Γενικής Αστικής Ευθύνης έναντι τρίτων & Εργοδοτικής Ευθύνης έναντι των Εργαζομένων)

4.1 Αντικείμενο Ασφάλισης

Α) Αντικείμενο ασφάλισης της Γενικής Αστικής ευθύνης έναντι τρίτων είναι η κάλυψη Σωματικών Βλαβών και/ή Υλικών ζημιών που θα προκληθούν σε τρίτους καθ' όλη τη διάρκεια ισχύος της σύμβασης και της περιόδου ασφάλισης, με υπαιτιότητα του Ασφαλισμένου κατά την εκτέλεση των εργασιών, την παροχή των υπηρεσιών, ή εξ αιτίας ή εξ αφορμής αυτών, που αποτελούν το αντικείμενο της παρούσας. Η ασφαλιστική εταιρεία υποχρεούται να καταβάλει σε όλες τις περιπτώσεις αστικών απαιτήσεων Σωματικών βλαβών και/ή Υλικών Ζημιών τρίτων, τα ποσά αποζημίωσης, περιλαμβανομένων των εξόδων υπεράσπισης του Ασφαλισμένου και και των ποσών αποζημίωσης ως ψυχική οδύνη ή ηθική βλάβη ανάλογα με την περίπτωση (μόνο για Σ/Β), και των εξόδων για την αντιμετώπιση και την αποκατάσταση των θετικών ζημιών αλλά και τα ποσά αποζημίωσης

των αποθετικών ζημιών συνεπεία των Σωματικών Βλαβών τρίτων ή/και των Υλικών ζημιών στα ακίνητα ή κινητά τους περιουσιακά στοιχεία.

Β) Ο Ανάδοχος υποχρεούται να ασφαλίσει και να συμπεριλάβει στο ασφαλιστήριο την κάλυψη της Εργοδοτικής του Ευθύνης (Employers Liability) έναντι των εργαζομένων και του λοιπού προσωπικού του καθ' όλη τη διάρκεια ισχύος της σύμβασης και της περιόδου ασφάλισης,

Αντικείμενο ασφάλισης της Εργοδοτικής Ευθύνης είναι η κάλυψη του Εργοδότη για ποσά που θα κληθεί να καταβάλλει ως αποζημίωση ψυχικής οδύνης ή/και ηθικής βλάβης ανάλογα με την περίπτωση, και για τα ποσά που ορίζονται στα άρθρα 657 & 658 του Α.Κ, συνεπεία εργατικών ατυχημάτων που προξενούνται κατά τη διάρκεια, εξ αιτίας ή εξ αφορμής των εργασιών και των παρεχόμενων υπηρεσιών που αποτελούν το αντικείμενο της παρούσας. Στην έννοια των εργαζόμενων είναι όλο το προσωπικό που έχει σχέση εξαρτημένης εργασίας με τον Ανάδοχο. Η υποχρέωση αυτή ισχύει τόσο για το ημεδαπό όσο και το αλλοδαπό προσωπικό.

Ενδεικτικό πλαίσιο κάλυψης Γενικής Αστικής Ευθύνης

- Δηλώνεται και συμφωνείται ότι στο πλαίσιο κάλυψης της Γενικής Αστικής Ευθύνης έναντι τρίτων θα περιλαμβάνονται και θα ισχύουν όλες οι καλύψεις που δυνητικά παρέχει το ασφαλιστήριο βάσει των γενικών και ειδικών όρων του και σύμφωνα με τη συνήθη ασφαλιστική πρακτική που ακολουθείται στα εν λόγω ασφαλιστήρια. Ως εκ τούτου, λεκτικά ασφαλιστηρίων που εξαιρούν ενδεικτικά: πυρκαγιά, έκρηξη, βραχυκύκλωμα, μεταφορά / μετακίνηση πάσης φύσεως υλικών εντός του χώρου παροχής των υπηρεσιών, χρήση εξοπλισμού και εργαλείων, λειτουργία ανυψωτικών μηχανημάτων, εργασίες φορτοεκφορτώσεων, ζημιές σε όμορα κτίσματα κ.λπ, δεν θα έχουν καμία ισχύ ως εξαιρέσεις και θα περιλαμβάνονται στην κάλυψη.

Η συμφωνία αυτή δεν έχει εφαρμογή μόνο σε εξαιρέσεις που ισχύουν βάσει της κείμενης ασφαλιστικής νομοθεσίας, ή εξαιρούνται διότι αποτελούν αντικείμενο άλλης ασφάλισης και δεν μπορεί να ισχύσει από την αστική ευθύνη σύμφωνα με την πρακτική της αγοράς ή δεν μπορούν να έχουν εφαρμογή ως κάλυψη στη δραστηριότητα που ασφαλίζεται.

- Ειδικότερα για την Αστική ευθύνη από τη χρήση και λειτουργία πάσης φύσεως μηχανημάτων αυτοκινούμενων, ηλεκτροκίνητων ή βενζινοκίνητων, κατά τη διάρκεια χρήσης τους για την υλοποίηση των παρεχόμενων υπηρεσιών. Διευκρινίζεται ότι εφόσον το ατύχημα εμπίπτει σε υποχρεωτική ασφάλιση βάσει της σχετικής κείμενης νομοθεσίας, τότε η εν λόγω κάλυψη θα ισχύει καθ' υπέρβαση των υποχρεωτικών ορίων ευθύνης που θα ορίζει η εκάστοτε ισχύουσα νομοθεσία περί υποχρεωτικής ασφάλισης αστικής ευθύνης οχημάτων. Εάν το ατύχημα δεν εμπίπτει σε υποχρεωτική ασφάλιση, τότε η παρούσα κάλυψη θα ισχύει ως πρωταρχική.

- Καλύπτεται η εκ του άρθρου 922 του Αστικού Κώδικα απορρέουσα ευθύνη των Ασφαλισμένων (ευθύνη προστήσαντος).

- Καλύπτονται Ζημιές σε Οργανισμούς Κοινής Ωφελείας (Ο.Κ.Ω)

- Στο ασφαλιστήριο πρέπει να υπάρχει ο όρος επέκτασης κάλυψης διασταυρούμενης ευθύνης έναντι αλλήλων (cross liability),

- Καλύπτονται οι αποθετικές ζημίες συνεπεία Σωματικών βλαβών και/ή Υλικών ζημιών, σε ποσοστό τουλάχιστον 25% των αντίστοιχων ορίων ευθύνης Σωματικών βλαβών και/ή Υλικών ζημιών

4.2 Τα όρια ευθύνης που θα ισχύουν στο ασφαλιστήριο Αστικής Ευθύνης είναι κατ' ελάχιστον τα ακόλουθα :

Γενική Αστική ευθύνη έναντι τρίτων (περιλαμβάνονται στα όρια, δαπάνες υπεράσπισης, θετικές και αποθετικές ζημίες)

α. Για Σωματική βλάβη ή θάνατο τρίτων: πεντακόσιες χιλιάδες Ευρώ (500.000,00 €) κατ' άτομο

β. Για Υλικές ζημιές τρίτων: πεντακόσιες χιλιάδες Ευρώ (500.000,00€) ανά ζημιογόνο γεγονός

γ. Για Σωματική βλάβη ή θάνατο τρίτων: ένα εκατομμύριο Ευρώ (1.000.000,00€) σε ομαδικό ατύχημα, ανεξάρτητα από τον αριθμό των παθόντων

δ. Ανώτατο αθροιστικό όριο ευθύνης: ένα εκατομμύριο Ευρώ (1.000.000,00 €) για όλη τη διάρκεια της ασφάλισης.

Εργοδοτική Ευθύνη (υπο-όρια ευθύνης της Γενικής Αστικής ευθύνης)

α. Όριο ευθύνης: τριακόσιες χιλιάδες Ευρώ (300.000,00 €) κατ' άτομο

β. Όριο ευθύνης: εξακόσιες χιλιάδες Ευρώ (600.000,00€) σε ομαδικό ατύχημα, ανεξάρτητα από τον αριθμό των παθόντων

γ. Ανώτατο αθροιστικό όριο ευθύνης: εξακόσιες χιλιάδες Ευρώ (600.000,00€) για όλη τη διάρκεια της ασφάλισης.

4.3 Ειδικοί Όροι Κυρίου του Έργου

Στο ασφαλιστήριο περιλαμβάνονται και ισχύουν οι εξής ειδικοί όροι:

1. Η ΣΤΑΣΥ θα είναι συνασφαλιζόμενη.

2. Σε περίπτωση που επέλθει ο ασφαλισμένος κίνδυνος, η ασφαλιστική εταιρεία του Αναδόχου θα ενημερώνει εγγράφως τη ΣΤΑΣΥ κατά την αναγγελία της ασφαλιστικής περίπτωσης. Η ΣΤΑΣΥ υπό την ιδιότητά της ως συνασφαλιζόμενη, διατηρεί το δικαίωμα να ενημερώνεται για την έκβαση της υπόθεσης καθ' όλη τη διάρκεια αυτής και μέχρι την οριστική επίλυσή της. Πριν την καταβολή αποζημίωσης τρίτου που αφορά υπαιτιότητα της ΣΤΑΣΥ και μόνο τότε, η ασφαλιστική εταιρεία θα πρέπει να έχει λάβει προηγουμένως την έγγραφη για το σκοπό αυτό συγκατάθεση της ΣΤΑΣΥ. Συμφωνείται ότι οποιοδήποτε ποσό δεν έχει ασφαλισθεί ή δεν ανακτηθεί δυνάμει του πιο πάνω ασφαλιστηρίου καλύπτεται από τον Ανάδοχο σύμφωνα με τις ευθύνες του κατά τη Σύμβαση.

3. Η ΣΤΑΣΥ εμπίπτει στην έννοια των τρίτων και καλύπτεται για Υλικές Ζημιές, και απώλειες των περιουσιακών της στοιχείων ακόμα και κατά τη διάρκεια όπου αυτά

βρίσκονται στον έλεγχο και την φροντίδα του Αναδόχου για την παροχή των υπηρεσιών του, και καλύπτεται επίσης και για Σωματικές Βλάβες στο εν γένει προσωπικό της, στους υπαλλήλους της σε τυχόν συμβούλους της ή οποιοδήποτε άλλο πρόσωπο που βρίσκεται στις εγκαταστάσεις της ως προστηθείς της, εργολάβος υπεργολάβος άλλων εργασιών που είτε έχει σχέση εξαρτημένης εργασίας με τη ΣΤΑΣΥ η σχέση συνεργασίας με Δ.Π.Υ.

4. Στο ακρωνύμιο "ΣΤΑΣΥ" που αποτελεί διακριτικό τίτλο της επωνυμίας ΣΤΑΘΕΡΕΣ ΣΥΓΚΟΙΝΩΝΙΕΣ ΜΟΝΟΠΡΟΣΩΠΗ Α.Ε. όπου εμφανίζεται στο κείμενο συμφωνείται ότι περιλαμβάνονται ο Μητρικός Φορέας και Εκπροσωπούσες Υπηρεσίες , συμπεριλαμβανομένων των εργαζομένων, των υπαλλήλων, των συμβούλων και των συνεργατών τους.

5. Στην έννοια του «Ασφαλισμένου» περιλαμβάνονται ο Ανάδοχος και τυχόν Εργολάβοι, Υπεργολάβοι, Προμηθευτές, Συνεργάτες του καθώς επίσης και οι Εργαζόμενοι και το Προσωπικό όλων αυτών, που απασχολούνται -υπό οποιαδήποτε θέση εργασίας- στην παροχή των ασφαλισμένων υπηρεσιών.

6. Τα ασφαλιστήρια συμβόλαια δε δύνανται να ακυρωθούν, τροποποιηθούν ή να λήξουν χωρίς προηγούμενη γραπτή ειδοποίηση διορίας εξήντα (60) ημερών, με συστημένη επιστολή της ασφαλιστικής εταιρείας τόσο προς τον Ανάδοχο, όσο και προς τη ΣΤΑΣΥ.

7. Η ασφαλιστική εταιρεία παραιτείται από κάθε δικαίωμα ανταγωγής κατά της ΣΤΑΣΥ, του Μητρικού Φορέα και των Εκπροσωπουσών Υπηρεσιών της, συμπεριλαμβανομένων των εργαζομένων, υπαλλήλων, συμβούλων και συνεργατών τους, σε περίπτωση που η βλάβη ή ζημία προέρχεται από, ή οφείλεται σε πράξεις ή παραλείψεις αυτών που δεν είναι ηθελημένες.

8. Σε περίπτωση που επέλθει ο ασφαλισμένος κίνδυνος, η ασφαλιστική εταιρεία του Αναδόχου θα ενημερώνει εγγράφως τη ΣΤΑΣΥ κατά την αναγγελία της ασφαλιστικής περίπτωσης. Η ΣΤΑΣΥ υπό την ιδιότητά της ως συνασφαλιζόμενη, διατηρεί το δικαίωμα να ενημερώνεται για την έκβαση της υπόθεσης καθ' όλη τη διάρκεια αυτής και μέχρι την οριστική επίλυσή της. Πριν την καταβολή αποζημίωσης τρίτου που αφορά υπαιτιότητα της ΣΤΑΣΥ και μόνο τότε, η ασφαλιστική εταιρεία θα πρέπει να έχει λάβει προηγουμένως την έγγραφη για το σκοπό αυτό συγκατάθεση της ΣΤΑΣΥ. Συμφωνείται ότι οποιοδήποτε ποσό δεν έχει ασφαλισθεί ή δεν ανακτηθεί δυνάμει του πιο πάνω ασφαλιστηρίου καλύπτεται από τον Ανάδοχο σύμφωνα με τις ευθύνες του κατά τη Σύμβαση.

5. Γενικές Διατάξεις

Ανάληψη ευθυνών, εφαρμογή και τήρηση γενικών υποχρεώσεων και αποδοχή γενικών όρων εκ μέρους του Αναδόχου, όπως παρατίθενται ακολούθως:

1. Κατά τη σύναψη των εν λόγω ασφαλίσεων ο Ανάδοχος θα πρέπει να λάβει υπόψη του τις διατάξεις των Νόμων, Διαταγμάτων, Κανονισμών κλπ. και να συμμορφώνεται με αυτούς που ισχύουν εκάστοτε και έχουν εφαρμογή στην Ελλάδα.

2. Συμφωνείται ότι οποιοδήποτε ποσό δεν έχει ασφαλισθεί ή δεν ανακτηθεί δυνάμει του πιο πάνω ασφαλιστηρίου καλύπτεται από τον Ανάδοχο σύμφωνα με τις ευθύνες του κατά τη Σύμβαση.

3. Ο Ανάδοχος οφείλει να συμμορφώνεται με τους όρους των ασφαλιστηρίων και να αποζημιώνει την ΣΤΑΣΥ έναντι όλων των απωλειών και απαιτήσεων που τυχόν προκύψουν από παράλειψη του Αναδόχου να συμμορφωθεί ή να τηρήσει τους όρους των ασφαλιστηρίων. Οι παρεχόμενες ασφαλιστικές καλύψεις, οι οικονομικοί και ασφαλιστικοί όροι, εξαιρέσεις, απαλλαγές κλπ. υπόκεινται σε κάθε περίπτωση στην τελική έγκριση της ΣΤΑΣΥ.

4. Ο Ανάδοχος θα πρέπει να είναι συνεργάσιμος, και εφόσον του ζητηθεί, είναι υποχρεωμένος να θέσει στη διάθεση των ασφαλιστικών εταιρειών, κάθε στοιχείο που του ζητείται και κρίνεται ουσιώδες για την εκτίμηση του κινδύνου και της ασφαλισιμότητας, για τη διαμόρφωση του πλαισίου κάλυψης, των όρων και των προϋποθέσεων βάσει των οποίων θα ισχύσει η ασφάλιση αλλά και για τον υπολογισμό των ασφαλίστρων.

5. Οι παραπάνω ασφαλίσεις δεν απαλλάσσουν ή περιορίζουν κατά κανένα τρόπο τις υποχρεώσεις και ευθύνες του Αναδόχου που απορρέουν από τη Σύμβαση, ούτε σε ότι αφορά τις προβλεπόμενες από τα σχετικά ασφαλιστήρια συμβόλαια εξαιρέσεις, προϋποθέσεις, απαλλαγές, υποχρεώσεις, περιορισμούς κλπ. Ο Ανάδοχος παραμένει αποκλειστικά υπεύθυνος για πράξεις ή παραλείψεις του όσον αφορά στην αποκατάσταση Σωματικών βλαβών και Υλικών ζημιών σύμφωνα με το 4.7.3.1 της παρούσης και πέραν από τα όρια ευθύνης που απαιτούνται στα ασφαλιστήρια συμβόλαια ως ελάχιστα με το 4.7.3.2.

6. Οποιαδήποτε περίπτωση επιβεβαιωμένης προς την ΣΤΑΣΥ αποτυχίας εύρεσης ασφαλιστικής κάλυψης, σε καμία περίπτωση δε θα ερμηνεύεται ως άρση των ευθυνών του Αναδόχου όπως αυτές ορίζονται και απορρέουν από τον Α.Κ, την κείμενη νομοθεσία και την παρούσα σύμβαση και ο Ανάδοχος παραμένει αποκλειστικά υπεύθυνος για την αποκατάσταση ζημιών σε πρόσωπα ή/ και πράγματα εξ αιτίας ή εξ αφορμής των παρεχόμενων υπηρεσιών, όπως αυτές αναφέρονται στο αντικείμενο της σύμβασης.

7. Σε περίπτωση που η ασφαλιστική εταιρεία με την οποία ο Ανάδοχος συνομολόγησε τις παραπάνω ασφαλίσεις, παραλείψει ή αρνηθεί να εξοφλήσει (μερικά ή ολικά) οποιαδήποτε ζημία ή βλάβη για οποιονδήποτε λόγο ή αιτία, ο Ανάδοχος έχει την αποκλειστική ευθύνη για την αποκατάσταση της μη εξοφλημένης ζημίας ή βλάβης σύμφωνα με τους όρους της παρούσας Σύμβασης και η ΣΤΑΣΥ δικαιούται να παρακρατήσει από το λαβείν του Αναδόχου ή από εγγύησή του οποιασδήποτε φύσης τα ποσά που κατά την κρίση του απαιτούνται για την αποκατάσταση της εν λόγω ζημίας ή βλάβη

8. Σε περίπτωση χρησιμοποίησης υπεργολάβων για την παροχή των υπηρεσιών, ο Ανάδοχος παραμένει μόνος και αποκλειστικά υπεύθυνος για την ασφαλή παροχή και υλοποίηση των υπηρεσιών.

9. Το γεγονός ότι η ΣΤΑΣΥ επιβλέπει τις υπηρεσίες δεν απαλλάσσει τον Ανάδοχο από οποιαδήποτε ευθύνη, που προκύπτει από τις συμβατικές του υποχρεώσεις και την υπάρχουσα νομοθεσία.

10. Η ΣΤΑΣΥ επιφυλάσσει εις αυτήν το δικαίωμα να παρακρατεί από το λαβείν του Αναδόχου κάθε ποσό ή να καταπίπτει ανάλογο ποσό από την εγγυητική επιστολή καλής εκτέλεσης που δεν θα είναι δυνατό να εισπραχθεί από την ασφαλιστική εταιρεία λόγω εξαιρέσεων, απαλλαγών, ειδικών όρων, προϋποθέσεων κλπ. σύμφωνα με τους όρους των εν λόγω ασφαλιστηρίων συμβολαίων.

11. Η ΣΤΑΣΥ στην οποία και θα υποβληθούν για έγκριση όλα τα αναφερόμενα στο παρόν άρθρο ασφαλιστήρια συμβόλαια, έχει επίσης τη διακριτική ευχέρεια έγκρισης των ασφαλιστικών εταιρειών που θα επιλέξει ο Ανάδοχος για την κάλυψη των σχετικών συμβατικών του υποχρεώσεων.

12. Σε περίπτωση που ο Ανάδοχος παραλείψει ή αμελήσει να υποβάλλει προς έγκριση τα ασφαλιστήρια συμβόλαια ή να συμμορφωθεί με τις παραπάνω ασφαλιστικές υποχρεώσεις του ή οι ασφαλίσεις που συνομολογήσει κριθούν σαν μη ικανοποιητικές από την ΣΤΑΣΥ, η τελευταία δικαιούται να συνάψει στο όνομα και με δαπάνες του Αναδόχου τα πιο πάνω ασφαλιστήρια και να παρακρατήσει, (εντόκως με το νόμιμο επιτόκιο υπερημερίας) το ποσό των ασφαλίστρων, είτε από τα ποσά που έχει να λάβει ο Ανάδοχος είτε με κατάπτωση ανάλογου ποσού από την εγγυητική επιστολή του καλής εκτέλεσης / καλής λειτουργίας. Στην περίπτωση αυτή η ΣΤΑΣΥ θα ενεργεί με ανέκκλητη εντολή και για λογαριασμό του Αναδόχου εφόσον θα αφορά το συμφέρον αυτής.

13. Επίσης σε περίπτωση που ο Ανάδοχος αμελεί ή δυστροπεί να καταβάλλει στους ασφαλιστές το οφειλόμενο ποσό των ασφαλίστρων, η ΣΤΑΣΥ για να αποφύγει ενδεχόμενη ακύρωση του ή των ασφαλιστηρίων, δικαιούται να καταβάλει τα ασφάλιστρα στους ασφαλιστές για λογαριασμό του Αναδόχου και να τα παρακρατήσει από λαβείν του, σύμφωνα με τα προηγούμενα.