26PROC019951255 2026-10-08
Ministry of Digital Governance
Digital signed by Ministry of Digital Governance
Date: 2026.10.08 14:58:41 EEST
Reason:
Location: Athens
ΑΔΑ: Ε4Ε3Ω6Υ-ΛΘ2
ΑΚΡΙΒΕΣ ΑΝΤΙΓΡΑΦΟ
DIMITRA PITTARA
08/10/2026 13:31

ΔΗΜΟΣ ΑΓΙΑΣ ΠΑΡΑΣΚΕΥΗΣ

ΔΗΜΟΣ ΑΓΙΑΣ ΠΑΡΑΣΚΕΥΗΣ
ΝΟΜΟΣ ΑΤΤΙΚΗΣ
Δ/ΝΣΗ ΣΤΡΑΤΗΓΙΚΟΥ ΣΧΕΔΙΑΣΜΟΥ ΟΡΓΑΝΩΣΗΣ ΚΑΙ ΠΛΗΡΟΦΟΡΙΚΗΣ
ΤΜΗΜΑ ΜΕΛΕΤΩΝ ΠΡΟΜΗΘΕΙΩΝ ΚΑΙ ΥΠΗΡΕΣΙΩΝ

ΔΙΑΚΗΡΥΞΗ

ΑΝΟΙΧΤΟΥ ΗΛΕΚΤΡΟΝΙΚΟΥ ΔΙΑΓΩΝΙΣΜΟΥ ΚΑΤΩ ΤΩΝ ΟΡΙΩΝ ΓΙΑ ΤΗΝ ΥΠΗΡΕΣΙΑ/ ΠΡΟΜΗΘΕΙΑ ΜΕ ΤΙΤΛΟ :

«Χριστουγεννιάτικος στολισμός Δήμου Αγίας Παρασκευής»

ΣΥΝΟΛΙΚΟΣ ΕΚΤΙΜΩΜΕΝΟΣ ΠΡΟΥΠΟΛΟΓΙΣΜΟΣ:
165.788,00€

(καθαρό ποσό: **133.700,00€** + ΦΠΑ 24%: **32.088,00€**)

*(CPV : **31527260-6 «Φωτιστικά συστήματα»** με συμπληρωματικό κωδικό **PA01-7 (μίσθωση)**)*

ΑΝΑΘΕΤΟΥΣΑ ΑΡΧΗ: ΔΗΜΟΣ ΑΓΙΑΣ ΠΑΡΑΣΚΕΥΗΣ

ΑΡΙΘΜΟΣ ΔΙΑΚΗΡΥΞΗΣ ΣΥΣΤ.ΕΣΗΔΗΣ : 547025
ΑΡ.ΠΡΩΤ. : 32513/ 08.10.2026
ΚΑΤΑΛΗΚΤΙΚΗ ΗΜΕΡΟΜΗΝΙΑ ΥΠΟΒΟΛΗΣ ΠΡΟΣΦΟΡΩΝ : **26/10/2026 και ΩΡΑ 10:00π.μ.**

Περιεχόμενα

ΠΕΡΙΕΧΌΜΕΝΑ 2

1. ΑΝΑΘΕΤΟΥΣΑ ΑΡΧΗ ΚΑΙ ΑΝΤΙΚΕΙΜΕΝΟ ΣΥΜΒΑΣΗΣ 4

1.1 Στοιχεια Αναθετουσας Αρχης 4
1.2 Στοιχεια Διαδικασιας-Χρηματοδοτηση 5
1.3 Συνοπτικη Περιγραφη φυσικου και οικονομικου αντικειμενου της συμβασης 5
1.4 Θεσμικο πλαισιο 7
1.5 Προθεσμια παραλαβης προσφορων 10
1.6 Δημοσιοτητα 10
1.7 Αρχεσ εφαρμοζομενεσ στη διαδικασια συναψης 11

2. ΓΕΝΙΚΟΙ ΚΑΙ ΕΙΔΙΚΟΙ ΟΡΟΙ ΣΥΜΜΕΤΟΧΗΣ 12

2.1 Γενικεσ Πληροφοριεσ 12
2.1.1 Έγγραφα της σύμβασης 12
2.1.2 Επικοινωνία - Πρόσβαση στα έγγραφα της Σύμβασης 12
2.1.3 Παροχή Διευκρινίσεων 12
2.1.4 Γλώσσα 13
2.1.5 Εγγυήσεις 14
2.1.6 Προστασία Προσωπικών Δεδομένων 14
2.2 Δικαιωμα Συμμετοχης - Κριτηρια Ποιοτικης Επιλογης 15
2.2.1 Δικαίωμα συμμετοχής 15
2.2.2 Εγγύηση συμμετοχής 15
2.2.3 Λόγοι αποκλεισμού 16
2.2.4 Καταλληλότητα άσκησης επαγγελματικής δραστηριότητας 21
2.2.5 Οικονομική και χρηματοοικονομική επάρκεια 22
2.2.6 Τεχνική και επαγγελματική ικανότητα 22
2.2.7 Πρότυπα διασφάλισης ποιότητας και πρότυπα περιβαλλοντικής διαχείρισης 23
2.2.8 Στήριξη στην ικανότητα τρίτων – Υπεργολαβία 23
2.2.9 Κανόνες απόδειξης ποιοτικής επιλογής 25
2.2.9.1 Προκαταρκτική απόδειξη κατά την υποβολή προσφορών 25
2.2.9.2 Αποδεικτικά μέσα 27
2.3 Κριτηρια Αναθεσης 34
2.3.1 Κριτήριο ανάθεσης 34
2.4 Καταρτιση - Περιεχομενο Προσφορων 35
2.4.1 Γενικοί όροι υποβολής προσφορών 35
2.4.2 Χρόνος και Τρόπος υποβολής προσφορών 35
2.4.3 Περιεχόμενα Φακέλου «Δικαιολογητικά Συμμετοχής- Τεχνική Προσφορά» 38
2.4.3.1 Δικαιολογητικά Συμμετοχής 38
2.4.3.2 Τεχνική Προσφορά 39
2.4.4 Περιεχόμενα Φακέλου «Οικονομική Προσφορά» / Τρόπος σύνταξης και υποβολής οικονομικών προσφορών 40
2.4.5 Χρόνος ισχύος των προσφορών 40
2.4.6 Λόγοι απόρριψης προσφορών 41

3. ΔΙΕΝΕΡΓΕΙΑ ΔΙΑΔΙΚΑΣΙΑΣ - ΑΞΙΟΛΟΓΗΣΗ ΠΡΟΣΦΟΡΩΝ 43

3.1 Αποσφραγιση και αξιολογηση προσφορων 43
3.2 Προσκληση υποβολης δικαιολογητικων προσωρινου αναδοχου - Δικαιολογητικα προσωρινου αναδοχου 45
3.3 Κατακυρωση - συναψη συμβασης 47
3.4 Προδικαστικεσ Προσφυγεσ - Προσωρινη και Οριστικη Δικαστικη Προστασια 47
3.5 Ματαιωση Διαδικασιας 50

4. ΟΡΟΙ ΕΚΤΕΛΕΣΗΣ ΤΗΣ ΣΥΜΒΑΣΗΣ 52

4.1 Εγγυησεις (καλης εκτελεσης) 52
4.2 Συμβατικο Πλαισιο - Εφαρμοστεα Νομοθεσια 52
4.3 Όροι εκτελεσης της συμβασης 53
4.4 Υπεργολαβια 53

4.5 Τροποποιηση συμβασης κατα τη διαρκεια της 54
4.6 Δικαιωμα μονομερους λυσης της συμβασης 54

5. ΕΙΔΙΚΟΙ ΟΡΟΙ ΕΚΤΕΛΕΣΗΣ ΤΗΣ ΣΥΜΒΑΣΗΣ 56

5.1 Τροπος πληρωμης 56
5.2 Κηρυξη οικονομικου φορεα εκπτωτου - Κυρωσεις 57
5.3 Διοικητικες προσφυγες κατα τη διαδικασια εκτελεσης των συμβασεων 59
5.4 Δικαστικη επιλυση διαφορων 59

6. ΧΡΟΝΟΣ ΚΑΙ ΤΡΟΠΟΣ ΕΚΤΕΛΕΣΗΣ 60

6.1 Παρακολουθηση της συμβασης – Χρονος παραδοσης και τοποθετησης ειδων 60
6.2 Διαρκεια συμβασης 61
6.3 Παραλαβη του αντικειμενου της συμβασης 61
6.4 Απορριψη παραδοτεων – Αντικατασταση 62
6.5 Αναπροσαρμογη τιμης 62
6.6 Αντικατασταση/ προσθηκη μελων ομαδας εργου κατα την εκτελεση της συμβασης 63

ΠΑΡΑΡΤΗΜΑΤΑ 64

ΠΑΡΑΡΤΗΜΑ Ι – 104/2026 ΜΕΛΕΤΗ 65

ΠΑΡΑΡΤΗΜΑ ΙΙ - ΕΝΤΥΠΟ ΟΙΚΟΝΟΜΙΚΗΣ ΠΡΟΣΦΟΡΑΣ 105

ΠΑΡΑΡΤΗΜΑ ΙΙΙ – ΕΕΕΣ (ΠΡΟΣΑΡΜΟΣΜΕΝΟ ΑΠΟ ΤΗΝ ΑΝΑΘΕΤΟΥΣΑ ΑΡΧΗ) 108

ΠΑΡΑΡΤΗΜΑ ΙV – ΕΝΔΕΙΚΤΙΚΟΣ ΠΡΟΥΠΟΛΟΓΙΣΜΟΣ 109

1. ΑΝΑΘΕΤΟΥΣΑ ΑΡΧΗ ΚΑΙ ΑΝΤΙΚΕΙΜΕΝΟ ΣΥΜΒΑΣΗΣ

1.1 Στοιχεία Αναθέτουσας Αρχής

Επωνυμία	ΔΗΜΟΣ ΑΓΙΑΣ ΠΑΡΑΣΚΕΥΗΣ
Αριθμός Φορολογικού Μητρώου (Α.Φ.Μ.)	090085626
Κωδικός Αναθέτουσας Αρχής για την ηλεκτρονική τιμολόγηση[1]	1007.Ε84602.0001
Ταχυδρομική διεύθυνση	Λ. ΜΕΣΟΓΕΙΩΝ 415-417
Πόλη	ΑΓΙΑ ΠΑΡΑΣΚΕΥΗ
Ταχυδρομικός Κωδικός	153 43
Χώρα[2]	ΕΛΛΑΔΑ
Κωδικός NUTS[3]	EL301
Τηλέφωνο	213 2004500
Ηλεκτρονικό Ταχυδρομείο (e-mail)	d.pittara@agiaparaskevi.gr, e.karamani@agiaparaskevi.gr,
Αρμόδιος για πληροφορίες[4]	Δήμητρα Πιτταρά - Ευσταθία Καραμάνη
Γενική Διεύθυνση στο διαδίκτυο (URL)	https://www.agiaparaskevi.gr
Διεύθυνση του προφίλ αγοραστή στο διαδίκτυο (URL)[5]	www.promitheus.gov.gr

Είδος Αναθέτουσας Αρχής

Η Αναθέτουσα Αρχή είναι ο ΔΗΜΟΣ ΑΓΙΑΣ ΠΑΡΑΣΚΕΥΗΣ, Οργανισμός Τοπικής Αυτοδιοίκησης πρώτου βαθμού , αποτελεί "μη κεντρική αναθέτουσα αρχή" κατά την έννοια του άρθρου 2 παρ. 1 περ. 2 και 3 του Ν. 4412/2016 και ανήκει στη Γενική Κυβέρνηση / Υποτομέας ΟΤΑ.

Εφαρμοστέο εθνικό δίκαιο είναι το Ελληνικό: Ν.4412/2016 όπως έχει τροποποιηθεί και ισχύει σήμερα, Ν. 4555/2018, Ν.3852/2010, Ν.3463/2006.

Κύρια δραστηριότητα Α.Α.[6]

Η κύρια δραστηριότητα της Αναθέτουσας Αρχής είναι οι Γενικές Δημόσιες Υπηρεσίες

Στοιχεία Επικοινωνίας [7]

---

1 Άρθρο 53 παρ. 2 περ. α΄ του ν. 4412/2016. Ο κωδικός της αναθέτουσας αρχής για την ηλεκτρονική τιμολόγηση, όπως αυτός προσδιορίζεται στον επίσημο ιστότοπο της ΓΓΠΣΔΔ. Βλ. Απόφαση αριθμ. 63446*/2021 Κ.Υ.Α* (Β' 2338/02.06.2021) των Υπουργών Οικονομικών – Ανάπτυξης και Επενδύσεων – Επικρατείας «*Καθορισμός Εθνικού Μορφότυπου ηλεκτρονικού τιμολογίου στο πλαίσιο των Δημοσίων Συμβάσεων», άρθρο 3, παρ.6, πεδίο «ΒΤ-46: Κωδικός αγοραστή», σε συνδυασμό με το πεδίο «ΒΤ-10: Στοιχείο αναφοράς Αγοραστή».*

2 Μόνο για συμβάσεις άνω των ορίων

3 Μόνο για συμβάσεις άνω των ορίων

4 Συμπληρώνεται το όνομα, η διεύθυνση, ο αριθμός τηλεφώνου η διεύθυνση ηλεκτρονικού ταχυδρομείου (e-mail) της υπηρεσίας που διενεργεί τον διαγωνισμό, καθώς και ο αρμόδιος υπάλληλος της υπηρεσίας αυτής, άρθρο 53 παρ. 2 περ. γ΄ του ν. 4412/2016

5 Εφόσον υπάρχει και για συμβάσεις άνω των ορίων

6 Επιλέγεται η κύρια δραστηριότητα της Α.Α., βλέπε και Παράρτημα ΙΙ (Προκήρυξη Σύμβασης), Τμήμα Ι, παρ. 1.5, Εκτελεστικού Κανονισμού (ΕΕ) 2015/1986 της Επιτροπής (L 296). α) Γενικές δημόσιες υπηρεσίες β) Άμυνα, γ) Δημόσια τάξη και ασφάλεια, δ) Περιβάλλον, ε) Οικονομικές και δημοσιονομικές υποθέσεις, στ) Υγεία, ζ) Στέγαση και υποδομές κοινής ωφέλειας, η) Κοινωνική προστασία, θ) Αναψυχή, πολιτισμός και θρησκεία, ι) Εκπαίδευση, ια) Τυχόν άλλη δραστηριότητα.

7 Επιλέγονται και συμπληρώνονται τα αντίστοιχα εδάφια, βλ. άρθρα 22 και 67 του ν. 4412/16

- Τα έγγραφα της σύμβασης είναι διαθέσιμα για ελεύθερη, πλήρη, άμεση & δωρεάν ηλεκτρονική πρόσβαση μέσω της Διαδικτυακής Πύλης (www.promitheus.gov.gr) του ΟΠΣ ΕΣΗΔΗΣ.
- Κάθε είδους επικοινωνία και ανταλλαγή πληροφοριών πραγματοποιείται μέσω του ΕΣΗΔΗΣ Προμήθειες και Υπηρεσίες (εφεξής ΕΣΗΔΗΣ), το οποίο είναι προσβάσιμο από τη Διαδικτυακή Πύλη (www.promitheus.gov.gr) του ΟΠΣ ΕΣΗΔΗΣ.
- Περαιτέρω πληροφορίες είναι διαθέσιμες από το Τμήμα Δημοσίων Συμβάσεων του Δήμου ή και στην www.agiaparaskevi.gr (ενημέρωση - προκηρύξεις)
- Οι προσφορές υποβάλλονται ηλεκτρονικά στο χώρο του διαγωνισμού μέσω του ΕΣΗΔΗΣ, το οποίο είναι προσβάσιμο από τη Διαδικτυακή Πύλη (www.promitheus.gov.gr) του ΟΠΣ ΕΣΗΔΗΣ .

1.2 Στοιχεία Διαδικασίας-Χρηματοδότηση

Είδος διαδικασίας

Ο διαγωνισμός θα διεξαχθεί με την ανοικτή διαδικασία του άρθρου 27 του ν. 4412/16.

Χρηματοδότηση της σύμβασης[8]

Η παρούσα σύμβαση χρηματοδοτείται από ίδιους πόρους του Δήμου Αγίας Παρασκευής. Η δαπάνη για την εν λόγω σύμβαση βαρύνει την με **ΑΛΕ:. 030.2440989.005 «Μισθώματα εξοπλισμού για χριστουγεννιάτικο στολισμού»** σχετική πίστωση του τακτικού προϋπολογισμού του οικονομικού έτους 2027 του Δήμου Αγίας Παρασκευής.

Για την παρούσα διαδικασία έχει εκδοθεί η **με αρ. πρωτ. 31735/02.10.2026 Βεβαίωση Π.Ο.Υ. Πολυετούς Υποχρέωσης ΑΔΑ: ΨΨΛΝΩ6Υ-ΓΡΜ**, ποσού 165.788,00 €, σε βάρος του Α.Λ.Ε. 030.2440989.005 του προϋπολογισμού του Δήμου Αγίας Παρασκευής, η οποία δεσμεύει το οικονομικό έτος 2027.

1.3 Συνοπτική Περιγραφή φυσικού και οικονομικού αντικειμένου της σύμβασης

Αντικείμενο της σύμβασης είναι η παροχή υπηρεσιών – προμηθειών για τον **Χριστουγεννιάτικο στολισμό** της πόλης εν όψει των εορτών της περιόδου των Χριστουγέννων και του Νέου Έτους. **Η υπηρεσία/προμήθεια περιλαμβάνει** την **μίσθωση και τοποθέτηση** ειδών φωτεινού διάκοσμου**,** καθώς και **την απεγκατάσταση** του εν λόγω εξοπλισμού μετά το πέρας της εορταστικής περιόδου. **Εξαίρεση** αποτελούν τα στολίδια του μεγάλου Χριστουγεννιάτικου δέντρου της Κεντρικής Πλατείας, τα οποία θα προμηθευτεί ο Δήμος μέσω **αγοράς με ταυτόχρονη την τοποθέτηση** τους, κατά τον χρόνο παράδοσης.

Οι παρεχόμενες υπηρεσίες κατατάσσονται στους ακόλουθους κωδικούς του Κοινού Λεξιλογίου δημοσίων συμβάσεων **(CPV) : 31527260-6 «Φωτιστικά συστήματα» με συμπληρωματικό κωδικό PA01-7 (μίσθωση)**

Η ΟΜΑΔΑ Α αφορά στην μίσθωση, τοποθέτηση και απεγκατάσταση στολιδιών, οι υπηρεσίες θα εκτελεστούν με σκοπό τον Χριστουγεννιάτικο στολισμό των κοινόχρηστων χώρων του Δήμου Αγίας Παρασκευής (οδοί, πλατείες κλπ, εκτός της κεντρικής πλατείας και της πλατείας της Αγίου Ιωάννου).

ΟΜΑΔΑ Α				
Α/Α ΑΡΘΡΟΥ	**ΠΕΡΙΓΡΑΦΗ ΕΙΔΟΥΣ**	**ΠΟΣΟΤΗΤΑ**	**ΤΙΜΗ ΜΟΝΑΔΟΣ ΠΡΟ ΦΠΑ €**	**ΜΕΡΙΚΟ ΣΥΝΟΛΟ ΠΡΟ ΦΠΑ €**

[8] Το περιεχόμενο της παραγράφου διαμορφώνεται ανάλογα με την πηγή χρηματοδότησης (βλ. παρ. 2 περ. ζ΄ του άρθρου 53 του ν.4412/16, όπως διαμορφώθηκε με το άρθρο 16 του ν. 4782/21)

1	ΦΩΤΕΙΝΟ ΛΑΒΑΡΟ ΣΕ ΕΠΙΣΤΥΛΙΟ	15 ΤΕΜ.	260,00	3.900,00
2	ΦΩΤΕΙΝΟ ΤΟΞΟ ΜΕ ΑΣΤΕΡΙ ΣΕ ΕΠΙΔΑΠΕΔΙΟ	70 ΤΕΜ.	340,00	23.800,00
3	ΦΩΤΕΙΝΟ ΑΣΤΡΟ ΒΗΘΛΕΕΜ ΣΕ ΕΠΙΣΤΥΛΙΟ ΜΙΚΡΟ	60 ΤΕΜ.	80,00	4.800,00
4	ΦΩΤΕΙΝΟ ΜΠΟΥΚΕΤΟ 3 ΑΣΤΡΩΝ ΣΕ ΕΠΙΣΤΥΛΙΟ	75 ΤΕΜ.	120,00	9.000,00
5	ΦΩΤΕΙΝΟ ΑΣΤΕΡΙ ΚΟΜΗΤΗΣ ΣΕ ΕΠΙΣΤΥΛΙΟ	60 ΤΕΜ.	120,00	7.200,00
6	ΦΩΤΕΙΝΟ ΔΕΝΤΡΟ ΕΛΑΤΟ ΣΕ ΕΠΙΣΤΥΛΙΟ ΜΕΓΑΛΟ	55 ΤΕΜ.	120,00	6.600,00
7	ΦΩΤΕΙΝΟ ΑΣΤΡΟ ΒΗΘΛΕΕΜ ΣΕ ΕΠΙΣΤΥΛΙΟ ΜΕΓΑΛΟ	110 ΤΕΜ.	120,00	13.200,00
8	ΦΩΤΕΙΝΟ ΔΙΑΜΑΝΤΙ ΣΕ ΕΠΙΣΤΥΛΙΟ	95 ΤΕΜ.	190,00	18.050,00
9	ΦΩΤΕΙΝΗ ΕΠΙΔΑΠΕΔΙΑ ΧΑΡΤΙΝΗ ΒΑΡΚΟΥΛΑ	5 ΤΕΜ.	300,00	1.500,00
10	ΦΩΤΕΙΝΟ ΑΣΤΕΡΙ 3D ΕΠΙΔΑΠΕΔΙΟ	6 ΤΕΜ.	600,00	3.600,00
11	ΕΠΕΝΔΥΣΗ ΠΑΡΑΔΟΣΙΑΚΩΝ ΙΣΤΩΝ ΦΩΤΙΣΜΟΥ ΜΕ ΦΩΤΟΣΩΛΗΝΑ 24V	120 ΤΕΜ.	30,00	3.600,00
12	ΦΩΤΕΙΝΗ ΚΑΜΠΑΝΑ ΣΕ ΕΠΙΣΤΥΛΙΟ ΜΙΚΡΗ	100 ΤΕΜ.	80,00	8.000,00
13	ΦΩΤΕΙΝΟ ΔΕΝΤΡΟ ΕΛΑΤΟ ΣΕ ΕΠΙΣΤΥΛΙΟ ΜΙΚΡΟ	40 ΤΕΜ.	80,00	3.200,00
14	ΦΩΤΕΙΝΟ ΔΕΝΤΡΟ ΜΕ ΑΣΤΕΡΙ ΣΕ ΕΠΙΣΤΥΛΙΟ ΜΙΚΡΟ	5 ΤΕΜ.	80,00	400,00
15	ΦΩΤΕΙΝΟ ΑΣΤΡΟ ΦΩΤΟΓΡΑΦΙΣΗΣ 3D ΕΠΙΔΑΠΕΔΙΟ	1 ΤΕΜ.	1.500,00	1.500,00
16	ΦΩΤΕΙΝΟΙ ΜΙΝΙ ΛΑΜΠΤΗΡΕΣ ΨΕΙΡΑΣ LED ΣΕ ΚΟΥΡΤΙΝΑ ΕΠΕΚΤΕΙΝΟΜΕΝΗ	40 ΤΕΜ.	25,00	1.000,00
		857 ΤΕΜ.		
			ΓΕΝΙΚΟ ΣΥΝΟΛΟ ΠΡΟ ΦΠΑ	**109.350,00**
			ΦΠΑ 24%	26.244,00
			ΤΕΛΙΚΟ ΣΥΝΟΛΟ ΟΜΑΔΑ: Α'	**135.594,00**

Η ΟΜΑΔΑ Β αφορά:
- στον στολισμό του μεγάλου Χριστουγεννιάτικου δέντρου στην Κεντρική Πλατεία της Αγίας Παρασκευής
- στον στολισμό της Κεντρικής Πλατείας της Αγίας Παρασκευής
- στον στολισμό της Πλατείας Αγίου Ιωάννου

Ο ανάδοχος θα μεριμνήσει και θα αναλάβει τη μεταφορά των στολιδιών, την τοποθέτηση τους στο Χριστουγεννιάτικο δέντρο και τη ηλεκτρολογική τους σύνδεση. Θα γίνει χρήση όλων των απαιτούμενων οχημάτων και προσωπικού. Στο κόστος περιλαμβάνονται τα μεταφορικά, οι αμοιβές των εργαζομένων και όποιες λοιπές εργασίες προκύψουν.

ΟΜΑΔΑ Β				
Α/Α ΑΡΘΡΟΥ	**ΠΕΡΙΓΡΑΦΗ ΕΙΔΟΥΣ**	**ΠΟΣΟΤΗΤΑ**	**ΤΙΜΗ ΜΟΝΑΔΟΣ ΠΡΟ ΦΠΑ €**	**ΜΕΡΙΚΟ ΣΥΝΟΛΟ ΠΡΟ ΦΠΑ €**
1	Στολίδια / παραστάσεις	20 ΤΕΜ.	50,00 €	1.000,00 €
2	Προμήθεια Κορδόνι με λυχνίες Led εξωτερικού χώρου 220V AC / 12V ή 24V DC	800 Μέτρα	2,50 €	2.000,00 €
3	Εργασία στολισμού Χριστουγεννιάτικου δένδρου άρθρου 2	ΥΠΗΡΕΣΙΑ_1	3.650,00 €	3.650,00 €
4	3D ΜΠΑΛΑ ΕΠΙΣΚΕΨΙΜΗ ΜΕ 2 ΕΙΣΟΔΟΥΣ 7 Μ	1 ΤΕΜ.	10.000,00 €	10.000,00 €

5	3D ΕΛΚΗΘΡΟ ΕΠΙΣΚΕΨΙΜΟ	1 ΤΕΜ.	4.000,00 €	4.000,00 €
6	ΤΑΡΑΝΔΟΣ 3D	2 ΤΕΜ.	600,00 €	1.200,00 €
7	ΕΠΙΔΑΠΕΔΙΑ ΦΩΤΕΙΝΗ ΠΑΡΑΣΤΑΣΗ ΧΙΟΝΑΝΘΡΩΠΟΣ	1 ΤΕΜ.	2.500,00 €	2.500,00 €
			ΓΕΝΙΚΟ ΣΥΝΟΛΟ ΠΡΟ ΦΠΑ	**24.350,00 €**
			ΦΠΑ 24%	5.844,00 €
			ΤΕΛΙΚΟ ΣΥΝΟΛΟ ΟΜΑΔΑ Β'	**30.194,00 €**

Α/Α	**ΟΜΑΔΑ**	**ΣΥΝΟΛΟ (€)**
1	**ΟΜΑΔΑ Α΄**	109.350,00
2	**ΟΜΑΔΑ Β΄**	24.350,00
	Σύνολο χωρίς 24% ΦΠΑ	133.700,00
	24% ΦΠΑ	32.088,00
	ΤΕΛΙΚΟ ΣΥΝΟΛΟ	**165.788,00**

Σημειώνεται ότι η ποσότητα των ειδών είναι ενδεικτική και όχι δεσμευτική, καθώς δύναται να υπάρξουν αυξομειώσεις ποσοτήτων των ειδών ανάλογα με τις ανάγκες της αρμόδιας υπηρεσίας και έως του προϋπολογισμού του συμβατικού ποσού.

Οι οικονομικοί φορείς μπορούν να υποβάλλουν προσφορά <u>είτε μόνον για την ΟΜΑΔΑ Α, είτε μόνον για την ΟΜΑΔΑ Β, είτε και για τις δύο ΟΜΑΔΕΣ Α και Β</u>, **με την προϋπόθεση ότι η προσφορά τους** θα περιλαμβάνει **το σύνολο των ειδών της ΟΜΑΔΑΣ** στην οποία συμμετέχουν και ο προϋπολογισμός της δεν θα υπερβαίνει τον αντίστοιχο ενδεικτικό προϋπολογισμό.

Η προσφερόμενη τιμή περιλαμβάνει την **αξία του εξοπλισμού** είτε αφορά μίσθωση είτε προμήθεια, το **κόστος μεταφοράς** των ειδών στους χώρους του Δήμου, το κόστος **φορτοεκφόρτωσης** τους, καθώς επίσης και τόσο το **κόστος τοποθέτησης / εγκατάστασης** αυτών και **θέσης σε πλήρη λειτουργία** / όσο και το **κόστος απεγκατάστασης**. Η κάθε απαιτούμενη δαπάνη για την αμοιβή εργασίας του απασχολούμενου προσωπικού του αναδόχου, οι ασφαλιστικές εισφορές, οι νόμιμες κρατήσεις βαρύνουν αποκλειστικά τον ανάδοχο.

Η εκτιμώμενη αξία της σύμβασης ανέρχεται στο ποσό των **εκατόν τριάντα τριών χιλιάδων και επτακοσίων ευρώ (133.700,00€)** μη συμπεριλαμβανομένου **ΦΠΑ 24%**, ποσού **τριάντα δυο χιλιάδων και ογδόντα οκτώ ευρώ (32.088,00€)** συνολικής αξίας **εκατόν εξήντα πέντε χιλιάδων και επτακοσίων ογδόντα οκτώ ευρώ (165.788,00€)**.

Η διάρκεια της σύμβασης ορίζεται από την ημέρα υπογραφής της σύμβασης και καταχώρησης της στο σύστημα (ΚΗΜΔΗΣ) έως και τις 22/01/2027.

Αναλυτική περιγραφή του φυσικού και οικονομικού αντικειμένου της σύμβασης δίδεται στο ΠΑΡΑΡΤΗΜΑ **Ι** της παρούσας Διακήρυξης.

Η σύμβαση θα ανατεθεί με το κριτήριο της πλέον συμφέρουσας από οικονομικής άποψης προσφοράς, βάσει τιμής.

1.4 Θεσμικό πλαίσιο

Η ανάθεση και εκτέλεση της σύμβασης διέπονται από την κείμενη νομοθεσία και τις κατ΄ εξουσιοδότηση αυτής εκδοθείσες κανονιστικές πράξεις, όπως ισχύουν και ιδίως[9]:

[9] Η αναθέτουσα αρχή προσαρμόζει την παρ. 1.4 και τους όρους της διακήρυξης με βάση το αντικείμενο της σύμβασης και την κείμενη νομοθεσία, όπως ισχύει κατά την έναρξη της διαδικασίας ανάθεσης. Σε περίπτωση νομοθετικών μεταβολών και έως

- του ν. 4412/2016 (Α' 147) "Δημόσιες Συμβάσεις Έργων, Προμηθειών και Υπηρεσιών (προσαρμογή στις Οδηγίες 2014/24/ ΕΕ και 2014/25/ΕΕ)»
- του ν. 4622/19 (Α' 133) «Επιτελικό Κράτος: οργάνωση, λειτουργία & διαφάνεια της Κυβέρνησης, των κυβερνητικών οργάνων & της κεντρικής δημόσιας διοίκησης» και ιδίως του άρθρου 37
- του ν. 4700/2020 (Α' 127) «Ενιαίο κείμενο Δικονομίας για το Ελεγκτικό Συνέδριο, ολοκληρωμένο νομοθετικό πλαίσιο για τον προσυμβατικό έλεγχο, τροποποιήσεις στον Κώδικα Νόμων για το Ελεγκτικό Συνέδριο, διατάξεις για την αποτελεσματική απονομή της δικαιοσύνης και άλλες διατάξεις» και ιδίως των άρθρων 324-337
- του ν. 4013/2011 (Α' 204) «Σύσταση ενιαίας Ανεξάρτητης Αρχής Δημοσίων Συμβάσεων και Κεντρικού Ηλεκτρονικού Μητρώου Δημοσίων Συμβάσεων…»
- του ν. 3548/2007 (Α' 68) «Καταχώριση δημοσιεύσεων των φορέων του Δημοσίου στο νομαρχιακό και τοπικό Τύπο και άλλες διατάξεις»
- του ν. 3310/2005 (Α' 30) *«Μέτρα για τη διασφάλιση της διαφάνειας και την αποτροπή καταστρατηγήσεων κατά τη διαδικασία σύναψης δημοσίων συμβάσεων»*, του π.δ/τος 82/1996 (Α' 66) *«Ονομαστικοποίηση μετοχών Ελληνικών Ανωνύμων Εταιρειών που μετέχουν στις διαδικασίες ανάληψης έργων ή προμηθειών του Δημοσίου ή των νομικών προσώπων του ευρύτερου δημόσιου τομέα»*[10], της κοινής απόφασης των Υπουργών Ανάπτυξης και Επικρατείας με αρ. 20977/2007 (Β' 1673) σχετικά με τα *«Δικαιολογητικά για την τήρηση των μητρώων του ν.3310/2005, όπως τροποποιήθηκε με το ν.3414/2005»*, καθώς και των υπουργικών αποφάσεων, οι οποίες εκδίδονται, κατ' εξουσιοδότηση του άρθρου 65 του ν. 4172/2013 (Α'167) για τον καθορισμό: α) των μη «συνεργάσιμων φορολογικά» κρατών και β) των κρατών με *«προνομιακό φορολογικό καθεστώς»*[11]
- του ν. 4601/2019 (Α' 44) «*Εταιρικοί μετασχηματισμοί και εναρμόνιση του νομοθετικού πλαισίου με τις διατάξεις της Οδηγίας 2014/55/ΕΕ του Ευρωπαϊκού Κοινοβουλίου και του Συμβουλίου της 16ης Απριλίου 2014 για την έκδοση ηλεκτρονικών τιμολογίων στο πλαίσιο δημόσιων συμβάσεων και λοιπές διατάξεις»*
- τον Ν.3852/2010 «Νέα Αρχιτεκτονική της Αυτοδιοίκησης και της Αποκεντρωμένης Διοίκησης Πρόγραμμα Καλλικράτης» (ΦΕΚ 87/τ.Α'/2010)
- του π.δ. 39/2017 (Α' 64) *«Κανονισμός εξέτασης προδικαστικών προσφυγών ενώπιων της Α.Ε.Π.Π.»*
- της υπ΄ αριθμ. *Κ.Υ.Α.* 52445 ΕΞ 2023 *(Β' 2385/12.04.2023) «Υποχρέωση υποβολής ηλεκτρονικών τιμολογίων από τους οικονομικούς φορείς»*
- του ν. 5005/2022 (Α' 236) «*Ενίσχυση δημοσιότητας και διαφάνειας στον έντυπο και ηλεκτρονικό Τύπο - Σύσταση ηλεκτρονικών μητρώων εντύπου και ηλεκτρονικού Τύπου - Διατάξεις αρμοδιότητας της Γενικής Γραμματείας Επικοινωνίας και Ενημέρωσης και λοιπές επείγουσες ρυθμίσεις*»
- του ν.3861/2010 *«Ενίσχυση της διαφάνειας με την υποχρεωτική ανάρτηση νόμων και πράξεων των κυβερνητικών, διοικητικών και αυτοδιοικητικών οργάνων στο διαδίκτυο «Πρόγραμμα Διαύγεια» και άλλες διατάξεις*
- *Του ν. 5218/2025 (ΦΕΚ 125/Α/14-7-2025)*
- της υπ' αριθμ. 102080/24-10-2022 (Β΄5623/02.11.2022) απόφασης του Υπουργού Ανάπτυξης και *Επενδύσεων «Ρύθμιση θεμάτων σχετικά με την εξέταση επανορθωτικών μέτρων από την Επιτροπή της παρ. 9 του άρθρου 73 του ν. 4412/2016»*

την επικαιροποίηση του παρόντος υποδείγματος από την Αρχή, οι αναθέτουσες αρχές έχουν την ευθύνη αντίστοιχης προσαρμογής των εν λόγω όρων

[10] Η υποχρέωση ονομαστικοποίησης μετοχών εταιρειών που συνάπτουν δημόσιες συμβάσεις, απαιτείται σύμφωνα με το άρθρο 8 του ν. 3310/2005, σε διαδικασίες σύναψης δημοσίων συμβάσεων εκτιμώμενης αξίας ανώτερης του ενός εκατομμυρίου ευρώ (1.000.000,00 €)

[11] Επισημαίνεται ότι, όπως προβλέπεται στο άρ. 65 του ν. 4172/2013, οι σχετικές υπουργικές αποφάσεις εκδίδονται κάθε έτος. Βλ. τις με αριθμ.1024/2018 (Β 542) & ΠΟΛ1173/2017 (Β 4049) σχετικές αποφάσεις του Υπουργού Οικονομικών.

- της *υπ' αριθμ. 76928/13.07.2021 Απόφασης του Υπουργού Οικονομίας και Ανάπτυξης με θέμα : "Ρύθμιση ειδικότερων θεμάτων λειτουργίας και διαχείρισης του Κεντρικού Ηλεκτρονικού Μητρώου Δημοσίων Συμβάσεων (ΚΗΜΔΗΣ)" (Β' 3075)*
- *της υπ΄αριθμ ΚΥΑ 44756/05.06.2024 (ΦΕΚ 3380/13.06.2024 τεύχος Β') Κοινής Απόφασης των Υπουργών Ανάπτυξης και Ψηφιακής Διακυβέρνησης, με θέμα «Ρυθμίσεις τεχνικών ζητημάτων που αφορούν την ανάθεση των Δημοσίων Συμβάσεων Προμηθειών και Υπηρεσιών με χρήση των επιμέρους εργαλείων και διαδικασιών του Εθνικού Συστήματος Ηλεκτρονικών Δημοσίων Συμβάσεων (ΕΣΗΔΗΣ)»*
- *της υπ΄ αριθμ. Κ.Υ.Α. οικ. 98979 ΕΞ2021 (Β' 3766/13.08.2021) «Ηλεκτρονική Τιμολόγηση στο πλαίσιο των Δημόσιων Συμβάσεων δυνάμει του ν. 4601/2019» (Α΄44)*
- της αριθμ. *63446/2021 Κ.Υ.Α. (Β' 2338/02.06.2020) «Καθορισμός Εθνικού Μορφότυπου ηλεκτρονικού τιμολογίου στο πλαίσιο των Δημοσίων Συμβάσεων».*
- του ν. 3419/2005 (Α' 297) *«Γενικό Εμπορικό Μητρώο (Γ.Ε.ΜΗ.) και εκσυγχρονισμός της Επιμελητηριακής Νομοθεσίας»*
- του ν. 4635/2019 (Α'167) *« Επενδύω στην Ελλάδα και άλλες διατάξεις»* και ιδίως των άρθρων 85 επ.
- του ν. 4270/2014 (Α' 143) *«Αρχές δημοσιονομικής διαχείρισης και εποπτείας (ενσωμάτωση της Οδηγίας 2011/85/ΕΕ) – δημόσιο λογιστικό και άλλες διατάξεις»*
- του π.δ. 80/2016 (Α' 145) *«Ανάληψη υποχρεώσεων από τους Διατάκτες»*
- της παρ. Ζ του Ν. 4152/2013 (Α' 107) *«Προσαρμογή της ελληνικής νομοθεσίας στην Οδηγία 2011/7 της 16.2.2011 για την καταπολέμηση των καθυστερήσεων πληρωμών στις εμπορικές συναλλαγές»*
- του ν. 4314/2014 (Α' 265) *«Α) Για τη διαχείριση, τον έλεγχο και την εφαρμογή αναπτυξιακών παρεμβάσεων για την προγραμματική περίοδο 2014−2020, Β) Ενσωμάτωση της Οδηγίας 2012/17 του Ευρωπαϊκού Κοινοβουλίου και του Συμβουλίου της 13ης Ιουνίου 2012 (ΕΕ L 156/16.6.2012) στο ελληνικό δίκαιο, τροποποίηση του ν. 3419/2005 (Α' 297) και άλλες διατάξεις»*
- του ν. 4727/2020 (Α' 184) *«Ψηφιακή Διακυβέρνηση (Ενσωμάτωση στην Ελληνική Νομοθεσία της Οδηγίας (ΕΕ) 2016/2102 και της Οδηγίας (ΕΕ) 2019/1024) – Ηλεκτρονικές Επικοινωνίες (Ενσωμάτωση στο Ελληνικό Δίκαιο της Οδηγίας (ΕΕ) 2018/1972 και άλλες διατάξεις»*
- του π.δ 28/2015 (Α' 34) *«Κωδικοποίηση διατάξεων για την πρόσβαση σε δημόσια έγγραφα και στοιχεία»*
- του ν. 2859/2000 (Α' 248) *«Κύρωση Κώδικα Φόρου Προστιθέμενης Αξίας»*
- του ν.2690/1999 (Α' 45) *«Κύρωση του Κώδικα Διοικητικής Διαδικασίας και άλλες διατάξεις»* και ιδίως των άρθρων 1,2, 7, 11 και 13 έως 15
- του ν. 2121/1993 (Α' 25) *«Πνευματική Ιδιοκτησία, Συγγενικά Δικαιώματα και Πολιτιστικά Θέματα»*
- του ν. 4919/2022 (Α' 71) «Σύσταση εταιρειών μέσω των Υπηρεσιών Μιας Στάσης (Υ.Μ.Σ.) και τήρηση του Γενικού Εμπορικού Μητρώου (Γ.Ε.ΜΗ.) - Ενσωμάτωση της Οδηγίας (ΕΕ) 2019/1151 του Ευρωπαϊκού Κοινοβουλίου και του Συμβουλίου της 20ής Ιουνίου 2019 για την τροποποίηση της Οδηγίας (ΕΕ) 2017/1132, όσον αφορά τη χρήση ψηφιακών εργαλείων και διαδικασιών στον τομέα του εταιρικού δικαίου (L 186) και λοιπές επείγουσες διατάξεις»
- του ν. 4914/2022 (Α'61) «Διαχείριση, έλεγχος και εφαρμογή αναπτυξιακών παρεμβάσεων για την Προγραμματική Περίοδο 2021-2027, σύσταση Ανώνυμης Εταιρείας «Εθνικό Μητρώο Νεοφυών Επιχειρήσεων Α.Ε.» και άλλες διατάξεις»
- του Εκτελεστικού Κανονισμού (ΕΕ) 2019/1780 της Επιτροπής της 23ης Σεπτεμβρίου 2019, για την κατάρτιση τυποποιημένων εντύπων για τη δημοσίευση προκηρύξεων και γνωστοποιήσεων στον τομέα των δημόσιων συμβάσεων και για την κατάργηση του εκτελεστικού κανονισμού (ΕΕ) 2015/1986 (ηλεκτρονικά έντυπα) (Κείμενο που παρουσιάζει ενδιαφέρον για τον ΕΟΧ) OJ L 272 (Η χρήση των τυποποιημένων εντύπων του παρόντος Κανονισμού είναι υποχρεωτική από 25 Οκτωβρίου 2023)

- του Κανονισμού (ΕΕ) 2016/679 του ΕΚ και του Συμβουλίου, της 27ης Απριλίου 2016, για την προστασία των φυσικών προσώπων έναντι της επεξεργασίας των δεδομένων προσωπικού χαρακτήρα και για την ελεύθερη κυκλοφορία των δεδομένων αυτών και την κατάργηση της οδηγίας 95/46/ΕΚ (Γενικός Κανονισμός για την Προστασία Δεδομένων) (Κείμενο που παρουσιάζει ενδιαφέρον για τον ΕΟΧ) OJ L 119
- του Εκτελεστικού Κανονισμού (ΕΕ) 2016/7 της Επιτροπής της 5ης Ιανουαρίου 2016, για την καθιέρωση του τυποποιημένου εντύπου για το Ευρωπαϊκό Ενιαίο Έγγραφο Προμήθειας (Κείμενο που παρουσιάζει ενδιαφέρον για τον ΕΟΧ) OJ L 3/16
- του ν. 4624/2019 (Α' 137) *«Αρχή Προστασίας Δεδομένων Προσωπικού Χαρακτήρα, μέτρα εφαρμογής του Κανονισμού (ΕΕ) 2016/679 του Ευρωπαϊκού Κοινοβουλίου και του Συμβουλίου της 27ης Απριλίου 2016 για την προστασία των φυσικών προσώπων έναντι της επεξεργασίας δεδομένων προσωπικού χαρακτήρα και ενσωμάτωση στην εθνική νομοθεσία της Οδηγίας (ΕΕ) 2016/680 του Ευρωπαϊκού Κοινοβουλίου και του Συμβουλίου της 27ης Απριλίου 2016 και άλλες διατάξεις»*
- της υπ΄ αριθμ. 64233/08.06.2021 (Β΄2453/ 09.06.2021) Κοινής Απόφασης των Υπουργών Ανάπτυξης και Επενδύσεων και Ψηφιακής Διακυβέρνησης, με θέμα «Ρυθμίσεις τεχνικών ζητημάτων που αφορούν την ανάθεση των Δημοσίων Συμβάσεων Προμηθειών και Υπηρεσιών με χρήση των επιμέρους εργαλείων και διαδικασιών του Εθνικού Συστήματος Ηλεκτρονικών Δημοσίων Συμβάσεων (ΕΣΗΔΗΣ)»
- της υπ΄ αριθ. 52445 ΕΞ2023/4-4-2023 Κοινής Απόφασης των Υπουργών Οικονομικών, Ανάπτυξης και Επενδύσεων Υποδομών και Μεταφορών και Επικρατείας, με θέμα: «Υποχρέωση υποβολής ηλεκτρονικών τιμολογίων από τους οικονομικούς φορείς», (Β'2385 με διορθ. σφαλ. στο Β' 3061).
- του Κανονισμού (ΕΕ) 2022/576 του Συμβουλίου της 8ης Απριλίου 2022 για την τροποποίηση του κανονισμού (ΕΕ) αριθ. 833/2014, σχετικά με περιοριστικά μέτρα λόγω ενεργειών της Ρωσίας που αποσταθεροποιούν την κατάσταση στην Ουκρανία
- των σε εκτέλεση των ανωτέρω νόμων εκδοθεισών κανονιστικών πράξεων, των λοιπών διατάξεων που αναφέρονται ρητά ή απορρέουν από τα οριζόμενα στα συμβατικά τεύχη της παρούσας, καθώς και του συνόλου των διατάξεων του ασφαλιστικού, εργατικού, κοινωνικού, περιβαλλοντικού και φορολογικού δικαίου που διέπει την ανάθεση και εκτέλεση της παρούσας σύμβασης, έστω και αν δεν αναφέρονται ρητά παραπάνω
- Την υπ' **αριθ. 104/2026 μελέτη** της **Διεύθυνσης Τεχνικών Υπηρεσιών**
- Το πρωτογενές αίτημα που καταχωρήθηκε στο ΚΗΜΔΗΣ με ΑΔΑΜ: 26REQ019894155
- Την με αρ. πρωτ. 31735/02.10.2026 Βεβαίωση Π.Ο.Υ. Πολυετούς Υποχρέωσης ΑΔΑ: ΨΨΛΝΩ6Υ-ΓΡΜ, ποσού 165.788,00 €, σε βάρος του Α.Λ.Ε. 030.2440989.005 του προϋπολογισμού του Δήμου Αγίας Παρασκευής, η οποία δεσμεύει το οικονομικό έτος 2027.
- Την υπ'αριθ. **311/2026** απόφαση Δ.Ε. (ΑΔΑ: ΡΕΖ9Ω6Υ-Υ5Χ) για την έγκριση των τεχνικών προδιαγραφών της μελέτης, των όρων της διακήρυξης και τον ορισμό της επιτροπής διενεργείας του Διαγωνισμού

1.5 Προθεσμία παραλαβής προσφορών

Η καταληκτική ημερομηνία παραλαβής των προσφορών είναι η **26η Οκτωβρίου και ώρα 10 π.μ.**

Η διαδικασία θα διενεργηθεί με χρήση του Εθνικού Συστήματος Ηλεκτρονικών Δημόσιων Συμβάσεων (ΕΣΗΔΗΣ) Προμήθειες και Υπηρεσίες του ΟΠΣ ΕΣΗΔΗΣ (Διαδικτυακή Πύλη www.promitheus.gov.gr) https://portal.eprocurement.gov.gr/webcenter/portal/TestPortal

1.6 Δημοσιότητα

Α. Δημοσίευση στην Επίσημη Εφημερίδα της Ευρωπαϊκής Ένωσης

Δεν απαιτείται διότι η παρούσα σύμβαση είναι κάτω των ορίων.

Σύμφωνα με τη παρ. 2 του άρθρου 107 του Ν.4412/2016: «2.Οι δημόσιες συμβάσεις κάτω των ορίων, για κοινωνικές και άλλες ειδικές υπηρεσίες, που αναφέρονται στο Παράρτημα XIV του Προσαρτήματος Α', ανατίθενται, σύμφωνα με την παράγραφο 3, το άρθρο 122, τα άρθρα 109 «109 Α.» και 110, καθώς και τις ειδικότερες διατάξεις που καθορίζουν τους εφαρμοστέους διαδικαστικούς κανόνες και προβλέπονται στα έγγραφα της σύμβασης».

Β. Δημοσίευση σε εθνικό επίπεδο

Το πλήρες κείμενο της παρούσας Διακήρυξης καταχωρήθηκε στο Κεντρικό Ηλεκτρονικό Μητρώο Δημοσίων Συμβάσεων (ΚΗΜΔΗΣ) και αναρτήθηκε στο διαδίκτυο, στον ιστότοπο http://et.diavgeia.gov.gr/ (ΠΡΟΓΡΑΜΜΑ ΔΙΑΥΓΕΙΑ).

Τα έγγραφα της σύμβασης της παρούσας Διακήρυξης καταχωρήθηκαν στη σχετική ηλεκτρονική διαδικασία σύναψης δημόσιας σύμβασης στο ΕΣΗΔΗΣ, η οποία έλαβε Συστημικό Αύξοντα Αριθμό : 547025 και αναρτήθηκαν στη Διαδικτυακή Πύλη (www.promitheus.gov.gr) του ΟΠΣ ΕΣΗΔΗΣ.

Η Διακήρυξη θα καταχωρηθεί στο διαδίκτυο, στην ιστοσελίδα της αναθέτουσας αρχής, στη διεύθυνση (URL): www.agiaparaskevi.gr στην διαδρομή : ενημέρωση ► προκηρύξεις

Περίληψη της παρούσας Διακήρυξης δημοσιεύεται και στον Ελληνικό Τύπο, σύμφωνα με το άρθρο 66 του Ν. 4412/2016.

Γ. Έξοδα δημοσιεύσεων

Οι δαπάνες δημοσίευσης για την παρούσα διαδικασία στον τοπικό τύπο καταβάλλονται από το Δήμο Αγίας Παρασκευής εντός των προθεσμιών του άρθρου 69 Ζ του ν. 4270/2014 (Α' 143). Σε περίπτωση ανακήρυξης αναδόχου, οι ως άνω δαπάνες παρακρατούνται από το Δήμο Αγίας Παρασκευής και αφαιρούνται από το τίμημα που οφείλει στον ανάδοχο από τη σύμβαση[12].

Η δαπάνη δημοσιεύσεων επιμερίζεται ως εξής:

ΤΜΗΜΑΤΑ	ΠΟΣΟΣΤΙΑΙΟΣ ΕΠΙΜΕΡΙΣΜΟΣ ΔΑΠΑΝΗΣ ΔΗΜΟΣΙΕΥΣΗΣ
ΟΜΑΔΑ Α	81,79%
ΟΜΑΔΑ Β	18,21%
	100%

1.7 Αρχές εφαρμοζόμενες στη διαδικασία σύναψης

Οι οικονομικοί φορείς δεσμεύονται ότι:

α) τηρούν και θα εξακολουθήσουν να τηρούν κατά την εκτέλεση της σύμβασης, εφόσον επιλεγούν, τις υποχρεώσεις τους που απορρέουν από τις διατάξεις της περιβαλλοντικής, κοινωνικοασφαλιστικής και εργατικής νομοθεσίας, που έχουν θεσπιστεί με το δίκαιο της Ένωσης, το εθνικό δίκαιο, συλλογικές συμβάσεις ή διεθνείς διατάξεις περιβαλλοντικού, κοινωνικού και εργατικού δικαίου, οι οποίες απαριθμούνται στο Παράρτημα Χ του Προσαρτήματος Α του ν. 4412/2016. Η τήρηση των εν λόγω υποχρεώσεων ελέγχεται και βεβαιώνεται από τα όργανα που επιβλέπουν την εκτέλεση των δημοσίων συμβάσεων και τις αρμόδιες δημόσιες αρχές και υπηρεσίες που ενεργούν εντός των ορίων της ευθύνης και της αρμοδιότητάς τους[13] .

β) δεν θα ενεργήσουν αθέμιτα, παράνομα ή καταχρηστικά καθ΄όλη τη διάρκεια της διαδικασίας ανάθεσης, αλλά και κατά το στάδιο εκτέλεσης της σύμβασης, εφόσον επιλεγούν.

γ) λαμβάνουν τα κατάλληλα μέτρα για να διαφυλάξουν την εμπιστευτικότητα των πληροφοριών που έχουν χαρακτηριστεί ως τέτοιες.

[12] Βλ. άρθρο 26 του ν. 5005/2022 (Α' 236) που τροποποίησε του άρθρο 4 του ν. 3548/2007 (Α' 68) με την προσθήκη παρ. 4.
[13] Άρθρο 18 παρ. 2 του ν. 4412/2016

2. ΓΕΝΙΚΟΙ ΚΑΙ ΕΙΔΙΚΟΙ ΟΡΟΙ ΣΥΜΜΕΤΟΧΗΣ

2.1 Γενικές Πληροφορίες

2.1.1 Έγγραφα της σύμβασης

Τα έγγραφα της παρούσας διαδικασίας σύναψης[14] είναι τα ακόλουθα:

- η παρούσα Διακήρυξη και τα Παραρτήματα της
- το Ευρωπαϊκό Ενιαίο Έγγραφο Σύμβασης [ΕΕΕΣ]
- η 104/2026 Μελέτη του Δήμου Αγίας Παρασκευής
- Το Έντυπο Οικονομικής Προσφοράς
- οι συμπληρωματικές πληροφορίες που τυχόν παρέχονται στο πλαίσιο της διαδικασίας, ιδίως σχετικά με τις προδιαγραφές και τα σχετικά δικαιολογητικά

2.1.2 Επικοινωνία - Πρόσβαση στα έγγραφα της Σύμβασης

Όλες οι επικοινωνίες σε σχέση με τα βασικά στοιχεία της διαδικασίας σύναψης της σύμβασης, καθώς και όλες οι ανταλλαγές πληροφοριών, ιδίως η ηλεκτρονική υποβολή, εκτελούνται με τη χρήση της πλατφόρμας του Εθνικού Συστήματος Ηλεκτρονικών Δημοσίων Συμβάσεων (ΕΣΗΔΗΣ), η οποία είναι προσβάσιμη μέσω της Διαδικτυακής Πύλης (www.promitheus.gov.gr) ή https://nepps-search.eprocurement.gov.gr/actSearch/resources/search/547025

Επιβάλλονται στους οικονομικούς φορείς οι κάτωθι απαιτήσεις με σκοπό την προστασία του εμπιστευτικού χαρακτήρα των πληροφοριών των ανωτέρω εγγράφων της σύμβασης :

Ο οικονομικός φορέας αναλαμβάνει την υποχρέωση να τηρήσει εμπιστευτικά και να μη γνωστοποιήσει σε τρίτους (συμπεριλαμβανομένων των εκπροσώπων του ελληνικού και διεθνούς Τύπου), χωρίς την προηγούμενη έγγραφη συγκατάθεση της Αναθέτουσας Αρχής, τα ανωτέρω έγγραφα ή πληροφορίες που προκύπτουν από αυτά. Οι οικονομικοί φορείς διασφαλίζουν την τήρηση των απαιτήσεων αυτών από το προσωπικό τους, τους υπεργολάβους τους και κάθε άλλο τρίτο πρόσωπο που χρησιμοποιούν κατά την ανάθεση ή εκτέλεση της σύμβασης. Για τον σκοπό κατά την παραλαβή των εγγράφων της σύμβασης υποβάλλει υπεύθυνη δήλωση του ν. 1599/1986 με την οποία δηλώνει τα ανωτέρω.

2.1.3 Παροχή Διευκρινίσεων

Τα σχετικά αιτήματα παροχής διευκρινίσεων υποβάλλονται ηλεκτρονικά, **το αργότερο (6) έξι ημέρες πριν την καταληκτική ημερομηνία υποβολής προσφορών** και απαντώνται αντίστοιχα, στο πλαίσιο της παρούσας, στη σχετική ηλεκτρονική διαδικασία σύναψης δημόσιας σύμβασης στην πλατφόρμα του ΕΣΗΔΗΣ, η οποία είναι προσβάσιμη μέσω της Διαδικτυακής πύλης (www.promitheus.gov.gr). Αιτήματα παροχής συμπληρωματικών πληροφοριών – διευκρινίσεων υποβάλλονται από εγγεγραμμένους στο σύστημα οικονομικούς φορείς, δηλαδή από εκείνους που διαθέτουν σχετικά διαπιστευτήρια που τους έχουν χορηγηθεί (όνομα χρήστη και κωδικό πρόσβασης) και απαραίτητα το ηλεκτρονικό αρχείο με το κείμενο των ερωτημάτων είναι ηλεκτρονικά υπογεγραμμένο. Αιτήματα παροχής διευκρινίσεων που είτε

[14] Ως «έγγραφο διαδικασίας σύναψης της σύμβασης» ή «έγγραφο της σύμβασης», κατά την έννοια της περ. 14 της παρ.1 του άρθρου 2 του ν. 4412/2016, νοείται κάθε έγγραφο το οποίο παρέχει ή στο οποίο παραπέμπει η Α.Α. με σκοπό να περιγράψει ή να προσδιορίσει στοιχεία της σύμβασης ή της διαδικασίας ανάθεσης, συμπεριλαμβανομένης της προκήρυξης σύμβασης του άρθρου 63, της προκαταρκτικής προκήρυξης του άρθρου 62, αν χρησιμοποιείται ως μέσο προκήρυξης του διαγωνισμού, των τεχνικών προδιαγραφών, του περιγραφικού εγγράφου, των προτεινόμενων όρων της σύμβασης, των υποδειγμάτων για την προσκόμιση των εγγράφων από τους υποψηφίους και τους προσφέροντες, των πληροφοριών σχετικά με τις γενικές και ειδικές υποχρεώσεις και τυχόν πρόσθετων εγγράφων. Επίσης, στην έννοια αυτή περιλαμβάνονται και η διακήρυξη στην οποία αναφέρονται όλοι οι ειδικοί και γενικοί όροι σύναψης και εκτέλεσης της σύμβασης, το Ενιαίο Ευρωπαϊκό Έγγραφο Σύμβασης (ΕΕΕΣ), οι συμπληρωματικές πληροφορίες που παρέχει η αναθέτουσα αρχή δυνάμει της παρ. 2 του άρθρου 67 και της παρ. 2 του άρθρου 297, το σχέδιο της σύμβασης μετά των παραρτημάτων αυτής και η τεχνική συγγραφή υποχρεώσεων που περιλαμβάνει και τις εφαρμοστέες τεχνικές προδιαγραφές.

υποβάλλονται με άλλον τρόπο είτε το ηλεκτρονικό αρχείο που τα συνοδεύει δεν είναι ηλεκτρονικά υπογεγραμμένο, δεν εξετάζονται.

Η αναθέτουσα αρχή παρατείνει την προθεσμία παραλαβής των προσφορών, ούτως ώστε όλοι οι ενδιαφερόμενοι οικονομικοί φορείς να μπορούν να λάβουν γνώση όλων των αναγκαίων πληροφοριών για την κατάρτιση των προσφορών στις ακόλουθες περιπτώσεις[15]:

α) όταν, για οποιονδήποτε λόγο, πρόσθετες πληροφορίες, αν και ζητήθηκαν από τον οικονομικό φορέα έγκαιρα δεν έχουν παρασχεθεί το αργότερο **τέσσερις (4) ημέρες πριν από την προθεσμία** που ορίζεται για την παραλαβή των προσφορών,

β) όταν τα έγγραφα της σύμβασης υφίστανται σημαντικές αλλαγές.

Η διάρκεια της παράτασης θα είναι ανάλογη με τη σπουδαιότητα των πληροφοριών που ζητήθηκαν ή των αλλαγών.

Όταν οι πρόσθετες πληροφορίες δεν έχουν ζητηθεί έγκαιρα ή δεν έχουν σημασία για την προετοιμασία κατάλληλων προσφορών, η παράταση της προθεσμίας εναπόκειται στη διακριτική ευχέρεια της αναθέτουσας αρχής.

Η αναθέτουσα αρχή, με αιτιολογημένη απόφασή της, δύναται να παρατείνει την προθεσμία παραλαβής των προσφορών, τηρουμένων σε κάθε περίπτωση των αρχών της ίσης μεταχείρισης και της διαφάνειας.

Τροποποίηση των όρων της διαγωνιστικής διαδικασίας (πχ αλλαγή/μετάθεση της καταληκτικής ημερομηνίας υποβολής προσφορών, καθώς και σημαντικές αλλαγές των εγγράφων της σύμβασης, σύμφωνα με την προηγούμενη παράγραφο) δημοσιεύεται στο ΚΗΜΔΗΣ[16].

2.1.4 Γλώσσα

Τα έγγραφα της σύμβασης έχουν συνταχθεί στην ελληνική γλώσσα.

Τυχόν προδικαστικές προσφυγές υποβάλλονται στην ελληνική γλώσσα.

Οι προσφορές, τα στοιχεία που περιλαμβάνονται σε αυτές, καθώς και τα αποδεικτικά έγγραφα, σχετικά με τη μη ύπαρξη λόγου αποκλεισμού και την πλήρωση των κριτηρίων ποιοτικής επιλογής[17] , συντάσσονται στην ελληνική γλώσσα ή συνοδεύονται από επίσημη μετάφρασή τους στην ελληνική γλώσσα.

Τα αλλοδαπά δημόσια και ιδιωτικά έγγραφα συνοδεύονται από μετάφρασή τους στην ελληνική γλώσσα, επικυρωμένη είτε από πρόσωπο αρμόδιο κατά τις κείμενες διατάξεις της εθνικής νομοθεσίας είτε από πρόσωπο κατά νόμο αρμόδιο της χώρας στην οποία έχει συνταχθεί το έγγραφο.

Ενημερωτικά και τεχνικά φυλλάδια και άλλα έντυπα -εταιρικά ή μη- με ειδικό τεχνικό *περιεχόμενο,* δηλαδή έντυπα με αμιγώς τεχνικά χαρακτηριστικά, όπως αριθμούς, αποδόσεις σε διεθνείς μονάδες, μαθηματικούς τύπους και σχέδια, που είναι δυνατόν να διαβαστούν σε κάθε γλώσσα και δεν είναι απαραίτητη η μετάφραση τους, μπορούν να υποβάλλονται σε άλλη γλώσσα, χωρίς να συνοδεύονται από μετάφραση στην ελληνική. [18.]

Κατά παρέκκλιση των ως άνω παραγράφων, γίνεται δεκτή η υποβολή ενός ή περισσότερων στοιχείων των προσφορών και των δικαιολογητικών κατακύρωσης, στην αγγλική γλώσσα, χωρίς να απαιτείται επικύρωσή τους, στο μέτρο που τα ανωτέρω έγγραφα είναι καταχωρισμένα σε επίσημους ιστότοπους φορέων πιστοποίησης, στους οποίους υπάρχει ελεύθερη πρόσβαση μέσω διαδικτύου και εφόσον ο οικονομικός φορέας παραπέμπει σε αυτούς, προκειμένου η επαλήθευση της ισχύος τους να είναι ευχερής για την αναθέτουσα αρχή[19]

---

15 Άρθρο 67 παρ.3 του ν. 4412/2016 & άρθρο 121 παρ.5 του ν. 4412/2016.

16 Βλ. έγγραφο Αρχής με α.π. 4121/30-07-2020 « Διευκρινίσεις ως προς την τήρηση των διατυπώσεων δημοσιότητας στη διαγωνιστική διαδικασία σε περίπτωση τροποποίησης όρων της διακήρυξης» (ΑΔΑ: ΩΡΗ9ΟΞΤΒ-2ΧΖ)

17 Βλ. άρθρο 80 παρ. 10 του ν. 4412/2016

18 Άρθρο 92 παρ.4 του ν. 4412/2016

19 Παρ. 4 Α του ως άνω άρθρου 92

Κάθε μορφής επικοινωνία με την αναθέτουσα αρχή, καθώς και μεταξύ αυτής και του αναδόχου, θα γίνονται υποχρεωτικά στην ελληνική γλώσσα[20].

2.1.5 Εγγυήσεις[21]

Οι εγγυητικές επιστολές των παραγράφων 2.2.2 και 4.1. εκδίδονται από πιστωτικά ιδρύματα ή χρηματοδοτικά ιδρύματα ή ασφαλιστικές επιχειρήσεις κατά την έννοια των περιπτώσεων β΄ και γ΄ της παρ. 1 του άρθρου 14 του ν. 4364/ 2016 (Α΄13)[22], που λειτουργούν νόμιμα στα κράτη - μέλη της Ένωσης ή του Ευρωπαϊκού Οικονομικού Χώρου ή στα κράτη-μέρη της ΣΔΣ και έχουν, σύμφωνα με τις ισχύουσες διατάξεις, το δικαίωμα αυτό. Μπορούν, επίσης, να εκδίδονται από το Τ.Μ.Ε.Δ.Ε. ή να παρέχονται με γραμμάτιο του Ταμείου Παρακαταθηκών και Δανείων με παρακατάθεση σε αυτό του αντίστοιχου χρηματικού ποσού[23]. Αν συσταθεί παρακαταθήκη με γραμμάτιο παρακατάθεσης χρεογράφων στο Ταμείο Παρακαταθηκών και Δανείων, τα τοκομερίδια ή μερίσματα που λήγουν κατά τη διάρκεια της εγγύησης επιστρέφονται μετά τη λήξη τους στον υπέρ ου η εγγύηση οικονομικό φορέα.

Οι εγγυητικές επιστολές εκδίδονται κατ' επιλογή των οικονομικών φορέων από έναν ή περισσότερους εκδότες της παραπάνω παραγράφου.

Οι εγγυήσεις αυτές περιλαμβάνουν κατ' ελάχιστον τα ακόλουθα στοιχεία: α) την ημερομηνία έκδοσης, β) τον εκδότη, γ) την αναθέτουσα αρχή προς την οποία απευθύνονται, δ) τον αριθμό της εγγύησης, ε) το ποσό που καλύπτει η εγγύηση, στ) την πλήρη επωνυμία, τον Α.Φ.Μ. και τη διεύθυνση του οικονομικού φορέα υπέρ του οποίου εκδίδεται η εγγύηση (στην περίπτωση ένωσης αναγράφονται όλα τα παραπάνω για κάθε μέλος της ένωσης), ζ) τους όρους ότι: αα) η εγγύηση παρέχεται ανέκκλητα και ανεπιφύλακτα, ο δε εκδότης παραιτείται του δικαιώματος της διαιρέσεως και της διζήσεως και ββ) ότι σε περίπτωση κατάπτωσης αυτής, το ποσό της κατάπτωσης υπόκειται στο εκάστοτε ισχύον τέλος χαρτοσήμου, η) τα στοιχεία της σχετικής Διακήρυξης και την καταληκτική ημερομηνία υποβολής προσφορών, θ) την ημερομηνία λήξης ή τον χρόνο ισχύος της εγγύησης, ι) την ανάληψη υποχρέωσης από τον εκδότη της εγγύησης να καταβάλει το ποσό της εγγύησης ολικά ή μερικά εντός πέντε (5) ημερών μετά από απλή έγγραφη ειδοποίηση εκείνου προς τον οποίο απευθύνεται και ια) στην περίπτωση των εγγυήσεων καλής εκτέλεσης και προκαταβολής, τον αριθμό και τον τίτλο της σχετικής σύμβασης[24].

Η περ. αα' του προηγούμενου εδαφίου ζ΄ δεν εφαρμόζεται για τις εγγυήσεις που παρέχονται με γραμμάτιο του Ταμείου Παρακαταθηκών και Δανείων.

Η αναθέτουσα αρχή επικοινωνεί με τους εκδότες των εγγυητικών επιστολών προκειμένου να διαπιστώσει την εγκυρότητά τους.

2.1.6 Προστασία Προσωπικών Δεδομένων

Η αναθέτουσα αρχή ενημερώνει το φυσικό πρόσωπο που υπογράφει την προσφορά ως Προσφέρων ή ως Νόμιμος Εκπρόσωπος Προσφέροντος, ότι η ίδια ή και τρίτοι, κατ' εντολή και για λογαριασμό της, θα επεξεργάζονται προσωπικά δεδομένα που περιέχονται στους φακέλους της προσφοράς και τα αποδεικτικά μέσα τα οποία υποβάλλονται σε αυτήν, στο πλαίσιο του παρόντος Διαγωνισμού, για τον σκοπό της αξιολόγησης των προσφορών και της ενημέρωσης έτερων συμμετεχόντων σε αυτόν, λαμβάνοντας κάθε εύλογο μέτρο για τη διασφάλιση του απορρήτου και της ασφάλειας της επεξεργασίας των δεδομένων και της προστασίας τους από κάθε μορφής αθέμιτη επεξεργασία, σύμφωνα με τις διατάξεις της κείμενης νομοθεσίας περί προστασίας προσωπικών δεδομένων, κατά τα αναλυτικώς αναφερόμενα στην αναλυτική ενημέρωση που επισυνάπτεται στην παρούσα.

---

[20] Με την επιφύλαξη της εν όλω ή εν μέρει σύνταξης των εγγράφων σε άλλη γλώσσα

[21] Άρθρο 72 του ν. 4412/2016

[22] Βλ. άρθρο 120 του ν.4512/2018 (ΦΕΚ Α΄ 5/17.1.2017), καθώς και άρθρο 15 παρ.1 του ν.4541/2018 (ΦΕΚ Α΄ 93/31.5.2018)

[23] Τα γραμμάτια σύστασης χρηματικής παρακαταθήκης του Ταμείου Παρακαταθηκών και Δανείων, για την παροχή εγγυήσεων συμμετοχής και καλής εκτέλεσης (εγγυοδοτική παρακαταθήκη) συστήνονται σύμφωνα με την ειδική νομοθεσία που διέπει αυτό και ειδικότερα βάσει του άρθρου 4 του π.δ/τος της 30 Δεκεμβρίου 1926/3 Ιανουαρίου 1927 ("Περί συστάσεως και αποδόσεως παρακαταθηκών και καταθέσεων παρά τω Ταμείω Παρακαταθηκών και Δανείων"). Βλ. στο με αρ. πρωτ. 2756/23-5-2017 έγγραφο της Ε.Α.Α.ΔΗ.ΣΥ. (ΑΔΑ: 7ΝΣΡΟΞΤΒ-975).

[24] Παρ. 12 άρθρου 72 του ν. 4412/2016

2.2 Δικαίωμα Συμμετοχής - Κριτήρια Ποιοτικής Επιλογής

2.2.1 Δικαίωμα συμμετοχής

1. Δικαίωμα συμμετοχής στη διαδικασία σύναψης της παρούσας σύμβασης έχουν φυσικά ή νομικά πρόσωπα και, σε περίπτωση ενώσεων οικονομικών φορέων, τα μέλη αυτών, που είναι εγκατεστημένα σε:

α) κράτος-μέλος της Ένωσης,

β) κράτος-μέλος του Ευρωπαϊκού Οικονομικού Χώρου (Ε.Ο.Χ.),

γ) τρίτες χώρες που έχουν υπογράψει και κυρώσει τη ΣΔΣ[25], στον βαθμό που η υπό ανάθεση δημόσια σύμβαση καλύπτεται από τα Παραρτήματα 1, 2, 4, 5, 6 και 7[26] και τις γενικές σημειώσεις του σχετικού με την Ένωση Προσαρτήματος Ι της ως άνω Συμφωνίας, καθώς και

δ) σε τρίτες χώρες που δεν εμπίπτουν στην περίπτωση γ΄ της παρούσας παραγράφου και έχουν συνάψει διμερείς ή πολυμερείς συμφωνίες με την Ένωση σε θέματα διαδικασιών ανάθεσης δημοσίων συμβάσεων[27].

Στον βαθμό που καλύπτονται από τα Παραρτήματα 1, 2, 4, 5 6 και 7 και τις γενικές σημειώσεις του σχετικού με την Ένωση Προσαρτήματος Ι της ΣΔΣ, καθώς και τις λοιπές διεθνείς συμφωνίες από τις οποίες δεσμεύεται η Ένωση, οι αναθέτουσες αρχές επιφυλάσσουν για τα έργα, τα αγαθά, τις υπηρεσίες και τους οικονομικούς φορείς των χωρών που έχουν υπογράψει τις εν λόγω συμφωνίες μεταχείριση εξίσου ευνοϊκή με αυτήν που επιφυλάσσουν για τα έργα, τα αγαθά, τις υπηρεσίες και τους οικονομικούς φορείς της Ένωσης[28].

2. Οικονομικός φορέας συμμετέχει είτε μεμονωμένα είτε ως μέλος ένωσης. Οι ενώσεις οικονομικών φορέων, συμπεριλαμβανομένων και των προσωρινών συμπράξεων, δεν απαιτείται να περιβληθούν συγκεκριμένη νομική μορφή για την υποβολή προσφοράς. Η αναθέτουσα αρχή μπορεί να απαιτήσει από τις ενώσεις οικονομικών φορέων να περιβληθούν συγκεκριμένη νομική μορφή, εφόσον τους ανατεθεί η σύμβαση.

Στις περιπτώσεις υποβολής προσφοράς από ένωση οικονομικών φορέων, όλα τα μέλη της ευθύνονται έναντι της αναθέτουσας αρχής αλληλεγγύως και εις ολόκληρον.[29]

2.2.2 Εγγύηση συμμετοχής[30]

2.2.2.1. Για την έγκυρη συμμετοχή στη διαδικασία σύναψης της παρούσας σύμβασης κατατίθεται από τους συμμετέχοντες οικονομικούς φορείς (προσφέροντες) εγγυητική επιστολή συμμετοχής[31], σε ποσοστό **δύο τις εκατό (2%) της εκτιμώμενης αξίας σύμβασης προ Φ.Π.Α. κάθε ομάδας** ειδών ή υπηρεσιών προς το Δήμο Αγίας Παρασκευής.

Ειδικότερα:

- Εάν ο οικονομικός φορέας συμμετέχει μόνο για την **ΟΜΑΔΑ Α** η εγγυητική επιστολή συμμετοχής προσδιορίζεται στο ποσό των **2.187,00€**
- Εάν ο οικονομικός φορέας συμμετέχει μόνο για την **ΟΜΑΔΑ Β** η εγγυητική επιστολή συμμετοχής

---

25 Βλ. σχετικά με ΣΔΣ https://www.wto.org/english/tratop_e/gproc_e/gp_gpa_e.htm

26 Σύμφωνα με το ισχύον κείμενο της ΣΔΣ, τα σχετικά παραρτήματα που αναφέρονται στο άρθρο 25 αντιστοιχούν πλέον στα 1, 2, 4, 5, 6 και 7.

27 Επισημαίνεται, ότι απαγορεύεται η συμμετοχή εξωχώριας εταιρείας από «μη συνεργάσιμα κράτη στον φορολογικό τομέα» κατά την έννοια των παρ. 3 και 4 του άρθρου 65 του ν. 4172/2013, καθώς και από κράτη που έχουν προνομιακό φορολογικό καθεστώς, όπως αυτά ορίζονται στον κατάλογο της απόφασης της παρ. 7 του άρθρου 65 του ως άνω Κώδικα, κατά τα αναφερόμενα στην περίπτωση α΄ και β΄ της παραγράφου 4 του άρθρου 4 του ν. 3310/2005.

28 Βλ. σελ. 8 της Ανακοίνωσης της Επιτροπής C (2019) 5494 final «*Κατευθυντήριες γραμμές για τη συμμετοχή προσφερόντων και αγαθών από τρίτες χώρες στην αγορά δημοσίων συμβάσεων της ΕΕ*».

29 Άρθρο 19 του ν. 4412/2016

30 Παρ. 1 ,2, 3 και 12 του άρθρου 72 του ν. 4412/2016.

31 Σε περίπτωση υποβολής προσφοράς για ένα ή περισσότερα τμήματα της σύμβασης, το ύψος της εγγύησης συμμετοχής υπολογίζεται επί της εκτιμώμενης αξίας, του/των προσφερόμενου/ων τμήματος/τμημάτων (β' εδ. παρ. 1 άρθρου 72 του ν. 4412/2016).

προσδιορίζεται στο ποσό των **487,00€**

Στην περίπτωση που οικονομικός φορέας συμμετέχει για το σύνολο της υπηρεσίας/προμήθειας (***ΟΜΑΔΑ Α ΚΑΙ Β***), δύναται να υποβάλει είτε χωριστές εγγυητικές επιστολές συμμετοχής ανά ομάδα, είτε μία ποσού ίσου με το άθροισμα των επιμέρους ποσών ανά ομάδα, ως έχουν προσδιορισθεί ανωτέρω ήτοι **εγγυητική δύο χιλιάδων εξακοσίων εβδομήντα τεσσάρων ευρώ (2.674,00€).**

Στην περίπτωση ένωσης οικονομικών φορέων, η εγγύηση συμμετοχής περιλαμβάνει και τον όρο ότι η εγγύηση καλύπτει τις υποχρεώσεις όλων των οικονομικών φορέων που συμμετέχουν στην ένωση.

Η εγγύηση συμμετοχής πρέπει να ισχύει τουλάχιστον **για τριάντα (30) ημέρες μετά τη λήξη του χρόνου ισχύος της προσφοράς** του άρθρου 2.4.5 της παρούσας, συνολικά δηλαδή για **τουλάχιστον 7 μήνες** από την επομένη της καταληκτικής ημερομηνίας υποβολής προσφορών, άλλως η προσφορά απορρίπτεται. Η αναθέτουσα αρχή μπορεί, πριν τη λήξη της προσφοράς, να ζητά από τον προσφέροντα να παρατείνει, πριν τη λήξη τους, τη διάρκεια ισχύος της προσφοράς και της εγγύησης συμμετοχής.

Οι πρωτότυπες εγγυήσεις συμμετοχής, πλην των εγγυήσεων που εκδίδονται ηλεκτρονικά, προσκομίζονται, σε κλειστό φάκελο με ευθύνη του οικονομικού φορέα, το αργότερο πριν την ημερομηνία και ώρα αποσφράγισης των προσφορών που ορίζεται στην παρ. 3.1 της παρούσας, άλλως η προσφορά απορρίπτεται ως απαράδεκτη, μετά από γνώμη της Επιτροπής Διαγωνισμού.

2.2.2.2. Η εγγύηση συμμετοχής επιστρέφεται στον ανάδοχο με την προσκόμιση της εγγύησης καλής εκτέλεσης.

Η εγγύηση συμμετοχής επιστρέφεται στους λοιπούς προσφέροντες, σύμφωνα με τα ειδικότερα οριζόμενα στην παρ. 3 του άρθρου 72 του ν. 4412/2016. [32]

2.2.2.3. Η εγγύηση συμμετοχής καταπίπτει, εάν ο προσφέρων: α) αποσύρει την προσφορά του κατά τη διάρκεια ισχύος αυτής, β) παρέχει, εν γνώσει του, ψευδή στοιχεία ή πληροφορίες που αναφέρονται στις παραγράφους 2.2.3 έως 2.2.8 γ) δεν προσκομίσει εγκαίρως τα προβλεπόμενα από την παρούσα δικαιολογητικά (παράγραφοι 2.2.9 και 3.2), δ) δεν προσέλθει εγκαίρως για την υπογραφή του συμφωνητικού, ε) υποβάλει μη κατάλληλη προσφορά, κατά την έννοια της περ. 46 της παρ. 1 του άρθρου 2 του ν. 4412/2016, στ) δεν ανταποκριθεί στη σχετική πρόσκληση της αναθέτουσας αρχής να εξηγήσει την τιμή ή το κόστος της προσφοράς του εντός της τεθείσας προθεσμίας και η προσφορά του απορριφθεί[33], ζ) στις περιπτώσεις των παρ. 3, 4 και 5 του άρθρου 103 του ν. 4412/2016, περί πρόσκλησης για υποβολή δικαιολογητικών από τον προσωρινό ανάδοχο, αν, κατά τον έλεγχο των παραπάνω δικαιολογητικών, σύμφωνα με τις παραγράφους 3.2 και 3.4 της παρούσας, διαπιστωθεί ότι τα στοιχεία που δηλώθηκαν στο ΕΕΕΣ είναι εκ προθέσεως απατηλά, ή ότι έχουν υποβληθεί πλαστά αποδεικτικά στοιχεία, ή αν, από τα παραπάνω δικαιολογητικά που προσκομίστηκαν νομίμως και εμπροθέσμως, δεν αποδεικνύεται η μη συνδρομή των λόγων αποκλεισμού της παραγράφου 2.2.3 ή η πλήρωση μιας ή περισσότερων από τις απαιτήσεις των κριτηρίων ποιοτικής επιλογής.

2.2.3 Λόγοι αποκλεισμού[34]

Αποκλείεται από τη συμμετοχή στην παρούσα διαδικασία σύναψης σύμβασης (διαγωνισμό) οικονομικός φορέας, εφόσον συντρέχει στο πρόσωπό του (εάν πρόκειται για μεμονωμένο φυσικό ή νομικό πρόσωπο) ή σε ένα από τα μέλη του (εάν πρόκειται για ένωση οικονομικών φορέων) ένας ή περισσότεροι από τους ακόλουθους λόγους:

(Για την απόδειξη της μη συνδρομής των λόγων αποκλεισμού της παραγράφου αυτής οι προσφέροντες μεριμνούν να διαθέτουν πιστοποιητικά, τα οποία να καλύπτουν και τον χρόνο υποβολής της προσφοράς, προκειμένου να τα υποβάλουν, εφόσον αναδειχθούν προσωρινοί ανάδοχοι).

---

[32] Άρθρο 72 παρ. 3 εδάφιο δεύτερο του ν. 4412/2016

[33] Βλ. άρθρο 88, σε συνδυασμό με άρθρο 72 του ν. 4412/2016

[34] Άρθρα 73 και 74 του ν. 4412/2016.

2.2.3.1. Όταν υπάρχει σε βάρος του αμετάκλητη[35] καταδικαστική απόφαση για ένα από τα ακόλουθα εγκλήματα:

α) συμμετοχή σε εγκληματική οργάνωση, όπως αυτή ορίζεται στο άρθρο 2 της απόφασης-πλαίσιο 2008/841/ΔΕΥ του Συμβουλίου της 24ης Οκτωβρίου 2008, για την καταπολέμηση του οργανωμένου εγκλήματος (ΕΕ L 300 της 11.11.2008 σ.42) και τα εγκλήματα του άρθρου 187 του Ποινικού Κώδικα (εγκληματική οργάνωση),

β) ενεργητική δωροδοκία, όπως ορίζεται στο άρθρο 3 της σύμβασης περί της καταπολέμησης της διαφθοράς στην οποία ενέχονται υπάλληλοι των Ευρωπαϊκών Κοινοτήτων ή των κρατών-μελών της Ένωσης (ΕΕ C 195 της 25.6.1997, σ. 1) και στην παρ. 1 του άρθρου 2 της απόφασης-πλαίσιο 2003/568/ΔΕΥ του Συμβουλίου της 22ας Ιουλίου 2003, για την καταπολέμηση της δωροδοκίας στον ιδιωτικό τομέα (ΕΕ L 192 της 31.7.2003, σ. 54), καθώς και όπως ορίζεται στο εθνικό δίκαιο του οικονομικού φορέα, και τα εγκλήματα των άρθρων 159Α (δωροδοκία πολιτικών προσώπων), 236 (δωροδοκία υπαλλήλου), 237 παρ. 2-4 (δωροδοκία δικαστικών λειτουργών), 237Α παρ. 2 (εμπορία επιρροής – μεσάζοντες), 396 παρ. 2 (δωροδοκία στον ιδιωτικό τομέα) του Ποινικού Κώδικα,

γ) απάτη εις βάρος των οικονομικών συμφερόντων της Ένωσης, κατά την έννοια των άρθρων 3 και 4 της Οδηγίας (ΕΕ) 2017/1371 του Ευρωπαϊκού Κοινοβουλίου και του Συμβουλίου της 5ης Ιουλίου 2017 σχετικά με την καταπολέμηση, μέσω του ποινικού δικαίου, της απάτης εις βάρος των οικονομικών συμφερόντων της Ένωσης (L 198/28.07.2017) και τα εγκλήματα των άρθρων 159Α (δωροδοκία πολιτικών προσώπων), 216 (πλαστογραφία), 236 (δωροδοκία υπαλλήλου), 237 παρ. 2-4 (δωροδοκία δικαστικών λειτουργών), 242 (ψευδής βεβαίωση, νόθευση κ.λπ.) 374 (διακεκριμένη κλοπή), 375 (υπεξαίρεση), 386 (απάτη), 386Α (απάτη με υπολογιστή), 386Β (απάτη σχετική με τις επιχορηγήσεις), 390 (απιστία) του Ποινικού Κώδικα και των άρθρων 155 επ. του Εθνικού Τελωνειακού Κώδικα (ν. 2960/2001, Α' 265), όταν αυτά στρέφονται κατά των οικονομικών συμφερόντων της Ευρωπαϊκής Ένωσης ή συνδέονται με την προσβολή αυτών των συμφερόντων, καθώς και τα εγκλήματα των άρθρων 23 (διασυνοριακή απάτη σχετικά με τον ΦΠΑ) και 24 (επικουρικές διατάξεις για την ποινική προστασία των οικονομικών συμφερόντων της Ευρωπαϊκής Ένωσης) του ν. 4689/2020 (Α' 103),

δ) τρομοκρατικά εγκλήματα ή εγκλήματα συνδεόμενα με τρομοκρατικές δραστηριότητες, όπως ορίζονται, αντιστοίχως, στα άρθρα 3-4 και 5-12 της Οδηγίας (ΕΕ) 2017/541 του Ευρωπαϊκού Κοινοβουλίου και του Συμβουλίου της 15ης Μαρτίου 2017 για την καταπολέμηση της τρομοκρατίας και την αντικατάσταση της απόφασης-πλαίσιο 2002/475/ΔΕΥ του Συμβουλίου και για την τροποποίηση της απόφασης 2005/671/ΔΕΥ του Συμβουλίου (ΕΕ L 88/31.03.2017) ή ηθική αυτουργία ή συνέργεια ή απόπειρα διάπραξης εγκλήματος, όπως ορίζονται στο άρθρο 14 αυτής, και τα εγκλήματα των άρθρων 187Α και 187Β του Ποινικού Κώδικα, καθώς και τα εγκλήματα των άρθρων 32-35 του ν. 4689/2020 (Α'103),

ε) νομιμοποίηση εσόδων από παράνομες δραστηριότητες ή χρηματοδότηση της τρομοκρατίας, όπως αυτές ορίζονται στο άρθρο 1 της Οδηγίας (ΕΕ) 2015/849 του Ευρωπαϊκού Κοινοβουλίου και του Συμβουλίου της 20ης Μαΐου 2015, σχετικά με την πρόληψη της χρησιμοποίησης του χρηματοπιστωτικού συστήματος για τη νομιμοποίηση εσόδων από παράνομες δραστηριότητες ή για τη χρηματοδότηση της τρομοκρατίας, την τροποποίηση του κανονισμού (ΕΕ) αριθμ. 648/2012 του Ευρωπαϊκού Κοινοβουλίου και του Συμβουλίου και την κατάργηση της οδηγίας 2005/60/ΕΚ του Ευρωπαϊκού Κοινοβουλίου και του Συμβουλίου και της οδηγίας 2006/70/ΕΚ της Επιτροπής (ΕΕ L 141/05.06.2015) και τα εγκλήματα των άρθρων 2 και 39 του ν. 4557/2018 (Α' 139),

στ) παιδική εργασία και άλλες μορφές εμπορίας ανθρώπων, όπως ορίζονται στο άρθρο 2 της Οδηγίας 2011/36/ΕΕ του Ευρωπαϊκού Κοινοβουλίου και του Συμβουλίου της 5ης Απριλίου 2011, για την πρόληψη και την καταπολέμηση της εμπορίας ανθρώπων και για την προστασία των θυμάτων της, καθώς και για την αντικατάσταση της απόφασης-πλαίσιο 2002/629/ΔΕΥ του Συμβουλίου (ΕΕ L 101 της 15.4.2011, σ. 1), και τα εγκλήματα του άρθρου 323Α του Ποινικού Κώδικα (εμπορία ανθρώπων).

[35] Επισημαίνεται ότι η αναφορά στο ΕΕΕΣ σε "τελεσίδικη καταδικαστική απόφαση" νοείται ως "αμετάκλητη καταδικαστική απόφαση", η δε σχετική δήλωση του οικονομικού φορέα στο Μέρος ΙΙΙ.Α. του ΕΕΕΣ αφορά μόνο σε αμετάκλητες καταδικαστικές αποφάσεις

Ο οικονομικός φορέας αποκλείεται, επίσης, όταν το πρόσωπο εις βάρος του οποίου εκδόθηκε αμετάκλητη καταδικαστική απόφαση είναι μέλος του διοικητικού, διευθυντικού ή εποπτικού οργάνου του ή έχει εξουσία εκπροσώπησης, λήψης αποφάσεων ή ελέγχου σε αυτό. Η υποχρέωση του προηγούμενου εδαφίου αφορά:

- στις περιπτώσεις εταιρειών περιορισμένης ευθύνης (Ε.Π.Ε.) ιδιωτικών κεφαλαιουχικών εταιρειών (Ι.Κ.Ε.) και προσωπικών εταιρειών (Ο.Ε. και Ε.Ε.) τους διαχειριστές.

- στις περιπτώσεις ανωνύμων εταιρειών (Α.Ε.), τον διευθύνοντα Σύμβουλο, τα μέλη του Διοικητικού Συμβουλίου, καθώς και τα πρόσωπα στα οποία με απόφαση του Διοικητικού Συμβουλίου έχει ανατεθεί το σύνολο της διαχείρισης και εκπροσώπησης της εταιρείας.

- στις περιπτώσεις Συνεταιρισμών, τα μέλη του Διοικητικού Συμβουλίου.

- σε όλες τις λοιπές περιπτώσεις νομικών προσώπων, τον κατά περίπτωση νόμιμο εκπρόσωπο.

Εάν στις ως άνω περιπτώσεις (α) έως (στ) η κατά τα ανωτέρω περίοδος αποκλεισμού δεν έχει καθοριστεί με αμετάκλητη απόφαση, αυτή ανέρχεται σε πέντε (5) έτη από την ημερομηνία της καταδίκης με αμετάκλητη απόφαση.

2.2.3.2. Στις ακόλουθες περιπτώσεις :

α) όταν ο οικονομικός φορέας έχει αθετήσει τις υποχρεώσεις του σχετικά με την καταβολή φόρων ή εισφορών κοινωνικής ασφάλισης και αυτό έχει διαπιστωθεί με δικαστική ή διοικητική απόφαση με τελεσίδικη και δεσμευτική ισχύ, σύμφωνα με διατάξεις της χώρας όπου είναι εγκατεστημένος ή την εθνική νομοθεσία ή

β) όταν η αναθέτουσα αρχή μπορεί να αποδείξει με τα κατάλληλα μέσα ότι ο οικονομικός φορέας έχει αθετήσει τις υποχρεώσεις του όσον αφορά την καταβολή φόρων ή εισφορών κοινωνικής ασφάλισης.

Αν ο οικονομικός φορέας είναι Έλληνας πολίτης ή έχει την εγκατάστασή του στην Ελλάδα, οι υποχρεώσεις του που αφορούν τις εισφορές κοινωνικής ασφάλισης καλύπτουν τόσο την κύρια όσο και την επικουρική ασφάλιση.

Οι υποχρεώσεις των περ. α’ και β’ της παρ. 2.2.3.2 θεωρείται ότι δεν έχουν αθετηθεί εφόσον δεν έχουν καταστεί ληξιπρόθεσμες ή εφόσον αυτές έχουν υπαχθεί σε δεσμευτικό διακανονισμό που τηρείται.

Δεν αποκλείεται ο οικονομικός φορέας, όταν έχει εκπληρώσει τις υποχρεώσεις του είτε καταβάλλοντας τους φόρους ή τις εισφορές κοινωνικής ασφάλισης που οφείλει, συμπεριλαμβανομένων, κατά περίπτωση, των δεδουλευμένων τόκων ή των προστίμων, είτε υπαγόμενος σε δεσμευτικό διακανονισμό για την καταβολή τους στο μέτρο που τηρεί τους όρους του δεσμευτικού κανονισμού.

2.2.3.3 α) -
β) Κατ' εξαίρεση, επίσης, ο οικονομικός φορέας δεν αποκλείεται, όταν ο αποκλεισμός, σύμφωνα με την παράγραφο 2.2.3.2, θα ήταν σαφώς δυσανάλογος, ιδίως όταν μόνο μικρά ποσά των φόρων ή των εισφορών κοινωνικής ασφάλισης δεν έχουν καταβληθεί ή όταν ο οικονομικός φορέας ενημερώθηκε σχετικά με το ακριβές ποσό που οφείλεται λόγω αθέτησης των υποχρεώσεών του όσον αφορά την καταβολή φόρων ή εισφορών κοινωνικής ασφάλισης σε χρόνο κατά τον οποίο δεν είχε τη δυνατότητα να λάβει μέτρα, σύμφωνα με το τελευταίο εδάφιο της παρ. 2 του άρθρου 73 του ν. 4412/2016, πριν από την εκπνοή της προθεσμίας υποβολής προσφοράς.

2.2.3.4. Αποκλείεται[36] από τη συμμετοχή στη διαδικασία σύναψης της παρούσας σύμβασης, οικονομικός φορέας σε οποιαδήποτε από τις ακόλουθες καταστάσεις[37]:

[36] Οι λόγοι της παραγράφου 4 αποτελούν δυνητικούς λόγους αποκλεισμού, σύμφωνα με το άρθρο 73 παρ. 4 του ν. 4412/2016. Κατά συνέπεια, η Α.Α. δύναται να επιλέξει όλους, μερικούς, ή, ενδεχομένως, και κανέναν από τους λόγους αποκλεισμού της παρ. 4, συνεκτιμώντας τα ιδιαίτερα χαρακτηριστικά τής υπό ανάθεση σύμβασης (εκτιμώμενη αξία αυτής, ειδικές

(α) εάν έχει αθετήσει τις υποχρεώσεις που προβλέπονται στην παρ. 2 του άρθρου 18 του ν. 4412/2016[38], περί αρχών που εφαρμόζονται στις διαδικασίες σύναψης δημοσίων συμβάσεων.

(β) εάν τελεί υπό πτώχευση ή έχει υπαχθεί σε διαδικασία ειδικής εκκαθάρισης ή τελεί υπό αναγκαστική διαχείριση από εκκαθαριστή ή από το δικαστήριο ή έχει υπαχθεί σε διαδικασία πτωχευτικού συμβιβασμού ή έχει αναστείλει τις επιχειρηματικές του δραστηριότητες ή έχει υπαχθεί σε διαδικασία εξυγίανσης και δεν τηρεί τους όρους αυτής ή εάν βρίσκεται σε οποιαδήποτε ανάλογη κατάσταση προκύπτουσα από παρόμοια διαδικασία, προβλεπόμενη σε εθνικές διατάξεις νόμου. Η αναθέτουσα αρχή μπορεί να μην αποκλείει έναν οικονομικό φορέα ο οποίος βρίσκεται σε μία εκ των καταστάσεων που αναφέρονται στην περίπτωση αυτή, υπό την προϋπόθεση ότι αποδεικνύει ότι ο εν λόγω φορέας είναι σε θέση να εκτελέσει τη σύμβαση, λαμβάνοντας υπόψη τις ισχύουσες διατάξεις και τα μέτρα για τη συνέχιση της επιχειρηματικής του λειτουργίας[39].

(γ) εάν, με την επιφύλαξη της παραγράφου 3Γ του άρθρου 44 του ν. 3959/2011 περί ποινικών κυρώσεων και άλλων διοικητικών συνεπειών, υπάρχουν επαρκώς εύλογες ενδείξεις που οδηγούν στο συμπέρασμα ότι ο οικονομικός φορέας συνήψε συμφωνίες με άλλους οικονομικούς φορείς με στόχο τη στρέβλωση του ανταγωνισμού.

δ) εάν μία κατάσταση σύγκρουσης συμφερόντων κατά την έννοια του άρθρου 24 του ν. 4412/2016, δεν μπορεί να θεραπευτεί αποτελεσματικά με άλλα, λιγότερο παρεμβατικά, μέσα.

(ε) εάν μία κατάσταση στρέβλωσης του ανταγωνισμού από την πρότερη συμμετοχή του οικονομικού φορέα κατά την προετοιμασία της διαδικασίας σύναψης σύμβασης, σύμφωνα με όσα ορίζονται στο άρθρο 48 του ν. 4412/2016, δεν μπορεί να θεραπευτεί με άλλα, λιγότερο παρεμβατικά, μέσα.

(στ) εάν έχει επιδείξει σοβαρή ή επαναλαμβανόμενη πλημμέλεια κατά την εκτέλεση ουσιώδους απαίτησης στο πλαίσιο προηγούμενης δημόσιας σύμβασης, προηγούμενης σύμβασης με αναθέτοντα φορέα ή προηγούμενης σύμβασης παραχώρησης που είχε ως αποτέλεσμα την πρόωρη καταγγελία της προηγούμενης σύμβασης, αποζημιώσεις ή άλλες παρόμοιες κυρώσεις.

(ζ) εάν έχει κριθεί ένοχος εκ προθέσεως σοβαρών απατηλών δηλώσεων κατά την παροχή των πληροφοριών που απαιτούνται για την εξακρίβωση της απουσίας των λόγων αποκλεισμού ή την πλήρωση των κριτηρίων επιλογής, έχει αποκρύψει τις πληροφορίες αυτές ή δεν είναι σε θέση να προσκομίσει τα δικαιολογητικά που απαιτούνται κατ' εφαρμογή της παραγράφου 2.2.9.2 της παρούσας.

(η) εάν επιχείρησε να επηρεάσει με αθέμιτο τρόπο τη διαδικασία λήψης αποφάσεων της αναθέτουσας αρχής, να αποκτήσει εμπιστευτικές πληροφορίες που ενδέχεται να του αποφέρουν αθέμιτο πλεονέκτημα στη διαδικασία σύναψης σύμβασης ή να παράσχει με απατηλό τρόπο παραπλανητικές πληροφορίες που ενδέχεται να επηρεάσουν ουσιωδώς τις αποφάσεις που αφορούν τον αποκλεισμό, την επιλογή ή την ανάθεση.

(θ) εάν η αναθέτουσα αρχή μπορεί να αποδείξει, με κατάλληλα μέσα, ότι έχει διαπράξει σοβαρό επαγγελματικό παράπτωμα, το οποίο θέτει εν αμφιβόλω την ακεραιότητά του.

Εάν στις ως άνω περιπτώσεις (α) έως (θ) η περίοδος αποκλεισμού δεν έχει καθοριστεί με αμετάκλητη απόφαση, αυτή ανέρχεται σε τρία (3) έτη από την ημερομηνία έκδοσης πράξης που βεβαιώνει το σχετικό γεγονός. [40]

περιστάσεις κ.λπ.), με σχετική πρόβλεψη στη διακήρυξη (βλ. αιτιολογική έκθεση νόμου 4412/2016 - άρθρο 73 παρ. 4). Επισημαίνεται, επίσης, ότι η επιλογή από την Α.Α. λόγου/ων αποκλεισμού της παρ. 4 διαμορφώνει αντιστοίχως τις επιλογές της στα σχετικά πεδία του ΕΕΕΣ καθώς και τα μέσα απόδειξης του άρθρου 2.2.9.2.

37 Ειδικά για τους δυνητικούς λόγους αποκλεισμού βλ. την Κατευθυντήρια Οδηγία 20/22-06-2017 της Αρχής (ΑΔΑ: ΩΡΞ3ΟΞΤΒ-9Ρ5). Ειδικότερα, όταν η αναθέτουσα αρχή εξετάζει τη συνδρομή των προϋποθέσεων εφαρμογής των δυνητικών λόγων αποκλεισμού που έχει συμπεριλάβει στα έγγραφα της σύμβασης, πρέπει να δίδει ιδιαίτερη προσοχή στην τήρηση της αρχής της αναλογικότητας (βλ. και αιτιολογική σκέψη 101 της Οδηγίας 2014/24/ΕΕ).

38 Η αθέτηση της υποχρέωσης αυτής συνιστά σοβαρό επαγγελματικό παράπτωμα του οικονομικού φορέα κατά την έννοια της περίπτωσης θ΄ της παραγράφου 4 του άρθρου 73. Βλ. άρθρο 18 παρ. 5 του ν. 4412/2016.

39 Σχετική δήλωση του προσφέροντος οικονομικού φορέα περιλαμβάνεται στο ΕΕΕΣ

40 Παράγραφο 10 του άρθρου 73 του ν.4412/2016. Επίσης, βλ. το υπ' αριθμ. πρωτ. 6271/30-11-2018 έγγραφο της Αρχής (ΑΔΑ Ψ3Κ8ΟΞΤΒ-09Β), σχετικά με την απόφαση ΔΕΕ της 24 Οκτωβρίου 2018 στην υπόθεση C-124/2017.

2.2.3.5. Δεν εφαρμόζεται, διατηρείται για λόγους αρίθμησης.

2.2.3.6. Ο οικονομικός φορέας αποκλείεται σε οποιοδήποτε χρονικό σημείο κατά τη διάρκεια της διαδικασίας σύναψης της παρούσας σύμβασης, όταν αποδεικνύεται ότι βρίσκεται, λόγω πράξεων ή παραλείψεών του, είτε πριν είτε κατά τη διαδικασία, σε μία από τις ως άνω περιπτώσεις.

2.2.3.7. Οικονομικός φορέας που εμπίπτει σε μια από τις καταστάσεις που αναφέρονται στις παραγράφους 2.2.3.1 και 2.2.3.4, εκτός από την περ. β΄ αυτής, μπορεί να προσκομίζει στοιχεία[41], προκειμένου να αποδείξει ότι τα μέτρα που έλαβε επαρκούν για να αποδείξουν την αξιοπιστία του, παρότι συντρέχει ο σχετικός λόγος αποκλεισμού (αυτοκάθαρση). Για τον σκοπό αυτό, ο οικονομικός φορέας αποδεικνύει ότι έχει καταβάλει ή έχει δεσμευτεί να καταβάλει αποζημίωση για ζημίες που προκλήθηκαν από το ποινικό αδίκημα ή το παράπτωμα, ότι έχει διευκρινίσει τα γεγονότα και τις περιστάσεις με ολοκληρωμένο τρόπο, μέσω ενεργού συνεργασίας με τις ερευνητικές αρχές, και έχει λάβει συγκεκριμένα τεχνικά και οργανωτικά μέτρα, καθώς και μέτρα σε επίπεδο προσωπικού κατάλληλα για την αποφυγή περαιτέρω ποινικών αδικημάτων ή παραπτωμάτων. Τα μέτρα που λαμβάνονται από τους οικονομικούς φορείς αξιολογούνται σε συνάρτηση με τη σοβαρότητα και τις ιδιαίτερες περιστάσεις του ποινικού αδικήματος ή του παραπτώματος. Εάν τα στοιχεία κριθούν επαρκή, ο εν λόγω οικονομικός φορέας δεν αποκλείεται από τη διαδικασία σύναψης σύμβασης. Αν τα μέτρα κριθούν ανεπαρκή, γνωστοποιείται στον οικονομικό φορέα το σκεπτικό της απόφασης αυτής. Οικονομικός φορέας που έχει αποκλειστεί, σύμφωνα με τις κείμενες διατάξεις, με τελεσίδικη απόφαση, σε εθνικό επίπεδο, από τη συμμετοχή σε διαδικασίες σύναψης σύμβασης ή ανάθεσης παραχώρησης δεν μπορεί να κάνει χρήση της ανωτέρω δυνατότητας κατά την περίοδο του αποκλεισμού που ορίζεται στην εν λόγω απόφαση[42].

Η εξέταση των, κατά τα ανωτέρω, προσκομισθέντων από τον οικονομικό φορέα στοιχείων, για τη διαπίστωση της επάρκειας η μη των επανορθωτικών μέτρων που έλαβε και επικαλείται, θα πραγματοποιηθεί κατά το στάδιο της εξέτασης των δικαιολογητικών κατακύρωσης.

2.2.3.8. Η απόφαση για τη διαπίστωση της επάρκειας ή μη των επανορθωτικών μέτρων κατά την προηγούμενη παράγραφο, εκδίδεται σύμφωνα με τα οριζόμενα στις παρ. 8 και 9 του άρθρου 73 του ν. 4412/201643, καθώς και στην υπ' αριθμ. 102080/24-10-2022 (Β΄5623/02.11.2022) απόφαση του Υπουργού Ανάπτυξης και Επενδύσεων, με θέμα: *«Ρύθμιση θεμάτων σχετικά με την εξέταση επανορθωτικών μέτρων από την Επιτροπή της παρ. 9 του άρθρου 73 του ν. 4412/2016».*

Η αναθέτουσα αρχή αποστέλλει στην Επιτροπή εξέτασης επανορθωτικών μέτρων της παρ. 9 του άρθρου 73 του ν. 4412/2016 το σχέδιο της απόφασής της περί της διαπίστωσης της επάρκειας ή μη των ληφθέντων από τον οικονομικό φορέα επανορθωτικών μέτρων, συνοδευόμενο από πλήρη φάκελο που περιλαμβάνει όλα τα σχετικά με την υπόθεση στοιχεία. Το σχέδιο της απόφασης της αναθέτουσας αρχής, μαζί με όλα τα σχετικά με την υπόθεση στοιχεία, αποστέλλονται ηλεκτρονικά στη διεύθυνση ηλεκτρονικού ταχυδρομείου epanorthotika@eaadhsy.gr.

Στην περίπτωση που ο οικονομικός φορέας δεν έχει προσκομίσει, με δική του πρωτοβουλία, τα στοιχεία, με τα οποία αποδεικνύονται τα επικαλούμενα μέτρα αυτοκάθαρσης (εκδοθείσες αποφάσεις διοίκησης, αποδεικτικά εξόφλησης προστίμων, αλληλογραφία με αρμόδιες ελεγκτικές αρχές κ.λπ.), η αναθέτουσα αρχή, πριν από τη σύνταξη και αποστολή του σχεδίου απόφασης στην Επιτροπή, υποχρεούται να ζητήσει από τον οικονομικό φορέα την προσκόμισή τους, εντός προθεσμίας που δεν υπερβαίνει τις δέκα (10) ημέρες. Με την παρέλευση της ανωτέρω προθεσμίας, θεωρείται ότι τα αιτούμενα στοιχεία δεν προσκομίστηκαν. Στην περίπτωση που ο οικονομικός φορέας υποβάλλει αίτημα για παράταση της ως άνω προθεσμίας, συνοδευόμενο από έγγραφα, με τα οποία αποδεικνύεται ότι έχει αιτηθεί τη χορήγηση των στοιχείων, η αναθέτουσα αρχή παρατείνει την προθεσμία υποβολής, για όσο χρόνο απαιτηθεί για τη χορήγησή τους από τις αρμόδιες δημόσιες αρχές.

Αν η αναθέτουσα αρχή κρίνει ότι τα στοιχεία που προσκόμισε ο οικονομικός φορέας δεν είναι πλήρη ή απαιτούνται διευκρινίσεις, πριν από την αποστολή του σχεδίου της απόφασής της στην Επιτροπή, καλεί

---

41 Σχετικά με την προσκόμιση αποδείξεων για τα επανορθωτικά μέτρα βλ. την απόφαση της 14ης Ιανουαρίου 2021 του ΔΕΕ στην υπόθεση C-387/19

42 Παρ. 7 άρθρου 73 του ν. 4412/2016.

43 Βλ. απόφαση υπ' αριθμ. 111257-18/11/2022 (ΑΔΑ: ΨΠΓΟ46ΜΤΛΡ-0Ε3).

τον οικονομικό φορέα για τη συμπλήρωση των σχετικών στοιχείων ή/και την παροχή διευκρινίσεων, εντός προθεσμίας, που δεν υπερβαίνει τις δέκα (10) ημέρες.

Αν ο οικονομικός φορέας δεν ανταποκριθεί στην πρόσκληση της αναθέτουσας αρχής, το γεγονός αυτό μνημονεύεται στο σχέδιο της απόφασης.

Με την επιφύλαξη της επόμενης παραγράφου, δεν εξετάζονται από την Επιτροπή επανορθωτικά μέτρα που επικαλείται ένας οικονομικός φορέας, προκειμένου να αποδείξει την αξιοπιστία του, εφόσον αυτά έχουν ληφθεί **μετά** την ημερομηνία λήξης υποβολής των προσφορών. Στην περίπτωση αυτή, η αναθέτουσα αρχή δεν τα λαμβάνει υπόψη και δεν τα μνημονεύει στο σχέδιο της απόφασής της που αποστέλλει στην Επιτροπή.

Στην περίπτωση που κατά την υποβολή του ΕΕΕΣ από τον οικονομικό φορέα, δεν συνέτρεχε στο πρόσωπό του κάποιος από τους λόγους αποκλεισμού της παρ. 1 και της παρ. 4, εκτός από την περ. β' αυτής, του άρθρου 73 του ν. 4412/2016, αλλά η συνδρομή του προέκυψε κατά τη διάρκεια της παρούσας διαδικασίας (οψιγενής μεταβολή), τα μέτρα αυτοκάθαρσης που επικαλείται, λαμβάνονται υπόψη από την αναθέτουσα αρχή, κατά τη σύνταξη του σχεδίου απόφασής της και εξετάζονται από την Επιτροπή.

Οι διαδικαστικές λεπτομέρειες εξέτασης και επανεξέτασης των επανορθωτικών μέτρων ρυθμίζονται αναλυτικά στην ως άνω υπουργική απόφαση.

2.2.3.9. Οικονομικός φορέας, εις βάρος του οποίου έχει επιβληθεί η κύρωση του οριζόντιου αποκλεισμού σύμφωνα με τις κείμενες διατάξεις και για το χρονικό διάστημα που αυτή ορίζει, αποκλείεται από την παρούσα διαδικασία σύναψης της σύμβασης.

Κριτήρια Επιλογής[44]

2.2.4 Καταλληλότητα άσκησης επαγγελματικής δραστηριότητας[45]

Οι οικονομικοί φορείς που συμμετέχουν στη διαδικασία σύναψης της παρούσας σύμβασης απαιτείται να ασκούν εμπορική ή βιομηχανική ή βιοτεχνική δραστηριότητα συναφή με το αντικείμενο της σύμβασης.

Οι οικονομικοί φορείς που είναι εγκατεστημένοι σε κράτος μέλος της Ευρωπαϊκής Ένωσης απαιτείται να είναι εγγεγραμμένοι σε ένα από τα επαγγελματικά μητρώα ή εμπορικά μητρώα που τηρούνται στο κράτος εγκατάστασής τους ή να ικανοποιούν οποιαδήποτε άλλη απαίτηση ορίζεται στο Παράρτημα XI του Προσαρτήματος Α΄ του ν. 4412/2016.

Εφόσον οι οικονομικοί φορείς απαιτείται να διαθέτουν ειδική έγκριση ή να είναι μέλη συγκεκριμένου οργανισμού για να μπορούν να παράσχουν τη σχετική υπηρεσία στη χώρα καταγωγής τους, η αναθέτουσα αρχή μπορεί να τους ζητεί να αποδείξουν ότι διαθέτουν την έγκριση αυτή ή ότι είναι μέλη του εν λόγω οργανισμού ή να τους καλέσει να προβούν σε ένορκη δήλωση ενώπιον συμβολαιογράφου σχετικά με την άσκηση του συγκεκριμένου επαγγέλματος.

Στην περίπτωση οικονομικών φορέων εγκατεστημένων σε κράτος μέλους του Ευρωπαϊκού Οικονομικού Χώρου (Ε.Ο.Χ) ή σε τρίτες χώρες που έχουν προσχωρήσει στη ΣΔΣ, ή σε τρίτες χώρες που δεν εμπίπτουν στην προηγούμενη περίπτωση και έχουν συνάψει διμερείς ή πολυμερείς συμφωνίες με την Ένωση σε

---

[44] Επισημαίνεται ότι τα κριτήρια επιλογής είναι προαιρετικά, τίθενται στην παρούσα διακήρυξη κατά την κρίση και τη διακριτική ευχέρεια της Α.Α. και πρέπει να σχετίζονται και να είναι ανάλογα με το αντικείμενο της σύμβασης (άρθρο 75 παρ. 1 του ν. 4412/2016). Επιπλέον, οι Α.Α. μπορούν να επιβάλλουν στους οικονομικούς φορείς ως απαιτήσεις συμμετοχής μόνο τα κριτήρια που αναφέρονται στις παραγράφους 2.2.4, 2.2.5 και 2.2.6. Έχουν τη δυνατότητα, κατά συνέπεια, να επιλέξουν ένα, περισσότερα ή όλα ενδεχομένως τα ως άνω κριτήρια επιλογής, συνεκτιμώντας τα ιδιαίτερα χαρακτηριστικά τής υπό ανάθεση σύμβασης (εκτιμώμενη αξία αυτής, ειδικές περιστάσεις κλπ), με σχετική πρόβλεψη στη διακήρυξη. Οι Α.Α. διαμορφώνουν αντίστοιχα τα πεδία του ΕΕΕΣ, σύμφωνα με την παράγραφο 2.2.9., καθώς και τα μέσα απόδειξης του άρθρου 2.2.9.2. Βλ. και την Κατευθυντήρια Οδηγία 13 της Αρχής *''Κριτήρια ποιοτικής επιλογής δημοσίων συμβάσεων και έλεγχος καταλληλόλητας: ειδικά η οικονομική και χρηματοοικονομική επάρκεια και η τεχνική και επαγγελματική ικανότητα''* (ΑΔΑ ΩΒΥ7ΟΞΤΒ-ΤΛ7) και ειδικότερα τις Ενότητες ΙΙΙ και IV παρ. 1, όπου παρατίθενται σχετικά παραδείγματα.

[45] Άρθρο 75 παρ. 2 του ν. 4412/2016

θέματα διαδικασιών ανάθεσης δημοσίων συμβάσεων, απαιτείται να είναι εγγεγραμμένοι σε αντίστοιχα επαγγελματικά μητρώα.

Οι εγκατεστημένοι στην Ελλάδα οικονομικοί φορείς απαιτείται να είναι εγγεγραμμένοι στο οικείο επαγγελματικό μητρώο, εφόσον, κατά την κείμενη νομοθεσία, απαιτείται η εγγραφή τους για την υπό ανάθεση υπηρεσία. (ισχύει, κατά περίπτωση, για τους εγκατεστημένους στην Ελλάδα Οικονομικούς Φορείς).

Στην περίπτωση ένωσης οικονομικών φορέων, αρκεί η ανωτέρω απαίτηση να καλύπτεται από ένας μέλος της ένωσης.

2.2.5 Οικονομική και χρηματοοικονομική επάρκεια[46]

Όσον αφορά την οικονομική και χρηματοοικονομική επάρκεια για την παρούσα διαδικασία σύναψης σύμβασης, οι οικονομικοί φορείς οφείλουν να διαθέτουν **μέσο ετήσιο κύκλο εργασιών των τριών τελευταίων διαχειριστικών χρήσεων (2023, 2024, 2025) ίσο τουλάχιστον με το 60% της εκτιμώμενης αξίας** προϋπολογισμού της υπηρεσίας/προμήθειας της Ομάδας/των Ομάδων που συμμετέχει, μη συμπεριλαμβανομένου Φ.Π.Α. Για το σκοπό αυτό ο οικονομικός φορέας θα δηλώσει καταρχάς με το Ε.Ε.Ε.Σ. ότι διαθέτει την ανωτέρω επάρκεια. Στη συνέχεια, μετά την αποστολή της σχετικής πρόσκλησης θα προσκομίσει στην Αναθέτουσα Αρχή τα αποδεικτικά μέσα της παραγράφου 2.2.9.2 της παρούσας.

Σε περίπτωση που οικονομικός φορέας δραστηριοποιείται για χρονικό διάστημα μικρότερο των τριών διαχειριστικών χρήσεων, θα αποδείξει ότι διαθέτει το παρόν κριτήριο επί των κλεισμένων διαχειριστικών χρήσεων που διαθέτει για το διάστημα αυτό.

Προκειμένου για την απόδειξη της εν λόγω επάρκειας, η ανωτέρω συνθήκη θα ισχύει για τις κλεισμένες διαχειριστικές χρήσεις που διαθέτει ο οικονομικός φορέας. Στην περίπτωση που υποβάλλει αποδεικτικά μέσα για λιγότερες από τρείς τελευταίες κλεισμένες διαχειριστικές χρήσεις, θα **αποδεικνύεται η ημερομηνία σύστασης του ή έναρξης των δραστηριοτήτων του.**

Για την κάλυψη της ανωτέρω προϋπόθεσης χρηματοοικονομικής ικανότητας ο ενδιαφερόμενος οικονομικός φορέας μπορεί να στηριχθεί στις ικανότητες άλλων οικονομικών φορέων σύμφωνα με την παράγραφο 2.2.8 «Στήριξη στην ικανότητα τρίτων / Υπεργολαβία» της παρούσης. Ο εν λόγω οικονομικός φορέας και αυτοί στους οποίους στηρίζεται είναι από κοινού υπεύθυνοι για την εκτέλεση της σύμβασης.

Σε περίπτωση ένωσης οικονομικών φορέων, οι παραπάνω ελάχιστες απαιτήσεις οικονομικής και χρηματοοικονομικής επάρκειας δύναται να καλύπτονται αθροιστικά από όλα τα μέλη της ένωσης ή από το ένα μέλος της ένωσης.

2.2.6 Τεχνική και επαγγελματική ικανότητα[47]

Όσον αφορά στην τεχνική και επαγγελματική ικανότητα για την παρούσα διαδικασία σύναψης σύμβασης, οι οικονομικοί φορείς απαιτείται:

α) να έχουν εκτελέσει ορθώς στο διάστημα των τριών (3) τελευταίων ετών, τουλάχιστον **(1) σύμβαση συναφούς αντικειμένου** και δη προμήθεια, τοποθέτηση ή μίσθωση Χριστουγεννιάτικου στολισμού, με δημόσιους ή ιδιωτικούς φορείς, προϋπολογισμού **τουλάχιστον ίσου με το 60% του προϋπολογισμού ανά ΟΜΑΔΑ (χωρίς ΦΠΑ) ήτοι :**

<u>ΟΜΑΔΑ Α: 65.610,00€</u>

<u>ΟΜΑΔΑ Β : 14.610,00€</u>

---

[46] Άρθρο 75 παρ. 3 του ν. 4412/2016. Οι Α.Α. μπορούν να επιλέξουν ένα ή περισσότερα από τα κριτήρια που αναφέρονται στο παρόν άρθρο και να διαμορφώσουν αντίστοιχα τα πεδία του ΕΕΕΣ σύμφωνα με το άρθρο 2.2.9.1, καθώς και τα μέσα απόδειξης του άρθρου 2.2.9.2. Επισημαίνεται, περαιτέρω, ότι μπορούν (χωρίς αυτό να είναι υποχρεωτικό) να διαμορφώσουν το παρόν άρθρο είτε απαιτώντας, ως προς τα κριτήρια που επιλέγουν, ελάχιστα επίπεδα οικονομικής και χρηματοοικονομικής επάρκειας, τα οποία πρέπει να καλύπτουν οι προσφέροντες οικονομικοί φορείς με αναφορά σε συγκεκριμένα μεγέθη (π.χ. κύκλος εργασιών 200.000 ευρώ τα 3 τελευταία έτη), είτε ζητώντας από τους οικονομικούς φορείς να δηλώσουν τις ζητούμενες πληροφορίες αναφέροντας τη μεθοδολογία με την οποία θα αξιολογήσουν τις πληροφορίες αυτές.

[47] Άρθρο 75 παρ. 4 του ν. 4412/2016.

Σε περίπτωση που ο οικονομικός φορέας υποβάλλει **οικονομική προσφορά για το σύνολο της υπηρεσίας/προμήθειας** (και για τις δύο ομάδες), το ανωτέρω κριτήριο εξετάζεται σε εκτελεσθείσα σύμβαση **προϋπολογισμού ίσου τουλάχιστον με το 60% του τρέχοντος συνολικού προϋπολογισμού της προμήθειας** (άνευ ΦΠΑ) ήτοι **80.220,00€.**

Σε περίπτωση ένωσης οικονομικών φορέων, οι παραπάνω ελάχιστες απαιτήσεις αρκεί να καλύπτονται αθροιστικά από τα μέλη της ένωσης.

β) να διαθέτουν προσωπικό που προβλέπεται βάση του ΠΔ 108/2013 για την ορθή εκτέλεση της παρούσας προμήθειας. Τα φυσικά πρόσωπα που δηλώνονται από τον προσφέροντα στην Ομάδα Έργου δύνανται να απασχολούνται με εξαρτημένη σχέση εργασίας ή σύμβαση ανεξαρτήτων υπηρεσιών, η οποία είναι σε ισχύ ήδη κατά τον χρόνο υποβολής της προσφοράς. Στην τελευταία αυτή περίπτωση θεωρούνται ίδιοι πόροι του οικονομικού φορέα και όχι τρίτοι δανείζοντες και δεν απαιτείται εκ μέρους τους η υποβολή ΕΕΕΣ και των σχετικών αποδεικτικών μέσων[48].

γ) Κατά την εκτέλεση των εργασιών να κάνει χρήση γερανοφόρου ή καλαθοφόρου οχήματος όπως απαιτείται στη Μελέτη 104/2026 – Παράρτημα Ι της παρούσης

2.2.7 Πρότυπα διασφάλισης ποιότητας και πρότυπα περιβαλλοντικής διαχείρισης[49]

Οι οικονομικοί φορείς για την παρούσα διαδικασία σύναψης σύμβασης οφείλουν να διαθέτουν και να συμμορφώνονται με τα αντίστοιχα πρότυπα επί ποινή αποκλεισμού, ως ακολούθως:

- ✓ Σύστημα Διαχείρισης Ποιότητας κατά **EN ISO 9001: 2015** ή ισοδύναμο,
- ✓ Σύστημα Περιβαλλοντικής Διαχείρισης κατά **EN ISO 14001:2015** ή ισοδύναμο,
- ✓ Συστήματα Διαχείρισης της Υγείας και Ασφάλειας στην Εργασία κατά **ISO 45001:2018** ή ισοδύναμο

Επιπροσθέτως **ο οίκος κατασκευής των ειδών** της παρούσας μελέτης θα είναι πιστοποιημένος, όπως απαιτείται στη Μελέτη 104/2026 - Παράρτημα Ι, κατά ISO 9001 : 2015, ISO 14001:2015, ISO 45001:2018 με πεδίο εφαρμογής στην κατασκευή και διάθεση φωτεινού διακόσμου και θα πρέπει να είναι εγγεγραμμένος στο εθνικό μητρώο παραγωγών του Ελληνικού Οργανισμού Ανακύκλωσης (Ε.Ο.ΑΝ) , να έχει βεβαίωση συμμετοχής στο συλλογικό σύστημα Ελληνικής Εταιρίας Αξιοποίησης Ανακύκλωσης (Ε.Ε.Α.Α) και να έχει προσχωρήσει σε συλλογικό σύστημα εναλλακτικής διαχείρισης Αποβλήτων ειδών Ηλεκτρικού και Ηλεκτρονικού Εξοπλισμού (Α.Η.Η.Ε).

Η αναθέτουσα αρχή αναγνωρίζει ισοδύναμα πιστοποιητικά που έχουν εκδοθεί από φορείς διαπιστευμένους από ισοδύναμους Οργανισμούς διαπίστευσης, οι οποίοι εδρεύουν και σε άλλα κράτη – μέλη, σύμφωνα με τον Κανονισμό *765/2008.*[50] Επίσης, κάνει δεκτά άλλα αποδεικτικά στοιχεία για ισοδύναμα μέτρα διασφάλισης ποιότητας, εφόσον ο ενδιαφερόμενος οικονομικός φορέας δεν είχε τη δυνατότητα να αποκτήσει τα εν λόγω πιστοποιητικά εντός των σχετικών προθεσμιών για λόγους για τους οποίους δεν ευθύνεται ο ίδιος, υπό την προϋπόθεση ότι ο οικονομικός φορέας αποδεικνύει ότι τα προτεινόμενα μέτρα διασφάλισης ποιότητας πληρούν τα απαιτούμενα πρότυπα διασφάλισης ποιότητας.

2.2.8 Στήριξη στην ικανότητα τρίτων – Υπεργολαβία

2.2.8.1. Στήριξη στην ικανότητα τρίτων[51]

Οι οικονομικοί φορείς μπορούν, όσον αφορά τα κριτήρια της οικονομικής και χρηματοοικονομικής επάρκειας (της παραγράφου 2.2.5) και τα σχετικά με την τεχνική και επαγγελματική ικανότητα (της

---

48 Για την έννοια του «τρίτου» οικονομικού φορέα σε περίπτωση σύμβασης ανεξάρτητων υπηρεσιών βλ. ενδεικτικά αποφάσεις ΣτΕ (ΕΑ) 107/2018, ΔΕΑ 140/2021 (Τμ. ΙΒ Αναστ.) σκ. 12, ΜΔΕφΑθ, Α΄ διακοπών 236/2019, ΜΔΕφΑθ, ΙΒ΄ 57/2019.

49 Άρθρο 82 του ν. 4412/2016. Επισημαίνεται ότι τα πρότυπα είναι προαιρετικά, ήτοι τίθενται στην παρούσα διακήρυξη κατά την κρίση και τη διακριτική ευχέρεια της Α.Α. και πρέπει να σχετίζονται και να είναι ανάλογα με το αντικείμενο της σύμβασης (βλ. άρθρο 82 του ν. 4412/2016)

50 Βλ. Απόφαση ΣτΕ Ολ 2325/2023. «Συνεπώς, οι οικονομικοί φορείς οφείλουν να προσκομίζουν, ως αποδεικτικά μέσα προς απόδειξη της συμμόρφωσής τους με τα απαιτούμενα πρότυπα-συστήματα διασφάλισης ποιότητας, πιστοποιητικά εκδιδόμενα από φορείς διαπιστευμένους σύμφωνα με τον κανονισμό 765/2008.»

51 Άρθρο 78 του ν. 4412/2016

παραγράφου 2.2.6), να στηρίζονται στις ικανότητες άλλων φορέων, ασχέτως της νομικής φύσης των δεσμών τους με αυτούς[52]. Στην περίπτωση αυτή, αποδεικνύουν ότι θα έχουν στη διάθεσή τους τους αναγκαίους πόρους, με την προσκόμιση της σχετικής δέσμευσης των φορέων στην ικανότητα των οποίων στηρίζονται.

Ειδικά, όσον αφορά τα κριτήρια επαγγελματικής ικανότητας που σχετίζονται με τους τίτλους σπουδών και τα επαγγελματικά προσόντα που ορίζονται στην περίπτωση στ΄ του Μέρους ΙΙ του Παραρτήματος XII του Προσαρτήματος Α΄ του ν. 4412/2016 ή με τη σχετική επαγγελματική εμπειρία, οι οικονομικοί φορείς, μπορούν να στηρίζονται στις ικανότητες άλλων φορέων, μόνον εάν οι τελευταίοι θα εκτελέσουν τις εργασίες ή τις υπηρεσίες για τις οποίες απαιτούνται οι συγκεκριμένες ικανότητες[53].

Τα φυσικά πρόσωπα που δηλώνονται από τον προσφέροντα στην Ομάδα Έργου και δεν αποτελούν ίδιους πόρους του προσφέροντος, κατά την παρ. 2.2.6.[Ι].γ της παρούσας, αποτελούν τρίτους, στην ικανότητα των οποίων στηρίζεται ο οικονομικός φορέας και απαιτείται η υποβολή διακριτών ΕΕΕΣ και των σχετικών αποδεικτικών μέσων, κατά τα ειδικότερα οριζόμενα στην παρούσα.

Τα φυσικά πρόσωπα που δηλώνονται από τον προσφέροντα στην Ομάδα Έργου (αν απαιτείται) δύνανται να απασχολούνται με εξαρτημένη σχέση εργασίας ή σύμβαση ανεξαρτήτων υπηρεσιών, η οποία είναι σε ισχύ, ήδη κατά τον χρόνο υποβολής της προσφοράς. Στην τελευταία αυτή περίπτωση θεωρούνται ίδιοι πόροι του οικονομικού φορέα και όχι τρίτοι δανείζοντες και δεν απαιτείται εκ μέρους τους η υποβολή ΕΕΕΣ και των σχετικών αποδεικτικών μέσων.

Όταν οι οικονομικοί φορείς στηρίζονται στις ικανότητες άλλων φορέων, οι εν λόγω οικονομικοί φορείς και αυτοί στους οποίους στηρίζονται είναι από κοινού υπεύθυνοι για την εκτέλεση της σύμβασης.

Για τους κατά τα ανωτέρω τρίτους απαιτείται, τόσο η υποβολή διακριτών ΕΕΕΣ όσο και των σχετικών αποδεικτικών μέσων, κατά τα ειδικότερα οριζόμενα στην παρούσα.

Υπό τους ίδιους όρους οι ενώσεις οικονομικών φορέων μπορούν να στηρίζονται στις ικανότητες των συμμετεχόντων στην ένωση ή άλλων φορέων.

Η αναθέτουσα αρχή ελέγχει αν οι φορείς , στις ικανότητες των οποίων προτίθεται να στηριχθεί ο οικονομικός φορέας, πληρούν κατά περίπτωση τα σχετικά κριτήρια επιλογής και εάν συντρέχουν λόγοι αποκλεισμού της παραγράφου 2.2.3.. Ο οικονομικός φορέας υποχρεούται να αντικαταστήσει έναν φορέα στην ικανότητα του οποίου στηρίζεται, εφόσον ο τελευταίος δεν πληροί το σχετικό κριτήριο επιλογής ή για τον οποίο συντρέχουν λόγοι αποκλεισμού, εντός προθεσμίας τριάντα (30) ημερών από την σχετική πρόσκληση της αναθέτουσας αρχής, η οποία απευθύνεται στον οικονομικό φορέα μέσω της λειτουργικότητας «Επικοινωνία» του ΕΣΗΔΗΣ. Ο φορέας που αντικαθιστά φορέα του προηγούμενου εδαφίου δεν επιτρέπεται να αντικατασταθεί εκ νέου.

2.2.8.2. Υπεργολαβία

Ο οικονομικός φορέας αναφέρει στην προσφορά του το τμήμα της σύμβασης που προτίθεται να αναθέσει υπό μορφή υπεργολαβίας σε τρίτους, καθώς και τους υπεργολάβους που προτείνει. Στην περίπτωση που ο προσφέρων αναφέρει στην προσφορά του ότι προτίθεται να αναθέσει τμήμα(τα) της σύμβασης υπό μορφή υπεργολαβίας σε τρίτους σε ποσοστό που υπερβαίνει το τριάντα τοις εκατό (30%) της συνολικής αξίας της σύμβασης, η αναθέτουσα αρχή ελέγχει ότι δεν συντρέχουν οι λόγοι αποκλεισμού της παραγράφου 2.2.3 της παρούσας[54]. Ο οικονομικός φορέας υποχρεούται να αντικαταστήσει έναν υπεργολάβο, εφόσον συντρέχουν στο πρόσωπό του λόγοι αποκλεισμού της ως άνω παραγράφου 2.2.3.

---

[52] Δύνανται, επίσης, να στηρίζονται και στις ικανότητες του/ των υπεργολάβου/ων, στους οποίους προτίθενται να αναθέσουν την εκτέλεση τμήματος/ τμημάτων της υπό ανάθεσης σύμβασης

[53] Βλ. άρθρο 78 παρ. 1 εδ. 2 του ν. 4412/2016.

[54] Ο όρος αυτός μπορεί να τεθεί κατά την κρίση της αναθέτουσας αρχής και στην περίπτωση ποσοστού μικρότερου του 30% της εκτιμώμενης αξίας της σύμβασης (βλ. παρ. 5 άρθρου 131 του ν. 4412/2016).

2.2.9 Κανόνες απόδειξης ποιοτικής επιλογής

Το δικαίωμα συμμετοχής των οικονομικών φορέων και οι όροι και προϋποθέσεις συμμετοχής τους, όπως ορίζονται στις παραγράφους 2.2.1 έως 2.2.8, κρίνονται κατά την υποβολή της προσφοράς, με το ΕΕΕΣ, σύμφωνα με τα οριζόμενα στην παράγραφο 2.2.9.1, κατά την υποβολή των δικαιολογητικών της παραγράφου 2.2.9.2 και κατά τη σύναψη της σύμβασης, με την υπεύθυνη δήλωση της περ. δ΄ της παρ. 3 του άρθρου 105 του ν. 4412/2016.

Οι οικονομικοί φορείς μεριμνούν να διαθέτουν πιστοποιητικά, τα οποία να καλύπτουν και τον χρόνο υποβολής της προσφοράς, προκειμένου να τα υποβάλουν, εφόσον αναδειχθούν προσωρινοί ανάδοχοι ή εφόσον τους ζητηθεί, από την αναθέτουσα αρχή σύμφωνα με την παράγραφο 2.2.9.2 Α[55].

Στην περίπτωση που ο οικονομικός φορέας στηρίζεται στις ικανότητες άλλων φορέων, σύμφωνα με την παράγραφό 2.2.8. της παρούσας, οι φορείς στην ικανότητα των οποίων στηρίζεται υποχρεούνται να αποδεικνύουν, κατά τα οριζόμενα στις παραγράφους 2.2.9.1 και 2.2.9.2, ότι δεν συντρέχουν οι λόγοι αποκλεισμού της παραγράφου 2.2.3 της παρούσας και ότι πληρούν τα σχετικά κριτήρια επιλογής κατά περίπτωση (παράγραφοι 2.2.5 και 2.2.6).

Στην περίπτωση που ο οικονομικός φορέας αναφέρει στην προσφορά του ότι προτίθεται να αναθέσει τμήμα(τα) της σύμβασης υπό μορφή υπεργολαβίας σε τρίτους σε ποσοστό που υπερβαίνει το τριάντα τοις εκατό (30%) της συνολικής αξίας της σύμβασης, οι υπεργολάβοι υποχρεούνται να αποδεικνύουν, κατά τα οριζόμενα στις παραγράφους 2.2.9.1 και 2.2.9.2, ότι δεν συντρέχουν οι λόγοι αποκλεισμού της παραγράφου 2.2.3 της παρούσας[56].

Αν επέλθουν μεταβολές στις προϋποθέσεις τις οποίες οι προσφέροντες δηλώσουν ότι πληρούν, σύμφωνα με το παρόν άρθρο, οι οποίες επέλθουν ή για τις οποίες λάβουν γνώση μετά την συμπλήρωση του ΕΕΕΣ και μέχρι την ημέρα της έγγραφης πρόσκλησης για την σύναψη του συμφωνητικού οι προσφέροντες οφείλουν να ενημερώσουν αμελλητί την αναθέτουσα αρχή.

2.2.9.1 Προκαταρκτική απόδειξη κατά την υποβολή προσφορών

Προς προκαταρκτική απόδειξη ότι οι προσφέροντες οικονομικοί φορείς: α) δεν βρίσκονται σε μία από τις καταστάσεις της παραγράφου 2.2.3 και β) πληρούν τα σχετικά κριτήρια επιλογής των παραγράφων 2.2.4, 2.2.5, 2.2.6 και 2.2.7 της παρούσης, προσκομίζουν κατά την υποβολή της προσφοράς τους, <u>ως δικαιολογητικό συμμετοχής,</u> το προβλεπόμενο από το άρθρο 79 παρ. 1 και 3 του ν. 4412/2016 Ευρωπαϊκό Ενιαίο Έγγραφο Σύμβασης (ΕΕΕΣ), σύμφωνα με το επισυναπτόμενο στην παρούσα Παράρτημα, το οποίο ισοδυναμεί με ενημερωμένη υπεύθυνη δήλωση, με τις συνέπειες του ν. 1599/1986.

Το ΕΕΕΣ καταρτίζεται βάσει του τυποποιημένου εντύπου του Παραρτήματος 2 του Κανονισμού (ΕΕ) 2016/7 και συμπληρώνεται από τους προσφέροντες οικονομικούς φορείς σύμφωνα με τις οδηγίες του Παραρτήματος 1 και λειτουργεί μόνο ως προκαταρκτική απόδειξη προς αντικατάσταση των πιστοποιητικών που εκδίδουν δημόσιες αρχές ή τρίτα μέρη.

Το ΕΕΕΣ φέρει υπογραφή με ημερομηνία εντός του χρονικού διαστήματος κατά το οποίο μπορούν να υποβάλλονται προσφορές. Αν στο διάστημα που μεσολαβεί μεταξύ της ημερομηνίας υπογραφής του ΕΕΕΣ και της καταληκτικής ημερομηνίας υποβολής προσφορών έχουν επέλθει μεταβολές στα δηλωθέντα στοιχεία, εκ μέρους του, στο ΕΕΕΣ, ο οικονομικός φορέας αποσύρει την προσφορά του, χωρίς να απαιτείται απόφαση της αναθέτουσας αρχής. Στη συνέχεια μπορεί να την υποβάλει εκ νέου με επίκαιρο ΕΕΕΣ.

Ο οικονομικός φορέας δύναται να διευκρινίζει τις δηλώσεις και πληροφορίες που παρέχει στο ΕΕΕΣ με συνοδευτική υπεύθυνη δήλωση, την οποία υποβάλλει μαζί με αυτό.

---

[55] Βλ. Απόφαση ΣτΕ Ολ 2325/2023 «*κάθε επιμελής οικονομικός φορέας, γνωρίζοντας εκ των προτέρων ότι δυνάμει του νόμου και της διακήρυξης η αναθέτουσα αρχή μπορεί να ζητεί από τους διαγωνιζόμενους, ανά πάση στιγμή κατά τη διάρκεια της διαδικασίας, την υποβολή δικαιολογητικών, οφείλει να μεριμνά για την έκδοσή τους όταν υποβάλλει την προσφορά του, ιδίως μάλιστα αν πρόκειται για δικαιολογητικά για τα οποία υπάρχει δυσχέρεια έκδοσής τους από τις αρμόδιες αρχές σε μεταγενέστερο χρόνο*».

[56] Βλ. άρθρο 131 παρ. 6 του ν. 4412/2016

Κατά την υποβολή του ΕΕΕΣ, καθώς και της συνοδευτικής υπεύθυνης δήλωσης, είναι δυνατή, με μόνη την υπογραφή του κατά περίπτωση εκπροσώπου του οικονομικού φορέα, η προκαταρκτική απόδειξη των λόγων αποκλεισμού που αναφέρονται στην παράγραφο 2.2.3 της παρούσας, για το σύνολο των φυσικών προσώπων που είναι μέλη του διοικητικού, διευθυντικού ή εποπτικού οργάνου του ή έχουν εξουσία εκπροσώπησης, λήψης αποφάσεων ή ελέγχου σε αυτόν.

Ως εκπρόσωπος του οικονομικού φορέα νοείται ο νόμιμος εκπρόσωπος αυτού, όπως προκύπτει από το ισχύον καταστατικό ή το πρακτικό εκπροσώπησής του κατά το χρόνο υποβολής της προσφοράς ή το αρμοδίως εξουσιοδοτημένο φυσικό πρόσωπο να εκπροσωπεί τον οικονομικό φορέα για διαδικασίες σύναψης συμβάσεων ή για συγκεκριμένη διαδικασία σύναψης σύμβασης.

Στην περίπτωση υποβολής προσφοράς από ένωση οικονομικών φορέων το ΕΕΕΣ υποβάλλεται χωριστά από κάθε μέλος της ένωσης.

Ο οικονομικός φορέας φέρει την ειδική υποχρέωση, να δηλώσει, μέσω του ΕΕΕΣ, την κατάστασή του σε σχέση με τους λόγους που προβλέπονται στο άρθρο 73 του ν. 4412/2016 και την παράγραφο 2.2.3 της παρούσης και ταυτόχρονα να επικαλεσθεί και τυχόν ληφθέντα μέτρα προς αποκατάσταση της αξιοπιστίας του.

Ιδίως επισημαίνεται ότι κατά την απάντηση οικονομικού φορέα στο σχετικό πεδίο του ΕΕΕΣ για τυχόν σύναψη συμφωνιών με άλλους οικονομικούς φορείς με στόχο τη στρέβλωση του ανταγωνισμού, η συνδρομή περιστάσεων, όπως η πάροδος της τριετούς περιόδου της ισχύος του λόγου αποκλεισμού (παραγράφου 10 του άρθρου 73) ή η εφαρμογή της διάταξης της παραγράφου 3β του άρθρου 44 του ν. 3959/2011, σύμφωνα με την περ. γ της παραγράφου 2.2.3.4 της παρούσης, αναλύεται στο σχετικό πεδίο που προβάλλει κατόπιν θετικής απάντησης.

Όσον αφορά στις υποχρεώσεις του ως προς την καταβολή φόρων ή εισφορών κοινωνικής ασφάλισης (περ. α’ και β’ της παρ. 2 του άρθρου 73 του ν. 4412/2016) αυτές θεωρείται ότι δεν έχουν αθετηθεί εφόσον δεν έχουν καταστεί ληξιπρόθεσμες ή εφόσον έχουν υπαχθεί σε δεσμευτικό διακανονισμό που τηρείται. Στην περίπτωση αυτή, ο οικονομικός φορέας δεν υποχρεούται να απαντήσει καταφατικά στο σχετικό πεδίο του ΕΕΕΣ με το οποίο ερωτάται εάν ο οικονομικός φορέας έχει ανεκπλήρωτες υποχρεώσεις όσον αφορά στην καταβολή φόρων ή εισφορών κοινωνικής ασφάλισης ή, κατά περίπτωση, εάν έχει αθετήσει τις παραπάνω υποχρεώσεις του.

Στην περίπτωση που ένας οικονομικός φορέας, δηλώνει ότι εμπίπτει σε μία από τις καταστάσεις της παρ. 2.2.3.1 και 2.2.3.4, εκτός από την περ. β’ αυτής, για τις οποίες συντρέχει ο σχετικός λόγος αποκλεισμού, υποχρεούται, εφόσον επικαλεστεί μέτρα αυτοκάθαρσης για να αποδείξει την αξιοπιστία του, στο σχετικό πεδίο του ΕΕΕΣ, που εμφανίζεται κατόπιν της θετικής απάντησης που έδωσε περί συνδρομής κάποιου από τους ανωτέρω λόγους αποκλεισμού, να δηλώσει:

α. εάν τα μέτρα αυτοκάθαρσης, τα οποία έλαβε για τον συγκεκριμένο λόγο αποκλεισμού που έχει δηλώσει στο ΕΕΕΣ, έχουν ήδη κριθεί σε προγενέστερη διαδικασία στην οποία συμμετείχε, βάσει απόφασης που εκδόθηκε από την ίδια ή άλλη αναθέτουσα αρχή, κατόπιν γνωμοδότησης της Επιτροπής εξέτασης επανορθωτικών μέτρων.

β. εάν τα μέτρα κρίθηκαν ως επαρκή ή μη επαρκή, επισυνάπτοντας την απόφαση της περ. α με βάση την οποία έχουν κριθεί τα συγκεκριμένα μέτρα αυτοκάθαρσης. Περαιτέρω, δηλώνεται εάν η ως άνω απόφαση έχει καταστεί «δεσμευτική», με την έννοια ότι, είτε δεν έχουν ασκηθεί τα προβλεπόμενα μέσα έννομης προστασίας είτε ασκήθηκαν και έχει εκδοθεί σχετική απόφαση.
γ. στην περίπτωση που τα μέτρα έχουν κριθεί ως μη επαρκή, εάν έχει λάβει πρόσθετα μέτρα αυτοκάθαρσης μετά την ημερομηνία που εκδόθηκε η απόφαση της περ. α και σε περίπτωση που ισχύει το ανωτέρω να προβεί σε ανάλυσή τους, αναγράφοντας υποχρεωτικά και την ημερομηνία κατά την οποία αυτά ελήφθησαν.

Ειδικά στην περίπτωση που έχουν συμπεριληφθεί στα έγγραφα της σύμβασης δυνητικοί λόγοι αποκλεισμού, για τους οποίους δεν έχουν προβλεφθεί πεδία δήλωσης πληροφοριών στο Ευρωπαϊκό

Ενιαίο Έγγραφο Σύμβασης (ΕΕΕΣ), σχετικά με την λήψη, εκ μέρους των οικονομικών φορέων, επανορθωτικών μέτρων, αυτά θα δηλώνονται (αναφέρονται) στην συμπληρωματική υπεύθυνη δήλωση της παρ. 9, του άρθρου 79 του ν. 4412/2016.

2.2.9.2 Αποδεικτικά μέσα[57]

Α. Για την απόδειξη της μη συνδρομής λόγων αποκλεισμού κατ' άρθρο 2.2.3 και της πλήρωσης των κριτηρίων ποιοτικής επιλογής κατά τις παραγράφους 2.2.4, 2.2.5, 2.2.6 και 2.2.7, οι οικονομικοί φορείς προσκομίζουν τα δικαιολογητικά του παρόντος. **Η ΠΡΟΣΚΟΜΙΣΗ ΤΩΝ ΕΝ ΛΟΓΩ ΔΙΚΑΙΟΛΟΓΗΤΙΚΩΝ ΓΙΝΕΤΑΙ ΚΑΤΑ ΤΑ ΟΡΙΖΟΜΕΝΑ ΣΤΟ ΑΡΘΡΟ 3.2 ΑΠΟ ΤΟΝ ΠΡΟΣΩΡΙΝΟ ΑΝΑΔΟΧΟ**. Η αναθέτουσα αρχή μπορεί να ζητεί από προσφέροντες, σε οποιοδήποτε χρονικό σημείο κατά τη διάρκεια της διαδικασίας, να υποβάλλουν όλα ή ορισμένα δικαιολογητικά, όταν αυτό απαιτείται για την ορθή διεξαγωγή της διαδικασίας. Οι οικονομικοί φορείς μεριμνούν να διαθέτουν δικαιολογητικά, τα οποία να καλύπτουν και τον χρόνο υποβολής της προσφοράς .

Οι οικονομικοί φορείς δεν υποχρεούνται να υποβάλλουν δικαιολογητικά ή άλλα αποδεικτικά στοιχεία, αν και στο μέτρο που η αναθέτουσα αρχή έχει τη δυνατότητα να λαμβάνει τα πιστοποιητικά ή τις συναφείς πληροφορίες απευθείας μέσω πρόσβασης σε εθνική βάση δεδομένων σε οποιοδήποτε κράτος - μέλος της Ένωσης, η οποία διατίθεται δωρεάν, όπως εθνικό μητρώο συμβάσεων, εικονικό φάκελο επιχείρησης, ηλεκτρονικό σύστημα αποθήκευσης εγγράφων ή σύστημα προεπιλογής. Η δήλωση για την πρόσβαση σε εθνική βάση δεδομένων εμπεριέχεται στο Ευρωπαϊκό Ενιαίο Έγγραφο Σύμβασης (ΕΕΕΣ), στο οποίο περιέχονται επίσης οι πληροφορίες που απαιτούνται για τον συγκεκριμένο σκοπό, όπως η ηλεκτρονική διεύθυνση της βάσης δεδομένων, τυχόν δεδομένα αναγνώρισης και, κατά περίπτωση, η απαραίτητη δήλωση συναίνεσης.

Οι οικονομικοί φορείς δεν υποχρεούνται να υποβάλουν δικαιολογητικά, όταν η αναθέτουσα αρχή που έχει αναθέσει τη σύμβαση διαθέτει ήδη τα ως άνω δικαιολογητικά και αυτά εξακολουθούν να ισχύουν.

Τα δικαιολογητικά του παρόντος υποβάλλονται και γίνονται αποδεκτά σύμφωνα με την παράγραφο 2.4.2.5. και 3.2 της παρούσας.

Τα αποδεικτικά έγγραφα συντάσσονται στην ελληνική γλώσσα ή συνοδεύονται από επίσημη μετάφρασή τους στην ελληνική γλώσσα σύμφωνα με την παράγραφο 2.1.4.

Β.1. Για την απόδειξη της **μη συνδρομής των λόγων αποκλεισμού της παραγράφου** 2.2.3 οι προσφέροντες οικονομικοί φορείς προσκομίζουν αντίστοιχα τα δικαιολογητικά που αναφέρονται παρακάτω.

Οι οικονομικοί φορείς μεριμνούν να διαθέτουν πιστοποιητικά, τα οποία να καλύπτουν και τον χρόνο υποβολής της προσφοράς, προκειμένου να τα υποβάλουν, εφόσον αναδειχθούν προσωρινοί ανάδοχοι. Τα εν λόγω πιστοποιητικά υποβάλλονται μαζί με τα υπόλοιπα αποδεικτικά μέσα της παραγράφου 3.2 της παρούσας, από τον προσωρινό ανάδοχο, μέσω του υποσυστήματος, στον φάκελο «δικαιολογητικά προσωρινού αναδόχου.

Αν το αρμόδιο για την έκδοση των ανωτέρω κράτος-μέλος ή χώρα δεν εκδίδει τέτοιου είδους έγγραφα ή πιστοποιητικά ή όπου το έγγραφα ή τα πιστοποιητικά αυτά δεν καλύπτουν όλες τις περιπτώσεις που αναφέρονται στις παραγράφους 2.2.3.1 και 2.2.3.2 περ. α' και β', καθώς και στην περ. β΄ της παραγράφου 2.2.3.4, τα έγγραφα ή τα πιστοποιητικά μπορεί να αντικαθίστανται από ένορκη βεβαίωση ή, στα κράτη - μέλη ή στις χώρες όπου δεν προβλέπεται ένορκη βεβαίωση, από υπεύθυνη δήλωση του ενδιαφερομένου ενώπιον αρμόδιας δικαστικής ή διοικητικής αρχής, συμβολαιογράφου ή αρμόδιου επαγγελματικού ή εμπορικού οργανισμού του κράτους - μέλους ή της χώρας καταγωγής ή της χώρας όπου είναι εγκατεστημένος ο οικονομικός φορέας. Οι αρμόδιες δημόσιες αρχές παρέχουν, όπου κρίνεται αναγκαίο,

[57] Βλ. άρθρο 80 του ν. 4412/2016. Επισημαίνεται, περαιτέρω ότι η Α.Α. ζητεί από τους οικονομικούς φορείς να προσκομίσουν μόνο εκείνα τα αποδεικτικά μέσα που ανταποκρίνονται στους λόγους αποκλεισμού και στα κριτήρια επιλογής που έχει ορίσει στις παραγράφους 2.2.3 έως 2.2.8 της παρούσας. Εάν, για παράδειγμα, δεν απαιτήσει ελάχιστα επίπεδα χρηματοοικονομικής επάρκειας των οικονομικών φορέων, τότε δεν θα ζητήσει ούτε τα αποδεικτικά μέσα της παρ. Β.3 της παρούσας

επίσημη δήλωση στην οποία αναφέρεται ότι δεν εκδίδονται τα έγγραφα ή τα πιστοποιητικά της παρούσας παραγράφου ή ότι τα έγγραφα αυτά δεν καλύπτουν όλες τις περιπτώσεις που αναφέρονται στις παραγράφους 2.2.3.1 και 2.2.3.2 περ. α' και β', καθώς και στην περ. β΄ της παραγράφου 2.2.3.4. Οι επίσημες δηλώσεις καθίστανται διαθέσιμες μέσω του επιγραμμικού αποθετηρίου πιστοποιητικών (e-Certis) του άρθρου 81 του ν. 4412/2016.

Ειδικότερα οι οικονομικοί φορείς προσκομίζουν:

α) για την παράγραφο 2.2.3.1 (λόγοι αποκλεισμού που σχετίζονται με ποινικές καταδίκες):

- **Απόσπασμα ποινικού μητρώου** ή, ελλείψει αυτού, ισοδύναμο έγγραφο που εκδίδεται από αρμόδια δικαστική ή διοικητική αρχή του κράτους-μέλους ή της χώρας καταγωγής ή της χώρας όπου είναι εγκατεστημένος ο οικονομικός φορέας, που να έχει εκδοθεί έως τρεις (3) μήνες πριν από την υποβολή του.

Αν το κράτος-μέλος ή η εν λόγω χώρα δεν εκδίδει τέτοιου είδους έγγραφο ή πιστοποιητικό ή όπου αυτό δεν καλύπτει όλες τις περιπτώσεις της παρ. 2.2.3.1: **α)** επίσημη δήλωση αρμόδιας δημόσιας αρχής ότι δεν εκδίδεται ή ότι δεν καλύπτει όλες τις περιπτώσεις (μόνο εάν δεν καθίσταται διαθέσιμη μέσω του επιγραμμικού αποθετηρίου πιστοποιητικών (e-Certis)) **και β)** ένορκη βεβαίωση ή, στα κράτη-μέλη ή στις χώρες όπου δεν προβλέπεται ένορκη βεβαίωση, υπεύθυνη δήλωση του ενδιαφερομένου ενώπιον αρμόδιας δικαστικής ή διοικητικής αρχής, συμβολαιογράφου ή αρμόδιου επαγγελματικού ή εμπορικού οργανισμού του κράτους-μέλους ή της χώρας καταγωγής ή της χώρας όπου είναι εγκατεστημένος ο οικονομικός φορέας. Η υποχρέωση προσκόμισης του ως άνω αποσπάσματος αφορά και στα μέλη του διοικητικού, διευθυντικού ή εποπτικού οργάνου του εν λόγω οικονομικού φορέα ή στα πρόσωπα που έχουν εξουσία εκπροσώπησης, λήψης αποφάσεων ή ελέγχου σε αυτό κατά τα ειδικότερα αναφερόμενα στην ως άνω παράγραφο 2.2.3.1.

- Για τα εγκατεστημένα στην Ελλάδα νομικά πρόσωπα και οντότητες, ως προς την ποινική ευθύνη του νομικού προσώπου/ οντότητας για τα αδικήματα δωροδοκίας, που περιλαμβάνονται στην παρ. 1 του άρθρου 73 του ν. 4412/2016, κατ' εφαρμογή των άρθρων 134 και 135 του ν. 5090/2024:

ένορκη βεβαίωση του, ανά περίπτωση, **νόμιμου εκπροσώπου** του νομικού προσώπου/ οντότητας, στην οποία δηλώνει ότι το νομικό πρόσωπο/ οντότητα, το οποίο εκπροσωπεί νόμιμα, δεν έχει καταδικαστεί αμετάκλητα για κανένα από τα αδικήματα δωροδοκίας του άρθρου 73 παρ. 1 του ν. 4412/2016, κατ' εφαρμογή των διατάξεων των άρθρων 134- 135 του ν. 5090/ 2024 (βλ. και υπ' αριθμ. 5868/2024 (ΑΔΑ: ΡΝΑ1ΟΞΤΒ-ΗΩ0) έγγραφο ΕΑΔΗΣΥ με θέμα «Αποκλεισμός νομικών προσώπων και οντοτήτων από δημόσιες συμβάσεις και συμβάσεις παραχώρησης»).

β) για την παράγραφο 2.2.3.2:

Πιστοποιητικό που εκδίδεται από την αρμόδια αρχή του οικείου κράτους- μέλους ή χώρας. Αν το κράτος-μέλος ή η εν λόγω χώρα δεν εκδίδει τέτοιου είδους έγγραφο ή πιστοποιητικό ή όπου αυτό δεν καλύπτει όλες τις περιπτώσεις της παρ. 2.2.3.2. : **α)** επίσημη δήλωση αρμόδιας δημόσιας αρχής ότι δεν εκδίδεται ή ότι δεν καλύπτει όλες τις περιπτώσεις (μόνο εάν δεν καθίσταται διαθέσιμη μέσω του επιγραμμικού αποθετηρίου πιστοποιητικών (e-Certis)) και **β)** ένορκη βεβαίωση ή, στα κράτη-μέλη ή στις χώρες όπου δεν προβλέπεται ένορκη βεβαίωση, υπεύθυνη δήλωση του ενδιαφερομένου ενώπιον αρμόδιας δικαστικής ή διοικητικής αρχής, συμβολαιογράφου ή αρμόδιου επαγγελματικού ή εμπορικού οργανισμού του κράτους-μέλους ή της χώρας καταγωγής ή της χώρας όπου είναι εγκατεστημένος ο οικονομικός φορέας.

Το εν λόγω πιστοποιητικό να είναι εν ισχύ κατά το χρόνο υποβολής του, άλλως, στην περίπτωση που δεν αναφέρεται σε αυτό χρόνος ισχύος, να έχει εκδοθεί έως τρεις (3) μήνες πριν από την υποβολή του.

Ιδίως οι οικονομικοί φορείς που είναι εγκατεστημένοι στην Ελλάδα προσκομίζουν:

i) Για την απόδειξη της εκπλήρωσης των **φορολογικών υποχρεώσεων** της παραγράφου 2.2.3.2:

(α) αποδεικτικό ενημερότητας εκδιδόμενο από την Α.Α.Δ.Ε. άλλως, **στην περίπτωση οφειλής**, βεβαίωση οφειλής που εκδίδεται από την Α.Α.Δ.Ε., που να είναι σε ισχύ κατά τον χρόνο υποβολής της ή, στην περίπτωση που δεν αναφέρεται σε αυτή χρόνος ισχύος, που να έχει εκδοθεί έως τρεις (3) μήνες πριν από την υποβολή της.

ii) Για την απόδειξη της εκπλήρωσης των υποχρεώσεων προς τους οργανισμούς κοινωνικής ασφάλισης της παραγράφου 2.2.3.2:

(α) **ασφαλιστική ενημερότητα άλλως, στην περίπτωση οφειλής, βεβαίωση οφειλής** που εκδίδεται από τον e-ΕΦΚΑ, που να είναι σε ισχύ κατά τον χρόνο υποβολής της, ή στην περίπτωση που δεν αναφέρεται σε αυτή χρόνος ισχύος, που να έχει εκδοθεί έως τρεις (3) μήνες πριν από την υποβολή της (και οποιοδήποτε άλλου ασφαλιστικού φορέα στον οποίο τυχόν υπάγεται),

iii) Υπεύθυνη δήλωση αναφορικά με τους **οργανισμούς κοινωνικής ασφάλισης** στους οποίους **υποχρεούται να καταβάλλει εισφορές** (στην περίπτωση που ο προσωρινός ανάδοχος έχει την εγκατάστασή του στην Ελλάδα αφορά Οργανισμούς κύριας και επικουρικής ασφάλισης. Η δήλωση απαιτείται μόνο στην περίπτωση που δεν υπάγεται αποκλειστικά στον e-ΕΦΚΑ)

iv) Για την παράγραφο 2.2.3.2 περίπτωση α’, πλέον των ως άνω πιστοποιητικών, **υπεύθυνη δήλωση** ότι δεν έχει εκδοθεί δικαστική ή διοικητική απόφαση με τελεσίδικη και δεσμευτική ισχύ για την αθέτηση των υποχρεώσεών τους όσον αφορά στην καταβολή φόρων ή εισφορών κοινωνικής ασφάλισης.

γ1) για την παράγραφο 2.2.3.4α : Υπεύθυνη δήλωση στην οποία δηλώνεται ότι ο οικονομικός φορέας δεν έχει αθετήσει τις υποχρεώσεις του στους τομείς της περιβαλλοντικής, κοινωνικοασφαλιστικής και εργατικής νομοθεσίας

γ2) για την παράγραφο 2.2.3.4β:

Πιστοποιητικό που εκδίδεται από την αρμόδια αρχή του οικείου κράτους - μέλους ή χώρας, που να έχει εκδοθεί έως τρεις (3) μήνες πριν από την υποβολή του. Αν το κράτος-μέλος ή η εν λόγω χώρα δεν εκδίδει τέτοιου είδους έγγραφο ή πιστοποιητικό ή όπου αυτό δεν καλύπτει όλες τις περιπτώσεις της παρ. 2.2.3.4.β: α) επίσημη δήλωση αρμόδιας δημόσιας αρχής ότι δεν εκδίδεται ή ότι δεν καλύπτει όλες τις περιπτώσεις (μόνο εάν δεν καθίσταται διαθέσιμη μέσω του επιγραμμικού αποθετηρίου πιστοποιητικών (e-Certis)) **και β) ένορκη βεβαίωση** ή, στα κράτη-μέλη ή στις χώρες όπου δεν προβλέπεται ένορκη βεβαίωση, υπεύθυνη δήλωση του ενδιαφερομένου ενώπιον αρμόδιας δικαστικής ή διοικητικής αρχής, συμβολαιογράφου ή αρμόδιου επαγγελματικού ή εμπορικού οργανισμού του κράτους-μέλους ή της χώρας καταγωγής ή της χώρας όπου είναι εγκατεστημένος ο οικονομικός φορέας.

Ιδίως οι οικονομικοί φορείς που είναι εγκατεστημένοι στην Ελλάδα προσκομίζουν:

i) **Ενιαίο Πιστοποιητικό Δικαστικής Φερεγγυότητας** από το αρμόδιο Πρωτοδικείο, από το οποίο προκύπτει ότι δεν τελούν υπό πτώχευση, πτωχευτικό συμβιβασμό ή υπό αναγκαστική διαχείριση ή δικαστική εκκαθάριση ή ότι δεν έχουν υπαχθεί σε διαδικασία εξυγίανσης. Ειδικά για τη διαδικασία εξυγίανσης προσκομίζεται επιπλέον υπεύθυνη δήλωση του νόμιμου εκπροσώπου του οικονομικού φορέα ότι τηρούνται οι όροι της συμφωνίας εξυγίανσης. Για τις ΙΚΕ προσκομίζεται επιπλέον και πιστοποιητικό του Γ.Ε.Μ.Η. περί μη έκδοσης απόφασης λύσης ή κατάθεσης αίτησης λύσης του νομικού προσώπου, ενώ για τις ΕΠΕ προσκομίζεται επιπλέον πιστοποιητικό μεταβολών.

ii) Πιστοποιητικό του Γ.Ε.Μ.Η. από το οποίο προκύπτει ότι το νομικό πρόσωπο δεν έχει λυθεί και τεθεί υπό εκκαθάριση με απόφαση των εταίρων.

Προκειμένου περί των σωματείων και των συνεταιρισμούς, το Ενιαίο Πιστοποιητικό Δικαστικής Φερεγγυότητας εκδίδεται για τα σωματεία από το αρμόδιο Πρωτοδικείο, και για τους συνεταιρισμούς για το χρονικό διάστημα έως τις 31.12.2019 από το Ειρηνοδικείο και μετά την παραπάνω ημερομηνία από το Γ.Ε.Μ.Η.

Στην περίπτωση οικονομικών φορέων του χρηματοπιστωτικού τομέα η παρούσα παράγραφος διαμορφώνεται αναλόγως για τις καταστάσεις ειδικής εκκαθάρισης που επιβάλλονται με αποφάσεις των αρμοδίων αρχών.

iii) Εκτύπωση της **καρτέλας “Στοιχεία Μητρώου/ Επιχείρησης”** από την ηλεκτρονική πλατφόρμα της Ανεξάρτητης Αρχής Δημοσίων Εσόδων, όπως αυτά εμφανίζονται στο taxisnet, από την οποία να προκύπτει η μη αναστολή της επιχειρηματικής δραστηριότητάς τους.

Προκειμένου για τα σωματεία και τους συνεταιρισμούς, το Ενιαίο Πιστοποιητικό Δικαστικής Φερεγγυότητας εκδίδεται για τα σωματεία από το αρμόδιο Πρωτοδικείο, και για τους συνεταιρισμούς για το χρονικό διάστημα έως τις 31.12.2019 από το Ειρηνοδικείο και μετά την παραπάνω ημερομηνία από το Γ.Ε.Μ.Η.

γ3) Για την παράγραφο 2.2.3.4.γ : Υπεύθυνη δήλωση στην οποία δηλώνεται ότι ο οικονομικός φορέας δεν έχει συνάψει **συμφωνίες με στόχο τη στρέβλωση του ανταγωνισμού**, άλλως, ότι τυγχάνει στη περίπτωσή του εφαρμογής η περίπτωση β. της παρ. 3 του άρθρου 44 του ν. 3959/2011 (Α΄ 93), και δεν έχει υποπέσει σε επανάληψη της παράβασης.

γ4) Για την παράγραφο 2.2.3.4.δ : Υπεύθυνη δήλωση στην οποία δηλώνεται ότι ο οικονομικός φορέας δεν γνωρίζει την ύπαρξη τυχόν **κατάστασης σύγκρουσης συμφερόντων** λόγω της συμμετοχής του στη διαδικασία σύναψης σύμβασης

γ5) Για την παράγραφο 2.2.3.4.ε : Υπεύθυνη δήλωση στην οποία δηλώνεται ότι ο οικονομικός φορέας ή επιχείρηση συνδεδεμένη με αυτόν, δεν έχει παράσχει συμβουλές στην αναθέτουσα αρχή ή δεν έχει με άλλο τρόπο **εμπλακεί στην προετοιμασία της διαδικασίας σύναψης της σύμβασης** [άλλως, σε περίπτωση προηγούμενης εμπλοκής, αυτή δηλώνεται ως πραγματικό γεγονός]

γ6) Για την παράγραφο 2.2.3.4.στ : Υπεύθυνη δήλωση στην οποία δηλώνεται ότι ο οικονομικός φορέας δεν έχει υποστεί **πρόωρη καταγγελία προηγούμενης δημόσιας σύμβασης** ή προηγούμενης σύμβασης με αναθέτοντα φορέα ή προηγούμενης σύμβασης παραχώρησης, ή επιβολή αποζημιώσεων ή άλλων παρόμοιων κυρώσεων σε σχέση με προηγούμενη σύμβαση.

γ7) Για την παράγραφο 2.2.3.4.ζ : Υπεύθυνη δήλωση στην οποία δηλώνεται ότι ο οικονομικός φορέας: **α) δεν έχει κριθεί ένοχος σοβαρών απατηλών δηλώσεων** κατά την παροχή των πληροφοριών που απαιτούνται για την εξακρίβωση της απουσίας των λόγων αποκλεισμού ή την πλήρωση των κριτηρίων επιλογής, **β) δεν έχει αποκρύψει τις πληροφορίες αυτές, γ) ήταν σε θέση να υποβάλει, χωρίς καθυστέρηση, τα δικαιολογητικά** που απαιτούνται από την αναθέτουσα αρχή ή τον αναθέτοντα φορέα, και **δ) δεν έχει επιχειρήσει να επηρεάσει με αθέμιτο τρόπο** τη διαδικασία λήψης αποφάσεων της αναθέτουσας αρχής ή του αναθέτοντος φορέα, να αποκτήσει εμπιστευτικές πληροφορίες που ενδέχεται να του αποφέρουν αθέμιτο πλεονέκτημα στη διαδικασία σύναψης σύμβασης ή να παράσχει παραπλανητικές πληροφορίες που ενδέχεται να επηρεάσουν ουσιωδώς τις αποφάσεις που αφορούν τον αποκλεισμό, την επιλογή ή την ανάθεση.

γ8) Για την παράγραφο 2.2.3.4.θ: Υπεύθυνη δήλωση ότι: **α) δεν έχει διαπράξει σοβαρό επαγγελματικό παράπτωμα και β) δεν έχει επιβληθεί σε βάρος του πειθαρχική ποινή** ή άλλους είδους κύρωση στο πλαίσιο του επαγγέλματός του από αρμόδια εποπτική αρχή/φορέα με πειθαρχικές-κυρωτικές αρμοδιότητες.

δ) για την παράγραφο 2.2.3.9.: **Υπεύθυνη δήλωση** στην οποία δηλώνεται ότι **δεν έχει επιβληθεί στον οικονομικό φορέα η κύρωση του οριζόντιου αποκλεισμού** από δημόσιες συμβάσεις και συμβάσεις παραχώρησης

Β.2. Για την απόδειξη της απαίτησης του άρθρου **2.2.4**. (**απόδειξη καταλληλόλητας για την άσκηση επαγγελματικής δραστηριότητας**) προσκομίζουν πιστοποιητικό/βεβαίωση εγγραφής στο οικείο επαγγελματικό ή εμπορικό μητρώο του κράτους εγκατάστασης, το οποίο να έχει εκδοθεί έως τριάντα (30) εργάσιμες ημέρες πριν από την υποβολή του, εκτός αν, σύμφωνα με τις ειδικότερες διατάξεις αυτών, φέρει συγκεκριμένο χρόνο ισχύος.

Οι οικονομικοί φορείς που είναι εγκατεστημένοι σε κράτος μέλος της Ευρωπαϊκής Ένωσης προσκομίζουν πιστοποιητικό/βεβαίωση εγγραφής στο αντίστοιχο επαγγελματικό ή εμπορικό μητρώο του Παραρτήματος XI του Προσαρτήματος Α΄ του ν. 4412/2016, με το οποίο πιστοποιείται αφενός η εγγραφή τους σε αυτό και αφετέρου το ειδικό επάγγελμά τους.

Στην περίπτωση που χώρα δεν τηρεί τέτοιο μητρώο, το έγγραφο ή το πιστοποιητικό μπορεί να αντικαθίσταται από **ένορκη βεβαίωση ή**, στα κράτη - μέλη ή στις χώρες **όπου δεν προβλέπεται ένορκη βεβαίωση, από υπεύθυνη δήλωση** του ενδιαφερομένου ενώπιον αρμόδιας δικαστικής ή διοικητικής αρχής, συμβολαιογράφου ή αρμόδιου επαγγελματικού ή εμπορικού οργανισμού της χώρας καταγωγής ή

της χώρας όπου είναι εγκατεστημένος ο οικονομικός φορέας ότι δεν τηρείται τέτοιο μητρώο και ότι ασκεί τη δραστηριότητα που απαιτείται για την εκτέλεση του αντικειμένου της υπό ανάθεση σύμβασης.

Οι εγκατεστημένοι στην Ελλάδα οικονομικοί φορείς προσκομίζουν **βεβαίωση εγγραφής** στο Βιοτεχνικό ή Εμπορικό ή Βιομηχανικό Επιμελητήριο ή στο Μητρώο Κατασκευαστών Αμυντικού Υλικού **ή πιστοποιητικό που εκδίδεται από την οικεία υπηρεσία του Γ.Ε.Μ.Η.** των ως άνω Επιμελητηρίων.

Για την άσκηση επαγγελματικής δραστηριότητας οικονομικών φορέων που δεν είναι υπόχρεοι εγγραφής στο Γ.Ε.ΜΗ., νομιμοποιητικά έγγραφα σύστασης και νόμιμης εκπροσώπησης (όπως καταστατικά, πιστοποιητικά μεταβολών, αντίστοιχα ΦΕΚ, αποφάσεις συγκρότησης οργάνων διοίκησης σε σώμα, κλπ., ανάλογα με τη νομική μορφή του οικονομικού φορέα), συνοδευόμενα από υπεύθυνη δήλωση του νόμιμου εκπροσώπου ότι εξακολουθούν να ισχύουν κατά την υποβολή τους. [πρ βλ. εγκύκλιο – Οδηγία του Υπουργού Ανάπτυξης και Επενδύσεων, με αρ. πρωτ. 39937 – 28/04/2023 (ΑΔΑ: ΩΖΥΓ46ΜΤΛΡ-ΖΟΨ)].

Επισημαίνεται ότι, τα δικαιολογητικά που αφορούν στην απόδειξη της απαίτησης του άρθρου 2.2.4 (απόδειξη καταλληλότητας για την άσκηση επαγγελματικής δραστηριότητας) γίνονται αποδεκτά, εφόσον έχουν εκδοθεί έως τριάντα (30) εργάσιμες ημέρες πριν από την υποβολή τους, εκτός εάν, σύμφωνα με τις ειδικότερες διατάξεις αυτών, φέρουν συγκεκριμένο χρόνο ισχύος.

Β.3. Για την απόδειξη της οικονομικής και χρηματοοικονομικής επάρκειας της παραγράφου 2.2.5 οι οικονομικοί φορείς προσκομίζουν :

Ισολογισμούς και Καταστάσεις Αποτελεσμάτων Χρήσεως των τριών (3) τελευταίων διαχειριστικών χρήσεων (2023, 2024, 2025) ή και λιγότερων εκ των διαχειριστικών χρήσεων συναρτήσει της ημερομηνίας δημιουργίας του οικονομικού φορέα ή έναρξης των δραστηριοτήτων του, για τις περιπτώσεις που παρίσταται σχετική εκ του νόμου υποχρέωση προς δημοσίευση οικονομικών καταστάσεων στη χώρα του υποψηφίου και ξεχωριστή υπεύθυνη δήλωση του Ν. 1599/86, στην οποία θα αναφέρεται το ύψος του κύκλου εργασιών κάθε έτους, καθώς και το ύψος του μέσου κύκλου εργασιών για το ανωτέρω χρονικό διάστημα.

Σε περίπτωση που σύμφωνα με την νομοθεσία ο οικονομικός φορέας δεν υποχρεούται σε δημοσίευση ισολογισμού, υποβάλλει ψηφιακά υπογεγραμμένη **υπεύθυνη δήλωση του Ν. 1599/86**, δηλώνοντας το ύψος του κύκλου εργασιών κάθε διαχειριστικής χρήσης (2023, 2024, 2025), συνοδευόμενη από τις σχετικές υποβληθείσες φορολογικές δηλώσεις, για το ανωτέρω χρονικό διάστημα, κατά περίπτωση οντότητας όπως υποχρεούνται και έχουν υποβληθεί σύμφωνα με το Ν.4308/2014 (π.χ. δηλώσεις φορολογίας εισοδήματος, Ε3 «ΚΑΤΑΣΤΑΣΗ ΟΙΚΟΝΟΜΙΚΩΝ ΣΤΟΙΧΕΙΩΝ ΑΠΟ ΕΠΙΧΕΙΡΗΜΑΤΙΚΗ ΔΡΑΣΤΗΡΙΟΤΗΤΑ», έντυπο Ν κ.λ.π)

Ομοίως σε περίπτωση που δεν έχει ακόμη ολοκληρωθεί η δημοσίευση του ισολογισμού του τελευταίου οικονομικού έτους υποβάλλεται υπεύθυνη δήλωση του Ν. 1599/86 συνοδευόμενη από τα σχετικά επίσημα στοιχεία που υπάρχουν ((π.χ. δηλώσεις φορολογίας εισοδήματος, έντυπο Ν, δηλώσεις Φ.Π.Α. κ.λ.π.) για το έτος αυτό. Επιχειρήσεις που λειτουργούν ή ασκούν επιχειρηματική δραστηριότητα για χρονικό διάστημα που δεν επιτρέπει την έκδοση κατά νόμο ισολογισμών τριών ετών ή των ανωτέρω φορολογικών δηλώσεων κατά περίπτωση οντότητας, υποβάλλουν τους ισολογισμούς – καταστάσεις αποτελεσμάτων χρήσεως ή φορολογικές δηλώσεις που έχουν εκδοθεί και τα σχετικά επίσημα στοιχεία που υπάρχουν κατά το διάστημα αυτό (π.χ. δηλώσεις φορολογίας εισοδήματος, δηλώσεις Φ.Π.Α. κ.λ.π.).

Εάν ο οικονομικός φορέας, για βάσιμο λόγο, δεν είναι σε θέση να προσκομίσει τα ανωτέρω δικαιολογητικά, μπορεί να αποδεικνύει την οικονομική και χρηματοοικονομική του επάρκεια με οποιοδήποτε άλλο κατάλληλο έγγραφο.[58]

Σε κάθε περίπτωση η Επιτροπή διενέργειας Διαγωνισμού σε οποιοδήποτε στάδιο της διαδικασίας, δύναται να ζητά επιπλέον δικαιολογητικά προς απόδειξη των ανωτέρω και τίθεται στη κρίση αυτής η καταλληλότητα του εκάστοτε εγγράφου.

[58] Η καταλληλότητα του προσκομιζόμενου από τον οικονομικό φορέα εγγράφου για την απόδειξη της χρηματοοικονομικής του επάρκειας εναπόκειται στην κρίση της Α.Α. (βλ. άρθρο 80 παρ. 4 εδ. β του ν. 4412/2016)

Στην περίπτωση ενώσεων - συμπράξεων - κοινοπραξιών οικονομικών φορέων απαιτείται να πληρούνται τα ανωτέρω κριτηρια και η προσκόμιση των παραπάνω δικαιολογητικών αθροιστικά από τα μέλη της.

Β.4. Για την απόδειξη της **τεχνικής και επαγγελματικής ικανότητας** της παραγράφου **2.2.6 προσκομίζουν:**

- **Αποδεικτικά μέσα** ορθής εκτέλεσης τουλάχιστον μίας σύμβασης προμήθειας συναφούς αντικειμένου, προϋπολογισμού ίσου τουλάχιστον με το 60% του προϋπολογισμού της Ομάδας που συμμετέχει ο οικονομικός φορέας **ως ακολούθως**:

Για Δημόσιους φορείς : Σύμβαση και βεβαίωση/εις καλής εκτέλεσης

Για Ιδιωτικούς φορείς : Φορολογικό στοιχείο – παραστατικό πώλησης σχετικά με την προμήθεια, βεβαίωση σχετικά με την ολοκλήρωση του αντικειμένου και σύμβαση εφόσον υπάρχει.

Συνοδευόμενα από ψηφιακά υπογεγραμμένη υπεύθυνη δήλωση στην οποία να αναφέρονται : περιγραφή προμήθειας, ποσό σύμβασης/τιμολόγησης, συμβαλλόμενος φορέας, τόπος παράδοσης, χρόνος παράδοσης.

- **Υπεύθυνη Δήλωση** του νομίμου εκπροσώπου, στην οποία θα δηλώνει την ομάδα έργου, καθώς και ότι το προσωπικό που θα απασχολήσει στην εν λόγω υπηρεσία πληροί τα οριζόμενα στο **Π.Δ. 108/2013** και ότι κατά την εκτέλεση των εργασιών της παρούσας υπηρεσίας/προμήθειας θα έχει τη νόμιμη χρήση **γερανοφόρου ή καλαθοφόρου οχήματος, το οποίο θα χρησιμοποιηθεί** όπου απαιτείται, σύμφωνα με τη Μελέτη 104/2026 – Παράρτημα Ι.

Β.5. Για την απόδειξη της συμμόρφωσής τους, με αντίστοιχα πρότυπα σύμφωνα με την παράγραφο **2.2.7 προσκομίζουν τα κάτωθι,** επί ποινή αποκλεισμού :

1. **ISO 9001:2015 ή ισοδύναμο**
2. **ISO 14001:2015 ή ισοδύναμο**
3. **ISO 45001:2018 ή ισοδύναμο**

Τα ανωτέρω πιστοποιητικά θα προσκομιστούν και από τον οίκο κατασκευής με πεδίο εφαρμογής στην κατασκευή και διάθεση φωτεινού διακόσμου.

Επίσης προσκομίζονται βεβαιώσεις, πιστοποιητικά και αντίστοιχα αποδεικτικά μέσα σχετικά με τις κάτωθι προϋποθέσεις, όπως απαιτούνται στη Μελέτη 104/2026 – Παράρτημα Ι:

Ο οίκος κατασκευής θα πρέπει να είναι **εγγεγραμμένος στο εθνικό μητρώο παραγωγών του Ελληνικού Οργανισμού Ανακύκλωσης (Ε.Ο.ΑΝ)**, να **συμμετέχει στο συλλογικό σύστημα Ελληνικής Εταιρίας Αξιοποίησης Ανακύκλωσης (Ε.Ε.Α.Α)** και να έχει προσχωρήσει σε συλλογικό σύστημα εναλλακτικής διαχείρισης Αποβλήτων ειδών Ηλεκτρικού και Ηλεκτρονικού Εξοπλισμού (Α.Η.Η.Ε).

Τα εν λόγω πρότυπα μπορούν να καλύπτονται αθροιστικά από τα μέλη της ένωσης.

Επιπλέον προσκομίζεται αντίγραφο των ζητούμενων πιστοποιητικών ή ισοδύναμα αυτών, σύμφωνα και με τα ειδικότερα προβλεπόμενα στο άρθρο 82 του Ν.4412/2016 και με αποκλειστική ευθύνη του οικονομικού φορέα για την **ουσιαστική απόδειξη της ισοδυναμίας αν απαιτείται**.

Η αναθέτουσα αρχή αναγνωρίζει ισοδύναμα πιστοποιητικά που έχουν εκδοθεί από φορείς διαπιστευμένους από ισοδύναμους Οργανισμούς διαπίστευσης, εδρεύοντες και σε άλλα κράτη - μέλη σύμφωνα με τον Κανονισμό 765/2008. Επίσης, κάνει δεκτά άλλα αποδεικτικά στοιχεία για ισοδύναμα μέτρα διασφάλισης ποιότητας, εφόσον ο ενδιαφερόμενος οικονομικός φορέας δεν είχε τη δυνατότητα να αποκτήσει τα εν λόγω πιστοποιητικά εντός των σχετικών προθεσμιών για λόγους για τους οποίους δεν ευθύνεται ο ίδιος, υπό την προϋπόθεση ότι ο οικονομικός φορέας αποδεικνύει ότι τα προτεινόμενα μέτρα διασφάλισης ποιότητας πληρούν τα απαιτούμενα πρότυπα διασφάλισης ποιότητας.

Β.6. Για την απόδειξη της **νόμιμης εκπροσώπησης**, στις περιπτώσεις που ο οικονομικός φορέας είναι νομικό πρόσωπο και εγγράφεται υποχρεωτικά ή προαιρετικά, κατά την κείμενη νομοθεσία, και δηλώνει την εκπροσώπηση και τις μεταβολές της σε αρμόδια αρχή (πχ ΓΕΜΗ), προσκομίζει σχετικό πιστοποιητικό

ισχύουσας εκπροσώπησης, το οποίο πρέπει να έχει εκδοθεί έως τριάντα (30) εργάσιμες ημέρες πριν από την υποβολή του, εκτός αν αυτό φέρει συγκεκριμένο χρόνο ισχύος.

Ειδικότερα για τους ημεδαπούς οικονομικούς φορείς προσκομίζονται:

i) **για την απόδειξη της νόμιμης εκπροσώπησης**, στις περιπτώσεις που ο οικονομικός φορέας είναι νομικό πρόσωπο και υποχρεούται, κατά την κείμενη νομοθεσία, να δηλώνει την εκπροσώπηση και τις μεταβολές της στο ΓΕΜΗ, προσκομίζει σχετικό πιστοποιητικό ισχύουσας εκπροσώπησης, το οποίο πρέπει να έχει εκδοθεί έως τριάντα (30) εργάσιμες ημέρες πριν από την υποβολή του.

ii) Για την **απόδειξη της νόμιμης σύστασης και των μεταβολών** του νομικού προσώπου γενικό πιστοποιητικό μεταβολών του ΓΕΜΗ, εφόσον έχει εκδοθεί έως τρεις (3) μήνες πριν από την υποβολή του.

Στις λοιπές περιπτώσεις τα κατά περίπτωση νομιμοποιητικά έγγραφα σύστασης και νόμιμης εκπροσώπησης (όπως καταστατικά, πιστοποιητικά μεταβολών, αντίστοιχα ΦΕΚ, αποφάσεις συγκρότησης οργάνων διοίκησης σε σώμα, κλπ., ανάλογα με τη νομική μορφή του οικονομικού φορέα), συνοδευόμενα από υπεύθυνη δήλωση του νόμιμου εκπροσώπου ότι εξακολουθούν να ισχύουν κατά την υποβολή τους.

Σε περίπτωση που για τη διενέργεια της παρούσας διαδικασίας ανάθεσης έχουν χορηγηθεί εξουσίες σε πρόσωπο πλέον αυτών που αναφέρονται στα παραπάνω έγγραφα, προσκομίζεται επιπλέον απόφαση-πρακτικό του αρμοδίου καταστατικού οργάνου διοίκησης του νομικού προσώπου με την οποία χορηγήθηκαν οι σχετικές εξουσίες. Όσον αφορά τα φυσικά πρόσωπα, εφόσον έχουν χορηγηθεί εξουσίες σε τρίτα πρόσωπα, προσκομίζεται εξουσιοδότηση του οικονομικού φορέα.

Οι αλλοδαποί οικονομικοί φορείς προσκομίζουν τα προβλεπόμενα, κατά τη νομοθεσία της χώρας εγκατάστασης, αποδεικτικά έγγραφα, και εφόσον δεν προβλέπονται, υπεύθυνη δήλωση του νόμιμου εκπροσώπου, από την οποία αποδεικνύονται τα ανωτέρω ως προς τη νόμιμη σύσταση, μεταβολές και εκπροσώπηση του οικονομικού φορέα.

Οι ως άνω υπεύθυνες δηλώσεις γίνονται αποδεκτές, εφόσον έχουν συνταχθεί μετά την κοινοποίηση της πρόσκλησης για την υποβολή των δικαιολογητικών.

Από τα ανωτέρω έγγραφα πρέπει να προκύπτουν η νόμιμη σύσταση του οικονομικού φορέα, όλες οι σχετικές τροποποιήσεις των καταστατικών, το/τα πρόσωπο/α που δεσμεύει/ουν νόμιμα την εταιρία κατά την ημερομηνία διενέργειας του διαγωνισμού (νόμιμος εκπρόσωπος, δικαίωμα υπογραφής κλπ.), τυχόν τρίτοι, στους οποίους έχει χορηγηθεί εξουσία εκπροσώπησης, καθώς και η θητεία του/των ή/και των μελών του οργάνου διοίκησης/ νόμιμου εκπροσώπου.

Β.7. Οι οικονομικοί φορείς που είναι εγγεγραμμένοι σε επίσημους καταλόγους[59] που προβλέπονται από τις εκάστοτε ισχύουσες εθνικές διατάξεις ή διαθέτουν πιστοποίηση από οργανισμούς πιστοποίησης που συμμορφώνονται με τα ευρωπαϊκά πρότυπα πιστοποίησης, κατά την έννοια του Παραρτήματος VII του Προσαρτήματος Α΄ του ν. 4412/2016, μπορούν να προσκομίζουν στις αναθέτουσες αρχές πιστοποιητικό εγγραφής εκδιδόμενο από την αρμόδια αρχή ή το πιστοποιητικό που εκδίδεται από τον αρμόδιο οργανισμό πιστοποίησης.

Στα πιστοποιητικά αυτά αναφέρονται τα δικαιολογητικά βάσει των οποίων έγινε η εγγραφή των εν λόγω οικονομικών φορέων στον επίσημο κατάλογο ή η πιστοποίηση και η κατάταξη στον εν λόγω κατάλογο.

Η πιστοποιούμενη εγγραφή στους επίσημους καταλόγους από τους αρμόδιους οργανισμούς ή το πιστοποιητικό, που εκδίδεται από τον οργανισμό πιστοποίησης, συνιστά τεκμήριο καταλληλότητας όσον αφορά τις απαιτήσεις ποιοτικής επιλογής, τις οποίες καλύπτει ο επίσημος κατάλογος ή το πιστοποιητικό.

Οι οικονομικοί φορείς που είναι εγγεγραμμένοι σε επίσημους καταλόγους απαλλάσσονται από την υποχρέωση υποβολής των δικαιολογητικών που αναφέρονται στο πιστοποιητικό εγγραφής τους. Ειδικώς, όσον αφορά την καταβολή των εισφορών κοινωνικής ασφάλισης και των φόρων και τελών, προσκομίζονται πέραν της βεβαίωσης εγγραφής στον επίσημο κατάλογο και πιστοποιητικά, κατά τα οριζόμενα ανωτέρω στην περίπτωση Β.1, υποπερ. i, ii και iii της περ. β.

[59] Βλ. άρθρο 83 του ν. 4412/2016.

Β.8. Οι ενώσεις οικονομικών φορέων που υποβάλλουν κοινή προσφορά, υποβάλλουν τα παραπάνω, κατά περίπτωση δικαιολογητικά, για κάθε οικονομικό φορέα που συμμετέχει στην ένωση, σύμφωνα με τα ειδικότερα προβλεπόμενα στο άρθρο 19 παρ. 2 του ν. 4412/2016.

Β.9. Στην περίπτωση που οικονομικός φορέας επιθυμεί να στηριχθεί στις ικανότητες άλλων φορέων, σύμφωνα με την παράγραφο 2.2.8 για την απόδειξη ότι θα έχει στη διάθεσή του τους αναγκαίους πόρους, προσκομίζει, ιδίως, σχετική έγγραφη δέσμευση των φορέων αυτών για τον σκοπό αυτό. Ειδικότερα, προσκομίζεται έγγραφο (συμφωνητικό ή σε περίπτωση νομικού προσώπου απόφαση του αρμοδίου οργάνου διοίκησης αυτού ή σε περίπτωση φυσικού προσώπου υπεύθυνη δήλωση), δυνάμει του οποίου αμφότεροι, διαγωνιζόμενος οικονομικός φορέας και τρίτος φορέας, εγκρίνουν τη μεταξύ τους συνεργασία για την κατά περίπτωση παροχή προς τον διαγωνιζόμενο της χρηματοοικονομικής ή/και τεχνικής ή/και επαγγελματικής ικανότητας του φορέα, ώστε αυτή να είναι στη διάθεση του διαγωνιζόμενου για την εκτέλεση της Σύμβασης. Η σχετική αναφορά θα πρέπει να είναι λεπτομερής και να αναφέρει κατ' ελάχιστον τους συγκεκριμένους πόρους που θα είναι διαθέσιμοι για την εκτέλεση της σύμβασης και τον τρόπο δια του οποίου θα χρησιμοποιηθούν αυτοί για την εκτέλεση της σύμβασης. Ο τρίτος θα δεσμεύεται ρητά ότι θα διαθέσει στον διαγωνιζόμενο τους συγκεκριμένους πόρους κατά τη διάρκεια της σύμβασης και ο διαγωνιζόμενος ότι θα κάνει χρήση αυτών σε περίπτωση που του ανατεθεί η σύμβαση.

Σε περίπτωση που ο τρίτος διαθέτει χρηματοοικονομική επάρκεια, θα δηλώνει επίσης ότι καθίσταται από κοινού με τον διαγωνιζόμενο υπεύθυνος για την εκτέλεση της σύμβασης.

Σε περίπτωση που ο τρίτος διαθέτει στοιχεία τεχνικής ή επαγγελματικής καταλληλότητας που σχετίζονται με τους τίτλους σπουδών και τα επαγγελματικά προσόντα που ορίζονται στην περίπτωση στ' του Μέρους ΙΙ του Παραρτήματος XII του Προσαρτήματος Α του ν. 4412/2016 ή με την σχετική επαγγελματική εμπειρία, θα δεσμεύεται ότι θα εκτελέσει τις εργασίες ή υπηρεσίες για τις οποίες απαιτούνται οι συγκεκριμένες ικανότητες, δηλώνοντας το τμήμα της σύμβασης που θα εκτελέσει.

Β.10. Στην περίπτωση που ο οικονομικός φορέας δηλώνει στην προσφορά του ότι θα κάνει χρήση υπεργολάβων, στις ικανότητες των οποίων δεν στηρίζεται, προσκομίζεται υπεύθυνη δήλωση του προσφέροντος με αναφορά του τμήματος της σύμβασης το οποίο προτίθεται να αναθέσει σε τρίτους υπό μορφή υπεργολαβίας και υπεύθυνη δήλωση των υπεργολάβων ότι αποδέχονται την εκτέλεση των εργασιών.

Β.11. Επισημαίνεται ότι γίνονται αποδεκτές:

- οι ένορκες βεβαιώσεις που αναφέρονται στην παρούσα Διακήρυξη, εφόσον έχουν συνταχθεί έως τρεις (3) μήνες πριν από την υποβολή τους,
- οι υπεύθυνες δηλώσεις, εφόσον έχουν συνταχθεί μετά την κοινοποίηση της πρόσκλησης για την υποβολή των δικαιολογητικών. Σημειώνεται ότι δεν απαιτείται θεώρηση του γνησίου της υπογραφής τους.

2.3 Κριτήρια Ανάθεσης

2.3.1 Κριτήριο ανάθεσης[60]

Κριτήριο ανάθεσης[61] της σύμβασης είναι **η πλέον συμφέρουσα από οικονομική άποψη προσφορά βάσει τιμής**[62]

[60] Άρθρο 86 παρ. 1 του ν. 4412/2016 και τυποποιημένο έντυπο 2 Παραρτήματος ΙΙ (Προκήρυξη σύμβασης), παρ. ΙΙ.2.5 Εκτελεστικού Κανονισμού (ΕΕ) 2015/1986 της Επιτροπής (L 296)

[61] Τα κριτήρια ανάθεσης πρέπει να συνδέονται με το αντικείμενο της σύμβασης, σύμφωνα με την παράγραφο 8 του άρθρου 86 του ν. 4412/2016. Διασφαλίζουν τη δυνατότητα αποτελεσματικού ανταγωνισμού και συνοδεύονται από προδιαγραφές που επιτρέπουν την αποτελεσματική επαλήθευση των πληροφοριών που παρέχονται από τους προσφέροντες, προκειμένου να αξιολογείται ο βαθμός συμμόρφωσής τους προς τα κριτήρια ανάθεσης. Εάν υπάρχουν αμφιβολίες, οι Α.Α. επαληθεύουν αποτελεσματικά την ακρίβεια των πληροφοριών και αποδείξεων, τις οποίες παρέχουν οι προσφέροντες (παρ. 9 άρθρου 86). Βλ. και Κατευθυντήρια Οδηγία 11/2015 της Αρχής (ΑΔΑ ΩΛΝ4ΟΞΤΒ-ΜΙΦ)

[62] Εάν η τιμή είναι το μοναδικό κριτήριο ανάθεσης, η αξιολόγηση γίνεται μόνο βάσει αυτής

2.4 Κατάρτιση - Περιεχόμενο Προσφορών

2.4.1 Γενικοί όροι υποβολής προσφορών

Οι προσφορές υποβάλλονται και ανά Ομάδα με βάση τις απαιτήσεις που ορίζονται στο ***Παράρτημα Ι*** - 104/2026 Μελέτη της Διακήρυξης **για το σύνολο των ειδών της ομάδας που συμμετέχει ο οικονομικός φορέας ή για το σύνολο των ειδών της προμήθειας** .

Οι Οικονομικοί φορείς υποβάλλουν την προσφορά τους συμπληρώνοντας και το Έντυπο οικονομικής προσφοράς – Παράρτημα ΙΙ, με ποινή αποκλεισμού στην αντίθετη περίπτωση

Δεν επιτρέπονται εναλλακτικές προσφορές.

Η ένωση οικονομικών φορέων υποβάλλει κοινή προσφορά, η οποία υπογράφεται υποχρεωτικά ηλεκτρονικά είτε από όλους τους οικονομικούς φορείς που αποτελούν την ένωση, είτε από εκπρόσωπό τους νομίμως εξουσιοδοτημένο. Στην προσφορά απαραιτήτως πρέπει να προσδιορίζεται η έκταση και το είδος της συμμετοχής κάθε μέλους της ένωσης, συμπεριλαμβανομένης της κατανομής αμοιβής μεταξύ τους, καθώς και ο εκπρόσωπος/συντονιστής αυτής[63]. Η εν λόγω δήλωση περιλαμβάνεται καταρχήν στο ΕΕΕΣ (Μέρος ΙΙ. Ενότητα Α) που μπορεί να διευκρινίζεται στη συνοδευτική αυτού υπεύθυνη δήλωση που δύνανται να υποβάλλουν τα μέλη της ένωσης και η εξουσιοδότηση χορηγείται με πρόσφορο έγγραφο παροχής πληρεξουσιότητας, (ιδιωτικό συμφωνητικό σύστασης ένωσης οικονομικών φορέων/ ορισμού κοινού εκπροσώπου τους, ή αντίστοιχα πρακτικά των διοικητικών συμβουλίων των μελών της ένωσης), το οποίο (έγγραφο) πρέπει να υποβάλλεται με την προσφορά.

Ο, σύμφωνα με τα παραπάνω, ορισμός εκπροσώπου της ένωσης οικονομικών φορέων έναντι της αναθέτουσας αρχής, καλύπτει και τη δυνατότητα αυτού να υπογράφει την προδικαστική προσφυγή του άρθρου 3.4 της παρούσας, εκπροσωπώντας όλα τα μέλη της ένωσης.

Οι οικονομικοί φορείς μπορούν να αποσύρουν την προσφορά τους, πριν την καταληκτική ημερομηνία υποβολής προσφοράς, χωρίς να απαιτείται έγκριση εκ μέρους του αποφαινόμενου οργάνου της αναθέτουσας αρχής, υποβάλλοντας έγγραφη ειδοποίηση προς την αναθέτουσα αρχή μέσω της λειτουργικότητας «Επικοινωνία» του ΕΣΗΔΗΣ.

2.4.2 Χρόνος και Τρόπος υποβολής προσφορών

2.4.2.1. Οι προσφορές υποβάλλονται από τους ενδιαφερόμενους ηλεκτρονικά, μέσω του ΕΣΗΔΗΣ, μέχρι την καταληκτική ημερομηνία και ώρα που ορίζει η παρούσα διακήρυξη, στην Ελληνική Γλώσσα, σε ηλεκτρονικό φάκελο, σύμφωνα με τα αναφερόμενα στον ν.4412/2016, ιδίως στα άρθρα 36 και 37 και στην, κατ' εξουσιοδότηση της παρ. 5 του άρθρου 36 του ν.4412/2016, εκδοθείσα υπ΄αριθμ. 64233/08.06.2021 (Β΄2453/ 09.06.2021) Κοινή Απόφαση των Υπουργών Ανάπτυξης και Επενδύσεων και Ψηφιακής Διακυβέρνησης, με θέμα «Ρυθμίσεις τεχνικών ζητημάτων που αφορούν την ανάθεση των Δημοσίων Συμβάσεων Προμηθειών και Υπηρεσιών με χρήση των επιμέρους εργαλείων και διαδικασιών του Εθνικού Συστήματος Ηλεκτρονικών Δημοσίων Συμβάσεων (ΕΣΗΔΗΣ)», εφεξής «Κ.Υ.Α. ΕΣΗΔΗΣ Προμήθειες και Υπηρεσίες»

Για τη συμμετοχή στον διαγωνισμό οι ενδιαφερόμενοι οικονομικοί φορείς απαιτείται να διαθέτουν προηγμένη ηλεκτρονική υπογραφή που υποστηρίζεται τουλάχιστον από αναγνωρισμένο (εγκεκριμένο) πιστοποιητικό, το οποίο χορηγήθηκε από πάροχο υπηρεσιών πιστοποίησης, ο οποίος περιλαμβάνεται στον κατάλογο εμπίστευσης που προβλέπεται στην απόφαση 2009/767/ΕΚ και σύμφωνα με τα οριζόμενα στο Κανονισμό (ΕΕ) 910/2014 και να εγγραφούν στο ΕΣΗΔΗΣ, σύμφωνα με την περ. β της παρ. 2 του άρθρου 37 του ν. 4412/2016 και τις διατάξεις του άρθρου 6 της Κ.Υ.Α. ΕΣΗΔΗΣ Προμήθειες και Υπηρεσίες.

2.4.2.2. Ο χρόνος υποβολής της προσφοράς μέσω του ΕΣΗΔΗΣ βεβαιώνεται αυτόματα από το ΕΣΗΔΗΣ με υπηρεσίες χρονοσήμανσης, σύμφωνα με τα οριζόμενα στο άρθρο 37 του ν. 4412/2016 και τις διατάξεις του άρθρου 10 της ως άνω κοινής υπουργικής απόφασης.

[63] Βλ. άρθρο 96 παρ. 7 του ν.4412/2016

Μετά την παρέλευση της καταληκτικής ημερομηνίας και ώρας, δεν υπάρχει η δυνατότητα υποβολής προσφοράς στο ΕΣΗΔΗΣ. Σε περιπτώσεις τεχνικής αδυναμίας λειτουργίας του ΕΣΗΔΗΣ, η αναθέτουσα αρχή ρυθμίζει τα της συνέχειας του διαγωνισμού με αιτιολογημένη απόφασή της.[64]

2.4.2.3. Οι οικονομικοί φορείς υποβάλλουν με την προσφορά τους τα ακόλουθα, σύμφωνα με τις διατάξεις του άρθρου 13 της Κ.Υ.Α. ΕΣΗΔΗΣ Προμήθειες και Υπηρεσίες:
(α) έναν ηλεκτρονικό (υπο)φάκελο με την ένδειξη «Δικαιολογητικά Συμμετοχής – Τεχνική Προσφορά», στον οποίο περιλαμβάνεται το σύνολο των κατά περίπτωση απαιτούμενων δικαιολογητικών και η τεχνική προσφορά, σύμφωνα με τις διατάξεις της κείμενης νομοθεσίας και την παρούσα.

(β) έναν ηλεκτρονικό (υπο)φάκελο με την ένδειξη «Οικονομική Προσφορά», στον οποίο περιλαμβάνεται η οικονομική προσφορά του οικονομικού φορέα και το σύνολο των κατά περίπτωση απαιτούμενων δικαιολογητικών.

Από τον Οικονομικό Φορέα σημαίνονται, με χρήση της σχετικής λειτουργικότητας του ΕΣΗΔΗΣ, τα στοιχεία εκείνα της προσφοράς του που έχουν εμπιστευτικό χαρακτήρα, σύμφωνα με τα οριζόμενα στο άρθρο 21 του ν. 4412/2016. Εφόσον ένας οικονομικός φορέας χαρακτηρίζει πληροφορίες ως εμπιστευτικές, λόγω ύπαρξης τεχνικού ή εμπορικού απορρήτου, στη σχετική δήλωσή του αναφέρει ρητά όλες τις σχετικές διατάξεις νόμου ή διοικητικές πράξεις που επιβάλλουν την εμπιστευτικότητα της συγκεκριμένης πληροφορίας.

Δεν χαρακτηρίζονται ως εμπιστευτικές, πληροφορίες σχετικά με τις τιμές μονάδας, τις προσφερόμενες ποσότητες, την οικονομική προσφορά και τα στοιχεία της τεχνικής προσφοράς που χρησιμοποιούνται για την αξιολόγησή της.

2.4.2.4. Εφόσον οι Οικονομικοί Φορείς καταχωρίσουν τα στοιχεία, με τα δεδομένα και συνημμένα ηλεκτρονικά αρχεία, που αφορούν δικαιολογητικά συμμετοχής-τεχνικής προσφοράς και οικονομικής προσφοράς τους στις αντίστοιχες ειδικές ηλεκτρονικές φόρμες του ΕΣΗΔΗΣ, στη συνέχεια, μέσω σχετικής λειτουργικότητας, εξάγουν αναφορές (εκτυπώσεις) σε μορφή ηλεκτρονικών αρχείων με μορφότυπο PDF, τα οποία αποτελούν συνοπτική αποτύπωση των καταχωρισμένων στοιχείων. Τα ηλεκτρονικά αρχεία των εν λόγω αναφορών (εκτυπώσεων) υπογράφονται ψηφιακά, σύμφωνα με τις προβλεπόμενες διατάξεις (περ. β της παρ. 2 του άρθρου 37) και επισυνάπτονται από τον Οικονομικό Φορέα στους αντίστοιχους υποφακέλους. Επισημαίνεται ότι η εξαγωγή και η επισύναψη των προαναφερθεισών αναφορών (εκτυπώσεων) δύναται να πραγματοποιείται για κάθε υποφακέλο ξεχωριστά, από τη στιγμή που έχει ολοκληρωθεί η καταχώριση των στοιχείων σε αυτόν[65].

Επειδή οι τεχνικές προδιαγραφές και οι οικονομικοί όροι δεν μπορούν να αποτυπωθούν στο σύνολό τους στις ειδικές ηλεκτρονικές φόρμες του συστήματος, οι οικονομικοί φορείς επισυνάπτουν ηλεκτρονικά υπογεγραμμένη την **τεχνική προσφορά** τους σύμφωνα με τις απαιτήσεις της παραγράφου 2.4.3.2. και επισυνάπτουν τυχόν ηλεκτρονικά υπογεγραμμένα πρόσθετα, σχετικά ηλεκτρονικά αρχεία της τεχνικής προσφοράς σύμφωνα με τις απατήσεις της 104/2026 Μελέτης, Παράρτημα Ι της παρούσας. καθώς επίσης και εκτός από την ειδική φόρμα οικονομικής προσφοράς του συστήματος, οι οικονομικοί φορείς επισυνάπτουν συμπληρωμένο και ψηφιακά υπογεγραμμένο το **έντυπο οικονομικής προσφοράς - ΠΑΡΑΡΤΗΜΑ ΙΙ – ΥΠΟΔΕΙΓΜΑ ΟΙΚΟΝΟΜΙΚΗΣ ΠΡΟΣΦΟΡΑΣ**
Σε περίπτωση ασυμφωνίας μεταξύ του ηλεκτρονικού παραγόμενου από το σύστημα αρχείου της οικονομικής προσφοράς και του συμπληρωμένου από τον οικονομικό φορέα εντύπου οικονομικής προσφοράς, **υπερισχύει το υποβληθέν και ψηφιακά υπογεγραμμένο έντυπο οικονομικής προφοράς του Παραρτήματος ΙΙ – ΥΠΟΔΕΙΓΜΑ ΟΙΚΟΝΟΜΙΚΗΣ ΠΡΟΣΦΟΡΑΣ.**

2.4.2.5. Ειδικότερα, όσον αφορά τα συνημμένα ηλεκτρονικά αρχεία της προσφοράς, οι Οικονομικοί Φορείς τα καταχωρίζουν στους ανωτέρω (υπο)φακέλους μέσω του Υποσυστήματος, ως εξής :

Τα έγγραφα που καταχωρίζονται στην ηλεκτρονική προσφορά και δεν απαιτείται να προσκομιστούν και σε έντυπη μορφή, γίνονται αποδεκτά κατά περίπτωση, σύμφωνα με τα προβλεπόμενα στις διατάξεις:

---

[64] Άρθρο 37 παρ. 4 του ν. 4412/2016 και άρθρο 4 παρ. 2 Κ.Υ.Α. ΕΣΗΔΗΣ «*Προμήθειες και Υπηρεσίες*».
[65] Άρθρο 13 παρ. 1.4 και 1.5 της Κ.Υ.Α. ΕΣΗΔΗΣ «*Προμήθειες και Υπηρεσίες*».

α) είτε των άρθρων 13, 14 και 28 του ν. 4727/2020 (Α΄ 184) περί ηλεκτρονικών δημοσίων εγγράφων που φέρουν ηλεκτρονική υπογραφή ή σφραγίδα και, εφόσον πρόκειται για αλλοδαπά δημόσια ηλεκτρονικά έγγραφα, εάν φέρουν επισημείωση e-Apostille

β) είτε των άρθρων 15 και 27[66] του ν. 4727/2020 (Α΄ 184) περί ηλεκτρονικών ιδιωτικών εγγράφων που φέρουν ηλεκτρονική υπογραφή ή σφραγίδα

γ) είτε του άρθρου 11 του ν. 2690/1999 (Α΄ 45) [67],

δ) είτε της παρ. 2 του άρθρου 37 του ν. 4412/2016, περί χρήσης ηλεκτρονικών υπογραφών σε ηλεκτρονικές διαδικασίες δημοσίων συμβάσεων,

ε) είτε της παρ. 8 του άρθρου 92 του ν. 4412/2016, περί συνυποβολής υπεύθυνης δήλωσης στην περίπτωση απλής φωτοτυπίας ιδιωτικών εγγράφων. [68]

Επιπλέον, δεν προσκομίζονται σε έντυπη μορφή τα ΦΕΚ[69] και ενημερωτικά και τεχνικά φυλλάδια και άλλα έντυπα, εταιρικά ή μη, με ειδικό τεχνικό περιεχόμενο, δηλαδή έντυπα με αμιγώς τεχνικά χαρακτηριστικά, όπως αριθμούς, αποδόσεις σε διεθνείς μονάδες, μαθηματικούς τύπους και σχέδια.

Ειδικότερα, τα στοιχεία και δικαιολογητικά για τη συμμετοχή του Οικονομικού Φορέα στη διαδικασία καταχωρίζονται από αυτόν σε μορφή ηλεκτρονικών αρχείων με μορφότυπο PDF**.**

Έως την ημέρα και ώρα αποσφράγισης των προσφορών προσκομίζονται με ευθύνη του οικονομικού φορέα στην αναθέτουσα αρχή, σε έντυπη μορφή και σε κλειστό-ούς φάκελο-ους, στον οποίο αναγράφεται ο αποστολέας και ως παραλήπτης η Επιτροπή Διαγωνισμού του παρόντος διαγωνισμού, τα στοιχεία της ηλεκτρονικής προσφοράς του, τα οποία απαιτείται να προσκομιστούν σε πρωτότυπη μορφή. Τέτοια στοιχεία και δικαιολογητικά ενδεικτικά είναι :

α) η πρωτότυπη εγγυητική επιστολή συμμετοχής, πλην των περιπτώσεων που αυτή εκδίδεται ηλεκτρονικά, άλλως η προσφορά απορρίπτεται ως απαράδεκτη,

β) αυτά που δεν υπάγονται στις διατάξεις του άρθρου 11 παρ. 2 του ν. 2690/1999[70],

γ) ιδιωτικά έγγραφα τα οποία δεν έχουν επικυρωθεί από δικηγόρο ή δεν φέρουν θεώρηση από υπηρεσίες και φορείς της περίπτωσης α’ της παρ. 2 του άρθρου 11 του ν. 2690/1999 ή δεν συνοδεύονται από υπεύθυνη δήλωση για την ακρίβειά τους, καθώς και

δ) τα αλλοδαπά δημόσια έντυπα έγγραφα που φέρουν την επισημείωση της Χάγης (Apostille), ή προξενική θεώρηση και δεν έχουν επικυρωθεί από δικηγόρο[71].

---

66 Βλ. σχετικά με την ηλεκτρονική υπεύθυνη δήλωση το άρθρο εικοστό έβδομο της από 20.3.2020 Π.Ν.Π., (Α 68) - που κυρώθηκε με το άρθρο 1 του ν. 4683/2020 (Α΄83)-κατά τις παραγράφους 1 και 2 του οποίου:" *Η υπεύθυνη δήλωση του άρθρου 8 του ν. 1599/1986 (Α` 75) μπορεί να συντάσσεται στην Ενιαία Ψηφιακή Πύλη της Δημόσιας Διοίκησης του άρθρου 52 του ν. 4635/2019, μέσω της ηλεκτρονικής εφαρμογής «e-Dilosi». Η ηλεκτρονική υπεύθυνη δήλωση υποβάλλεται και γίνεται αποδεκτή σύμφωνα με τα οριζόμενα στο εικοστό τέταρτο άρθρο της παρούσας. 2. Η αυθεντικοποίηση που πραγματοποιείται για τη χρήση της ηλεκτρονικής εφαρμογής της παρ. 1 του παρόντος έχει την ίδια ισχύ με τη βεβαίωση γνήσιου υπογραφής του άρθρου 11 του ν. 2690/1999 (Α` 45). Η ημερομηνία που αναγράφεται στην προηγμένη ή εγκεκριμένη ηλεκτρονική σφραγίδα του Υπουργείου Ψηφιακής Διακυβέρνησης αντιστοιχεί στην ημερομηνία έκδοσης της ηλεκτρονικής υπεύθυνης δήλωσης. Εφόσον τηρούνται οι όροι του προηγούμενου εδαφίου, η ηλεκτρονική υπεύθυνη δήλωση, τόσο ως ηλεκτρονικό όσο και ως έντυπο έγγραφο, συνιστά έγγραφο βέβαιης χρονολογίας*".

67 Βλ. σχετικά, τις παραγράφους 1 και 3 του άρθρου: «1. […]*Στις περιπτώσεις που ο νόμος απαιτεί βεβαίωση του γνησίου της υπογραφής του ενδιαφερομένου, αρκεί η εγκεκριμένη ηλεκτρονική υπογραφή ή η εγκεκριμένη ηλεκτρονική σφραγίδα του ενδιαφερομένου, εφόσον το έγγραφο διακινείται ηλεκτρονικά» […] 3. Τα ηλεκτρονικά έγγραφα υποβάλλονται και γίνονται υποχρεωτικά αποδεκτά, σύμφωνα με τα οριζόμενα στα άρθρα 13 έως 15 του ν. 4727/2020 (Α` 184).*

68 Ομοίως προβλέπεται και στην περίπτωση υποβολής αποδεικτικών στοιχείων σύμφωνα με το άρθρο 80 παρ. 13 του ν.4412/2016 . Βλ. και άρθρο 13 παρ. 1.3.1 της Κ.Υ.Α. ΕΣΗΔΗΣ «*Προμήθειες και Υπηρεσίες*».

69 Σύμφωνα με την περ. ε΄ της παρ. 2 του ν. 2690/1999 (ΚΔΔ), «ε. Για τα αντίγραφα των Φύλλων Εφημερίδας της Κυβερνήσεως (ΦΕΚ) που έχουν προέλθει από πρωτότυπο ΦΕΚ σε έντυπη μορφή ή από ΦΕΚ σε ηλεκτρονική μορφή που έχει καταχωριστεί στην ιστοσελίδα του Εθνικού Τυπογραφείου, ισχύουν ανάλογα οι ρυθμίσεις του άρθρου αυτού..».

70 Ενδεικτικά συμβολαιογραφικές ένορκες βεβαιώσεις ή λοιπά συμβολαιογραφικά έγγραφα.

71 Άρθρο 13 παρ. 1.6 της Κ.Υ.Α. ΕΣΗΔΗΣ «*Προμήθειες και Υπηρεσίες»*

Σε περίπτωση μη υποβολής ενός ή περισσότερων από τα ως άνω στοιχεία και δικαιολογητικά που υποβάλλονται σε έντυπη μορφή, πλην της πρωτότυπης εγγύησης συμμετοχής, η αναθέτουσα αρχή δύναται να ζητήσει τη συμπλήρωση και υποβολή τους, σύμφωνα με το άρθρο 102 του ν. 4412/2016.

Στα αλλοδαπά δημόσια έγγραφα και δικαιολογητικά εφαρμόζεται η Συνθήκη της Χάγης της 5ης.10.1961, που κυρώθηκε με τον ν. 1497/1984 (Α΄188), εφόσον συντάσσονται σε κράτη που έχουν προσχωρήσει στην ως άνω Συνθήκη, άλλως φέρουν προξενική θεώρηση. Απαλλάσσονται από την απαίτηση επικύρωσης (με Apostille ή Προξενική Θεώρηση) αλλοδαπά δημόσια έγγραφα όταν καλύπτονται από διμερείς ή πολυμερείς συμφωνίες που έχει συνάψει η Ελλάδα (ενδεικτικά «Σύμβαση νομικής συνεργασίας μεταξύ Ελλάδας και Κύπρου – 05.03.1984» (κυρωτικός ν.1548/1985, «Σύμβαση περί απαλλαγής από την επικύρωση ορισμένων πράξεων και εγγράφων – 15.09.1977» (κυρωτικός ν.4231/2014)). Επίσης, απαλλάσσονται από την απαίτηση επικύρωσης ή παρόμοιας διατύπωσης δημόσια έγγραφα που εκδίδονται από τις αρχές κράτους μέλους που υπάγονται στον Καν ΕΕ 2016/1191 για την απλούστευση των απαιτήσεων για την υποβολή ορισμένων δημοσίων εγγράφων στην ΕΕ, όπως, ενδεικτικά, το λευκό ποινικό μητρώο, υπό τον όρο ότι τα σχετικά με το γεγονός αυτό δημόσια έγγραφα εκδίδονται για πολίτη της Ένωσης από τις αρχές του κράτους μέλους της ιθαγένειάς του.

Επίσης, γίνονται υποχρεωτικά αποδεκτά ευκρινή φωτοαντίγραφα εγγράφων που έχουν εκδοθεί από αλλοδαπές αρχές και έχουν επικυρωθεί από δικηγόρο, σύμφωνα με τα προβλεπόμενα στην παρ. 2 περ. β του άρθρου 11 του ν. 2690/1999 "Κώδικας Διοικητικής Διαδικασίας", όπως αντικαταστάθηκε ως άνω με το άρθρο 1 παρ.2 του ν.4250/2014.

Οι πρωτότυπες εγγυήσεις συμμετοχής, πλην των εγγυήσεων που εκδίδονται ηλεκτρονικά, προσκομίζονται με ευθύνη του οικονομικού φορέα, σε κλειστό φάκελο, στον οποίο αναγράφεται ο αποστολέας, τα στοιχεία του παρόντος διαγωνισμού και ως παραλήπτης η Επιτροπή Διαγωνισμού, το αργότερο πριν την ημερομηνία και ώρα αποσφράγισης των προσφορών που ορίζεται στην παρ. 3.1 της παρούσας, άλλως η προσφορά απορρίπτεται ως απαράδεκτη μετά από γνώμη της Επιτροπής Διαγωνισμού.

Η προσκόμιση των εγγυήσεων συμμετοχής πραγματοποιείται είτε με κατάθεση του ως άνω φακέλου στην υπηρεσία πρωτοκόλλου της αναθέτουσας αρχής, είτε με την αποστολή του ταχυδρομικώς, επί αποδείξει. Το βάρος απόδειξης της έγκαιρης προσκόμισης το φέρει ο οικονομικός φορέας. Το εμπρόθεσμο αποδεικνύεται με την επίκληση του αριθμού πρωτοκόλλου ή την προσκόμιση του σχετικού αποδεικτικού αποστολής κατά περίπτωση.

Στην περίπτωση που επιλεγεί η αποστολή του φακέλου της εγγύησης συμμετοχής ταχυδρομικώς, ο οικονομικός φορέας αναρτά, εφόσον δεν διαθέτει αριθμό έγκαιρης εισαγωγής του φακέλου του στο πρωτόκολλο της αναθέτουσας αρχής, το αργότερο έως την ημερομηνία και ώρα αποσφράγισης των προσφορών, μέσω της λειτουργικότητας «Επικοινωνία», το σχετικό αποδεικτικό στοιχείο προσκόμισης (αποδεικτικό κατάθεσης σε υπηρεσίες ταχυδρομείου- ταχυμεταφορών), προκειμένου να ενημερώσει την αναθέτουσα αρχή περί της τήρησης της υποχρέωσής του σχετικά με την (εμπρόθεσμη) προσκόμιση της εγγύησης συμμετοχής του στον παρόντα διαγωνισμό.

Εφόσον τα στοιχεία της ηλεκτρονικής προσφοράς του οικονομικού φορέα δεν απαιτείται να υποβληθούν σε πρωτότυπη μορφή κατά τα ανωτέρω, τότε δεν υποβάλλεται φάκελος σε έντυπη μορφή.

Ο κατά τα ανωτέρω φάκελος, κατατίθεται στην έδρα του Δήμου Αγίας Παρασκευής που βρίσκεται επί της Λεωφόρου Μεσογείων 415-417 Τ.Κ. 15343 και συγκεκριμένα στο γραφείο πρωτοκόλλου όπου θα λάβει τον σχετικό αριθμό, και θα διαβιβασθεί υπηρεσιακώς στην αρμόδια επιτροπή.

2.4.3 Περιεχόμενα Φακέλου «Δικαιολογητικά Συμμετοχής- Τεχνική Προσφορά»

2.4.3.1 Δικαιολογητικά Συμμετοχής

Τα στοιχεία και δικαιολογητικά για την συμμετοχή των προσφερόντων στη διαγωνιστική διαδικασία περιλαμβάνουν με ποινή αποκλεισμού τα ακόλουθα υπό α και β στοιχεία:

α) το Ευρωπαϊκό Ενιαίο Έγγραφο Σύμβασης (Ε.Ε.Ε.Σ.), όπως προβλέπεται στις παρ. 1 και 3 του άρθρου 79 του ν. 4412/2016 και τη συνοδευτική υπεύθυνη δήλωση, με την οποία ο οικονομικός φορέας δύναται να διευκρινίζει τις πληροφορίες που παρέχει με το ΕΕΕΣ σύμφωνα με την παρ. 9 του ίδιου άρθρου,

β) εγγύηση συμμετοχής, σύμφωνα με το άρθρο 72 του Ν.4412/2016 (όπως τροποποιήθηκε από το άρθρο 21 του ν. 4782/2021) και τις παραγράφους 2.1.5 και 2.2.2 της παρούσας διακήρυξης.

Οι προσφέροντες συμπληρώνουν το σχετικό πρότυπο ΕΕΕΣ το οποίο έχει αναρτηθεί, σε μορφή αρχείων τύπου XML και PDF, στη διαδικτυακή πύλη www.promitheus.gov.gr του ΕΣΗΔΗΣ και αποτελεί αναπόσπαστο τμήμα της διακήρυξης (Παράρτημα ΙΙΙ).

Η συμπλήρωσή του δύναται να πραγματοποιηθεί με χρήση του υποσυστήματος Promitheus ESPDint, προσβάσιμου μέσω της Διαδικτυακής Πύλης (https://espd.eprocurement.gov.gr/) του ΟΠΣ ΕΣΗΔΗΣ, ή άλλης σχετικής συμβατής πλατφόρμας υπηρεσιών διαχείρισης ηλεκτρονικών ΕΕΕΣ. Οι Οικονομικοί Φορείς δύνανται για τον σκοπό αυτό να αξιοποιήσουν το αντίστοιχο ηλεκτρονικό αρχείο με μορφότυπο XML που αποτελεί επικουρικό στοιχείο των εγγράφων της σύμβασης.

Το συμπληρωμένο από τον Οικονομικό Φορέα ΕΕΕΣ (συμπεριλαμβανομένων των διακριτών ΕΕΕΣ από δανείζοντες εμπειρία ή υπεργολάβους, σύμφωνα με την παράγραφο 2.2.8), καθώς και η τυχόν συνοδευτική αυτού υπεύθυνη δήλωση, υποβάλλονται σύμφωνα με την περίπτωση β΄ ή δ΄ της παραγράφου 2.4.2.5 της παρούσας, σε ψηφιακά υπογεγραμμένο ηλεκτρονικό αρχείο με μορφότυπο PDF.

Το εν λόγω πρότυπο καθώς και η τυχόν συνοδευτική αυτού υπεύθυνη δήλωση, υποβάλλονται ψηφιακά υπογεγραμμένα μέχρι την καταληκτική ημερομηνία υποβολής των προσφορών στην πλατφόρμα του συστήματος αφού συμπληρωθεί από τους προσφέροντες οικονομικούς φορείς σύμφωνα με τις αναρτημένες στον ως άνω διαδικτυακό τόπο οδηγίες- ανακοίνωση της Γενικής Γραμματείας Εμπορίου και Προστασίας Καταναλωτή του Υπουργείου Οικονομίας και Ανάπτυξης "Ευρωπαϊκό Ενιαίο Έγγραφο Σύμβασης (ESPD).

(Αναλυτικές οδηγίες και πληροφορίες για το θεσμικό πλαίσιο, τον τρόπο χρήσης και συμπλήρωσης ηλεκτρονικών ΕΕΕΣ και της χρήση του υποσυστήματος Promitheus ESPDint είναι αναρτημένες σε σχετική θεματική ενότητα στη Διαδικτυακή Πύλη (www.promitheus.gov.gr) του ΟΠΣ ΕΣΗΔΗΣ.)

Οι ενώσεις οικονομικών φορέων που υποβάλλουν κοινή προσφορά, υποβάλλουν το ΕΕΕΣ για κάθε οικονομικό φορέα που συμμετέχει στην ένωση.

Στις διαδικασίες σύναψης δημοσίων συμβάσεων, οι οποίες διενεργούνται μέσω ΕΣΗΔΗΣ, οι πρωτότυπες εγγυήσεις συμμετοχής, πλην των εγγυήσεων που εκδίδονται ηλεκτρονικά, προσκομίζονται με ευθύνη του οικονομικού φορέα, το αργότερο πριν την ημερομηνία και ώρα αποσφράγισης των προσφορών που ορίζεται στην παρ. 3.1.1 της παρούσας, άλλως η προσφορά απορρίπτεται ως απαράδεκτη.

Η προσφορά οικονομικού φορέα που παρέλειψε να προσκομίσει την απαιτούμενη εγγύηση συμμετοχής απορρίπτεται ως απαράδεκτη, μετά από γνώμη του αρμόδιου συλλογικού οργάνου. Η απόφαση απόρριψης της προσφοράς εκδίδεται πριν από την έκδοση οποιασδήποτε άλλης απόφασης σχετικά με την αξιολόγηση των προσφορών για το συγκεκριμένο διαγωνισμό.

2.4.3.2 Τεχνική Προσφορά

Η τεχνική προσφορά καλύπτει όλες τις απαιτήσεις και τις προδιαγραφές που έχουν τεθεί από την αναθέτουσα αρχή με το κεφάλαιο **"Τεχνικές Προδιαγραφές"** του **Παραρτήματος Ι -104/2026 Μελέτη** της Διακήρυξης, περιγράφοντας ακριβώς πώς οι συγκεκριμένες απαιτήσεις και προδιαγραφές πληρούνται. Περιλαμβάνει ιδίως τα έγγραφα και δικαιολογητικά, βάσει των οποίων θα αξιολογηθεί η καταλληλότητα των προσφερόμενων υπηρεσιών, με βάση το κριτήριο ανάθεσης, σύμφωνα με τα αναλυτικώς αναφερόμενα στο ως άνω Παράρτημα[72] [73].

---

[72] Άρθρο 94 του ν. 4412/2016, όπως αυτό τροποποιήθηκε με την παρ. 9 του άρθρου 43 του ν. 4605/2019.

[73] Αυτά περιλαμβάνουν τα αποδεικτικά στοιχεία που τεκμηριώνουν την τεχνική καταλληλότητα των προσφερόμενων υπηρεσιών βάσει των οποίων θα αξιολογηθεί η τεχνική προσφορά. Αναφέρονται υποχρεωτικά τα αποδεικτικά στοιχεία που

Εντούτοις, αν οι τεχνικές προδιαγραφές δεν έχουν αποτυπωθεί στο σύνολό τους στις ειδικές ηλεκτρονικές φόρμες του συστήματος, εκτός από την Τεχνική Προσφορά που παράγεται από το σύστημα, οι συμμετέχοντες θα πρέπει, επί ποινή αποκλεισμού, να υποβάλλουν **και** Τεχνική Προσφορά (ως επισυναπτόμενο ηλεκτρονικό αρχείο με μορφότυπο pdf ηλεκτρονικά υπογεγραμμένο), η οποία πρέπει να συνταχθεί από τους ίδιους σύμφωνα με τον τρόπο, την τάξη, την αρίθμηση και τα χαρακτηριστικά που αναφέρονται στο κεφάλαιο «Τεχνικές προδιαγραφές» της **104/2026** μελέτης της υπηρεσίας, που αποτελεί αναπόσπαστο μέρος της παρούσας (**ΠΑΡΑΡΤΗΜΑ Ι**), προκειμένου να είναι άμεσα αξιολογήσιμη.

Με την τεχνική προσφορά συνυποβάλλονται:

α) τα σχετικά πιστοποιητικά συμμόρφωσης προς τις απαιτήσεις που τίθενται στο ανωτέρω κεφάλαιο «Τεχνικές προδιαγραφές» της **104/2026** μελέτης της υπηρεσίας (**ΠΑΡΑΡΤΗΜΑ Ι**) και

β) υπεύθυνη δήλωση του ν. 1599/86 ότι ο ανάδοχος ευθύνεται για την καλή λειτουργία των προμηθειών/υπηρεσίων και ότι κατά τον χρόνο της εγγυημένης λειτουργίας, οφείλει να προβαίνει στην απαιτούμενη συντήρηση και αποκατάσταση οποιασδήποτε βλάβης του εξοπλισμού.

Οι οικονομικοί φορείς αναφέρουν το τμήμα της σύμβασης που προτίθενται να αναθέσουν υπό μορφή υπεργολαβίας σε τρίτους, καθώς και τους υπεργολάβους που προτείνουν[74].

2.4.4 Περιεχόμενα Φακέλου «Οικονομική Προσφορά» / Τρόπος σύνταξης και υποβολής οικονομικών προσφορών

Η Οικονομική Προσφορά συντάσσεται με βάση το αναγραφόμενο στην παρούσα κριτήριο ανάθεσης βάσει τιμής όπως ορίζεται κατωτέρω:

Η τιμή των υπηρεσιών, της υπηρεσίας μίσθωσης του εξοπλισμού (μίσθωση εξοπλισμού με τοποθέτηση σε πλήρη λειτουργία και τέλος την απεγκατάσταση του εξοπλισμού) καθώς και η τιμή προμήθειας των ειδών δίνεται σε ευρώ ανά μονάδα.

Ο προσφέρων οφείλει να επισυνάψει στην ηλεκτρονική οικονομική προσφορά του, σε μορφή pdf, ηλεκτρονικά υπογεγραμμένο και συμπληρωμένο το υπόδειγμα της οικονομικής προσφοράς του Παραρτήματος ΙΙ, που επισυνάπτεται στην παρούσα διακήρυξη. Σε περίπτωση που υπάρχει ασυμφωνία μεταξύ της οικονομικής προσφοράς του συστήματος και του υποβληθέντος εντύπου, ισχύει το ηλεκτρονικά υπογεγραμμένο έντυπο του Παραρτήματος ΙΙ

Στην τιμή περιλαμβάνονται οι υπέρ τρίτων κρατήσεις, ως και κάθε άλλη επιβάρυνση, σύμφωνα με την κείμενη νομοθεσία, μη συμπεριλαμβανομένου Φ.Π.Α., για την παροχή υπηρεσιών στον τόπο και με τον τρόπο που προβλέπεται στα έγγραφα της σύμβασης.

Οι υπέρ τρίτων κρατήσεις υπόκεινται στο εκάστοτε ισχύον αναλογικό τέλος χαρτοσήμου και στην επ' αυτού εισφορά υπέρ ΟΓΑ.

Οι προσφερόμενες τιμές είναι σταθερές καθ' όλη τη διάρκεια της σύμβασης και δεν αναπροσαρμόζονται.

Ως απαράδεκτες θα απορρίπτονται προσφορές στις οποίες: α) δεν δίνεται τιμή σε ΕΥΡΩ ή καθορίζεται σχέση ΕΥΡΩ προς ξένο νόμισμα, β) δεν προκύπτει με σαφήνεια η προσφερόμενη τιμή, με την επιφύλαξη του άρθρου 102 του ν. 4412/2016 ή γ) η τιμή υπερβαίνει τον προϋπολογισμό της σύμβασης που καθορίζεται και τεκμηριώνεται από την αναθέτουσα αρχή (Παράρτημα Ι της παρούσης).

2.4.5 Χρόνος ισχύος των προσφορών[75]

Οι υποβαλλόμενες προσφορές ισχύουν και δεσμεύουν τους οικονομικούς φορείς για διάστημα **6 μηνών** από την επόμενη της καταληκτικής ημερομηνίας υποβολής προσφορών.

τυχόν προβλέπονται στις τεχνικές προδιαγραφές των προς προμήθεια υπηρεσιών, σύμφωνα με Παράρτημα της διακήρυξης και τυχόν υπόδειγμα τεχνικής προσφοράς.

[74] Βλ. άρθρο 58 του ν. 4412/2016.

[75] Βλ. άρθρο 97 του ν. 4412/2016

Προσφορά η οποία ορίζει χρόνο ισχύος μικρότερο από τον ανωτέρω προβλεπόμενο απορρίπτεται ως μη κανονική.

Η ισχύς της προσφοράς μπορεί να παρατείνεται εγγράφως, εφόσον τούτο ζητηθεί από την αναθέτουσα αρχή, πριν από τη λήξη της, με αντίστοιχη παράταση της εγγυητικής επιστολής συμμετοχής σύμφωνα με τα οριζόμενα στο άρθρο 72 παρ. 1 του ν. 4412/2016 και την παράγραφο 2.2.2. της παρούσας, κατ' ανώτατο όριο για χρονικό διάστημα ίσο με την προβλεπόμενη ως άνω αρχική διάρκεια. Σε περίπτωση αιτήματος της αναθέτουσας αρχής για παράταση της ισχύος της προσφοράς, για τους οικονομικούς φορείς, που αποδέχτηκαν την παράταση, πριν τη λήξη ισχύος των προσφορών τους, οι προσφορές ισχύουν και τους δεσμεύουν για το επιπλέον αυτό χρονικό διάστημα.

Μετά τη λήξη και του παραπάνω ανώτατου ορίου χρόνου παράτασης ισχύος της προσφοράς, τα αποτελέσματα της διαδικασίας ανάθεσης ματαιώνονται, εκτός αν η αναθέτουσα αρχή κρίνει, κατά περίπτωση, αιτιολογημένα, ότι η συνέχιση της διαδικασίας εξυπηρετεί το δημόσιο συμφέρον, οπότε οι οικονομικοί φορείς που συμμετέχουν στη διαδικασία μπορούν να επιλέξουν είτε να παρατείνουν την προσφορά και την εγγύηση συμμετοχής τους, εφόσον τους ζητηθεί πριν την πάροδο του ανωτέρω ανώτατου ορίου παράτασης της προσφοράς τους είτε όχι. Στην τελευταία περίπτωση, η διαδικασία συνεχίζεται με όσους παρατείνουν τις προσφορές τους και αποκλείονται οι λοιποί οικονομικοί φορείς.

Σε περίπτωση που λήξει ο χρόνος ισχύος των προσφορών και δεν ζητηθεί παράταση της προσφοράς, η αναθέτουσα αρχή δύναται με αιτιολογημένη απόφασή της, εφόσον η εκτέλεση της σύμβασης εξυπηρετεί το δημόσιο συμφέρον, να ζητήσει εκ των υστέρων από τους οικονομικούς φορείς που συμμετέχουν στη διαδικασία να παρατείνουν την προσφορά τους.

2.4.6 Λόγοι απόρριψης προσφορών[76]

Η αναθέτουσα αρχή με βάση τα αποτελέσματα του ελέγχου και της αξιολόγησης των προσφορών, απορρίπτει, σε κάθε περίπτωση, προσφορά:

α) η οποία, με την επιφύλαξη του άρθρου 102 του ν. 4412/2016 περί συμπλήρωσης, αποκλίνει από απαράβατους όρους περί σύνταξης και υποβολής της προσφοράς, ή δεν υποβάλλεται εμπρόθεσμα με τον τρόπο και με το περιεχόμενο που ορίζεται στην παρούσα και συγκεκριμένα στις παραγράφους 2.4.1 (Γενικοί όροι υποβολής προσφορών), 2.4.2. (Χρόνος και τρόπος υποβολής προσφορών), 2.4.3. (Περιεχόμενο φακέλων δικαιολογητικών συμμετοχής, τεχνικής προσφοράς), 2.4.4. (Περιεχόμενο φακέλου οικονομικής προσφοράς, τρόπος σύνταξης και υποβολής οικονομικών προσφορών ειδικά ως προς τους όρους, οι οποίοι ρητώς έχουν καθοριστεί επί ποινή αποκλεισμού, στην παρούσα διακήρυξη), 2.4.5. (Χρόνος ισχύος προσφορών), 3.1. (Αποσφράγιση και αξιολόγηση προσφορών), 3.2 (Πρόσκληση υποβολής δικαιολογητικών προσωρινού αναδόχου) της παρούσας,

β) η οποία περιέχει ατελείς, ελλιπείς, ασαφείς ή λανθασμένες πληροφορίες ή τεκμηρίωση, συμπεριλαμβανομένων των πληροφοριών που περιέχονται στο ΕΕΕΣ, εφόσον αυτές δεν επιδέχονται συμπλήρωσης, διόρθωσης, αποσαφήνισης ή διευκρίνισης ή, εφόσον επιδέχονται, δεν έχουν αποκατασταθεί από τον προσφέροντα, εντός της προκαθορισμένης προθεσμίας, σύμφωνα το άρθρο 102 του ν. 4412/2016 και την παρ. 3.1.2.1 της παρούσας διακήρυξης,

γ) για την οποία ο προσφέρων δεν παράσχει τις απαιτούμενες εξηγήσεις, εντός της προκαθορισμένης προθεσμίας ή η εξήγηση δεν είναι αποδεκτή από την αναθέτουσα αρχή σύμφωνα με την παρ. 3.1.2.1 της παρούσας και τα άρθρα 102 και 103 του ν. 4412/2016,

δ) η οποία είναι εναλλακτική προσφορά

ε) η οποία υποβάλλεται από έναν προσφέροντα που έχει υποβάλλει δύο ή περισσότερες προσφορές. Ο περιορισμός αυτός ισχύει, υπό τους όρους της παραγράφου 2.2.3.4 περ.γ της παρούσας (περ. γ΄ της παρ. 4 του άρθρου73 του ν. 4412/2016) και στην περίπτωση ενώσεων οικονομικών φορέων με κοινά μέλη, καθώς και στην περίπτωση οικονομικών φορέων που συμμετέχουν είτε αυτοτελώς είτε ως μέλη ενώσεων.

στ) η οποία είναι υπό αίρεση,

[76] Άρθρο 91 του ν. 4412/2016

ζ) η οποία θέτει όρο αναπροσαρμογής,

η) για την οποία ο προσφέρων δεν παράσχει, εντός αποκλειστικής προθεσμίας είκοσι (20) ημερών από την κοινοποίηση σε αυτόν σχετικής πρόσκλησης της αναθέτουσας αρχής, εξηγήσεις αναφορικά με την τιμή ή το κόστος που προτείνει σε αυτήν, στην περίπτωση που η προσφορά του φαίνεται ασυνήθιστα χαμηλή σε σχέση με τα αγαθά, σύμφωνα με την παρ. 1 του άρθρου 88 του ν.4412/2016,

θ) εφόσον διαπιστωθεί ότι είναι ασυνήθιστα χαμηλή διότι δε συμμορφώνεται με τις ισχύουσες υποχρεώσεις της παρ. 2 του άρθρου 18 του ν.4412/2016,

ι) η οποία παρουσιάζει αποκλίσεις ως προς τους όρους και τις τεχνικές προδιαγραφές της σύμβασης,

ια) η οποία παρουσιάζει ελλείψεις ως προς τα δικαιολογητικά που ζητούνται από τα έγγραφα της παρούσας διακήρυξης, εφόσον αυτές δεν θεραπευτούν από τον προσφέροντα με την υποβολή ή τη συμπλήρωσή τους, εντός της προκαθορισμένης προθεσμίας, σύμφωνα με τα άρθρα 102 και 103 του ν.4412/2016,

ιβ) εάν από τα δικαιολογητικά του άρθρου 103 του ν. 4412/2016, που προσκομίζονται από τον προσωρινό ανάδοχο, δεν αποδεικνύεται η μη συνδρομή των λόγων αποκλεισμού της παραγράφου 2.2.3 της παρούσας ή η πλήρωση μιας ή περισσότερων από τις απαιτήσεις των κριτηρίων ποιοτικής επιλογής, σύμφωνα με τις παραγράφους 2.2.4. επ., περί κριτηρίων επιλογής,

ιγ) εάν κατά τον έλεγχο των ως άνω δικαιολογητικών του άρθρου 103 του ν.4412/2016, διαπιστωθεί ότι τα στοιχεία που δηλώθηκαν, σύμφωνα με το άρθρο 79 του ν. 4412/2016, είναι εκ προθέσεως απατηλά, ή ότι έχουν υποβληθεί πλαστά αποδεικτικά στοιχεία.

3. ΔΙΕΝΕΡΓΕΙΑ ΔΙΑΔΙΚΑΣΙΑΣ - ΑΞΙΟΛΟΓΗΣΗ ΠΡΟΣΦΟΡΩΝ

3.1 Αποσφράγιση και αξιολόγηση προσφορών

3.1.1 Ηλεκτρονική αποσφράγιση προσφορών[77]

Το πιστοποιημένο στο ΕΣΗΔΗΣ, για την αποσφράγιση των προσφορών αρμόδιο όργανο της Αναθέτουσας Αρχής, ήτοι η επιτροπή διενέργειας/επιτροπή αξιολόγησης, **εφεξής Επιτροπή Διαγωνισμού**, προβαίνει στην έναρξη της διαδικασίας ηλεκτρονικής αποσφράγισης των φακέλων των προσφορών, κατά το άρθρο 100 του ν. 4412/2016, ακολουθώντας τα εξής στάδια:

- Ηλεκτρονική Αποσφράγιση του (υπό)φακέλου «Δικαιολογητικά Συμμετοχής-Τεχνική Προσφορά» και του (υπό)φακέλου «Οικονομική Προσφορά», την **26η Οκτωβρίου 2026 και ώρα 1:00μ.μ.**

Στο στάδιο αυτό τα στοιχεία των προσφορών που αποσφραγίζονται είναι προσβάσιμα μόνο στα μέλη της Επιτροπής Διαγωνισμού και την αναθέτουσα αρχή.

3.1.2 Αξιολόγηση προσφορών

3.1.2.1 Μετά την κατά περίπτωση ηλεκτρονική αποσφράγιση των προσφορών η αναθέτουσα αρχή προβαίνει στην αξιολόγηση αυτών, μέσω των αρμόδιων πιστοποιημένων στο ΕΣΗΔΗΣ οργάνων της[78], εφαρμοζόμενων κατά τα λοιπά των κειμένων διατάξεων.

Η αναθέτουσα αρχή, τηρώντας τις αρχές της ίσης μεταχείρισης και της διαφάνειας, ζητεί από τους προσφέροντες οικονομικούς φορείς, όταν οι πληροφορίες ή η τεκμηρίωση που πρέπει να υποβάλλονται είναι ή εμφανίζονται ελλιπείς ή λανθασμένες, συμπεριλαμβανομένων εκείνων στο ΕΕΕΣ, ή όταν λείπουν συγκεκριμένα έγγραφα, να υποβάλλουν, να συμπληρώνουν, να αποσαφηνίζουν ή να ολοκληρώνουν τις σχετικές πληροφορίες ή τεκμηρίωση, εντός προθεσμίας όχι μικρότερης των δέκα (10) ημερών και όχι μεγαλύτερης των είκοσι (20) ημερών από την ημερομηνία κοινοποίησης σε αυτούς της σχετικής πρόσκλησης. Η συμπλήρωση ή η αποσαφήνιση ζητείται και γίνεται αποδεκτή υπό την προϋπόθεση ότι δεν τροποποιείται η προσφορά του οικονομικού φορέα και ότι αφορά σε στοιχεία ή δεδομένα, των οποίων είναι αντικειμενικά εξακριβώσιμος ο προγενέστερος χαρακτήρας σε σχέση με το πέρας της καταληκτικής προθεσμίας παραλαβής προσφορών. Τα ανωτέρω ισχύουν κατ΄ αναλογίαν και για τυχόν ελλείπουσες δηλώσεις, υπό την προϋπόθεση ότι βεβαιώνουν γεγονότα αντικειμενικώς εξακριβώσιμα[79].

[Επισημαίνεται ότι οι διευκρινίσεις/ συμπληρώσεις, κατ΄εφαρμογή της παρούσας παραγράφου, σύμφωνα με τα οριζόμενα στις διατάξεις του άρθρου 102 του ν.4412/2016, ζητούνται από την αρμόδια Επιτροπή Αξιολόγησης των Προσφορών (Επιτροπή Διενεργείας Διαγωνισμού), μέσω της λειτουργικότητας «Επικοινωνία»:

- *είτε από την Επιτροπή, μέσω του πιστοποιμένου χρήστη της παρούσας ηλεκτρονικής διαδικασίας (χειριστή του διαγωνισμού), χωρίς τη σύνταξη διακριτού εγγράφου*

- *είτε, με αποστολή διακριτού εγγράφου της Επιτροπής, μέσω του πιστοποιμένου χρήστη της παρούσας ηλεκτρονικής διαδικασίας (χειριστή του διαγωνισμού), χωρίς, στην περίπτωση αυτή, να απαιτείται περαιτέρω έγκρισή του από το αποφαινόμενο όργανο.*

Σημειώνεται ότι, όσο διαρκεί η διαδικασία αξιολόγησης των προσφορών και μέχρι την αποστολή των σχετικών πρακτικών της Επιτροπής στον χειριστή του διαγωνισμού, προς έκδοση των οικείων αποφάσεων,

---

[77] Άρθρο 100 του ν. 4412/2016 και άρθρο 16 ΚΥΑ ΕΣΗΔΗΣ Προμήθειες και Υπηρεσίες

[78] Στο πλαίσιο των διαδικασιών ανάθεσης δημοσίων συμβάσεων, τα όργανα που γνωμοδοτούν προς τα αποφαινόμενα όργανα ((επιτροπή διενέργειας/επιτροπή αξιολόγησης) ελέγχουν, σύμφωνα με την παρ. 1 του άρθρου 221 του ν. 4412/2016, την καταλληλότητα των προσφερόντων, αξιολογούν τις προσφορές, εισηγούνται τον αποκλεισμό τους από τη διαδικασία, την απόρριψη των προσφορών, την κατακύρωση των αποτελεσμάτων, την αποδέσμευση ή κατάπτωση των εγγυήσεων, τη ματαίωση της διαδικασίας και γνωμοδοτούν για κάθε άλλο θέμα που ανακύπτει κατά τη διαδικασία ανάθεσης.

[79] Άρθρο 102 του ν. 4412/2016. Πρβλ. και έκθεση συνεπειών ρυθμίσεων επί του ως άνω άρθρου 42 του ν. 4781/2021

οι διευκρινίσεις ζητούνται από την Επιτροπή και δεν υπόκεινται σε προηγούμενη έγκριση του αποφαινόμενου οργάνου.

Σε κάθε περίπτωση, μετά την ολοκλήρωση της διαδικασίας αξιολόγησης εκ μέρους της Επιτροπής και τη διαβίβαση των σχετικών πρακτικών προς το αποφαινόμενο όργανο, το τελευταίο δύναται, κατά την κρίση του, να ζητεί διευκρινίσεις από τους προσφέροντες για στοιχεία των προσφορών, για τα οποία δεν ζητήθηκαν, είτε ακόμη και για στοιχεία, για τα οποία έχει ήδη γνωμοδοτήσει σχετικώς η Επιτροπή.

Το αποφαινόμενο όργανο διατηρεί το δικαίωμα να αναπέμψει στην Επιτροπή προς εξέταση και περαιτέρω διευκρινίσεις οποιοδήποτε ζήτημα χρήζει, κατά την κρίση του, διευκρινίσεων/ συμπληρώσεων.

Τα ανωτέρω ισχύουν και ως προς τα αιτήματα παροχής διευκρινίσεων-συμπληρώσεων, σε περιπτώσεις ασυνήθιστα χαμηλών προσφορών, καθώς και στο στάδιο της υποβολής των δικαιολογητικών κατακύρωσης του προσωρινού αναδόχου].[80]

Ειδικότερα :

α) Η Επιτροπή Διαγωνισμού εξετάζει αρχικά την υποβολή της εγγύησης συμμετοχής, σύμφωνα με την παράγραφο 1 του άρθρου 72. Σε περίπτωση παράλειψης υποβολής, είτε της εγγύησης συμμετοχής ηλεκτρονικής έκδοσης, μέχρι την καταληκτική ημερομηνία υποβολής προσφορών, είτε του πρωτοτύπου της έντυπης εγγύησης συμμετοχής, μέχρι την ημερομηνία και ώρα αποσφράγισης, η Επιτροπή Διαγωνισμού συντάσσει πρακτικό, με το οποίο εισηγείται την απόρριψη της προσφοράς ως απαράδεκτης.

Στη συνέχεια εκδίδεται από την αναθέτουσα αρχή απόφαση, με την οποία επικυρώνεται το ανωτέρω πρακτικό. Η απόφαση απόρριψης της προσφοράς του παρόντος εδαφίου εκδίδεται πριν από την έκδοση οποιασδήποτε άλλης απόφασης σχετικά με την αξιολόγηση των προσφορών της οικείας διαδικασίας ανάθεσης σύμβασης και κοινοποιείται σε όλους τους προσφέροντες, μέσω της λειτουργικότητας της «Επικοινωνίας» του ηλεκτρονικού διαγωνισμού στο ΕΣΗΔΗΣ.

Κατά της εν λόγω απόφασης χωρεί προδικαστική προσφυγή, σύμφωνα με τα οριζόμενα στην παράγραφο 3.4 της παρούσας.

Η αναθέτουσα αρχή επικοινωνεί παράλληλα με τους φορείς που φέρονται να έχουν εκδώσει τις εγγυητικές επιστολές, προκειμένου να διαπιστώσει την εγκυρότητά τους[81]*.*

β) Μετά την έκδοση της ανωτέρω απόφασης, η Επιτροπή Διαγωνισμού προβαίνει αρχικά στον έλεγχο των δικαιολογητικών συμμετοχής και εν συνεχεία στην αξιολόγηση των τεχνικών προσφορών των προσφερόντων, τα δικαιολογητικά συμμετοχής των οποίων έκρινε πλήρη. Η αξιολόγηση γίνεται σύμφωνα με τους όρους της παρούσας και η διαδικασία αξιολόγησης ολοκληρώνεται με την καταχώριση σε πρακτικό των προσφερόντων, των αποτελεσμάτων του ελέγχου και της αξιολόγησης των δικαιολογητικών συμμετοχής και των τεχνικών προσφορών[82]*.*

γ) Στη συνέχεια, η Επιτροπή Διαγωνισμού προβαίνει στην αξιολόγηση των οικονομικών προσφορών των προσφερόντων, τα δικαιολογητικά συμμετοχής και η τεχνική προσφορά των οποίων κρίθηκαν αποδεκτά, συντάσσει πρακτικό στο οποίο καταχωρίζονται οι οικονομικές προσφορές κατά σειρά μειοδοσίας και εισηγείται αιτιολογημένα την αποδοχή ή απόρριψή τους, την κατάταξη των προσφορών και την ανάδειξη του προσωρινού αναδόχου.

Εάν οι προσφορές φαίνονται ασυνήθιστα χαμηλές σε σχέση με το αντικείμενο της σύμβασης, η αναθέτουσα αρχή απαιτεί από τους οικονομικούς φορείς, μέσω της λειτουργικότητας της «Επικοινωνίας» του ηλεκτρονικού διαγωνισμού στο ΕΣΗΔΗΣ, να εξηγήσουν την τιμή ή το κόστος που προτείνουν στην προσφορά τους, εντός αποκλειστικής προθεσμίας, κατά ανώτατο όριο είκοσι (20) ημερών από την κοινοποίηση της σχετικής πρόσκλησης. Στην περίπτωση αυτή εφαρμόζονται τα άρθρα 88 και 89 ν. 4412/2016. Εάν τα παρεχόμενα στοιχεία δεν εξηγούν κατά τρόπο ικανοποιητικό το χαμηλό επίπεδο της τιμής ή του κόστους που προτείνεται, η προσφορά απορρίπτεται ως μη κανονική. [Σε κάθε περίπτωση η

---

[80] Βλ. άρθρα 100 του ν. 4412/2016, σε συνδυασμό με άρθρο 16 παρ. 3.2 της «ΚΥΑ ΕΣΗΔΗΣ Προμήθειες και Υπηρεσίες»

[81] Άρθρο 72 παρ. 13 του ν. 4412/2016

[82] Η αναθέτουσα αρχή δύναται να εγκρίνει το πρακτικό αυτό με εσωτερική της απόφαση

κρίση της Α.Α. σχετικά με τις ασυνήθιστα χαμηλές προσφορές και την αποδοχή ή όχι των σχετικών εξηγήσεων εκ μέρους των προσφερόντων ενσωματώνεται στην κατωτέρω ενιαία απόφαση[83]]

Στην περίπτωση ισότιμων προσφορών η αναθέτουσα αρχή επιλέγει τον ανάδοχο με κλήρωση μεταξύ των οικονομικών φορέων που υπέβαλαν ισότιμες προσφορές. Η κλήρωση γίνεται ενώπιον της Επιτροπής του Διαγωνισμού και παρουσία των οικονομικών φορέων που υπέβαλαν τις ισότιμες προσφορές.[84] [Επισημαίνεται, ότι τα αποτελέσματα της κλήρωσης ενσωματώνονται ομοίως στην κατωτέρω ενιαία απόφαση]

Στη συνέχεια, εφόσον το αποφαινόμενο όργανο της αναθέτουσας αρχής εγκρίνει τα ανωτέρω πρακτικά, εκδίδεται απόφαση για τα αποτελέσματα όλων των ως άνω σταδίων[85] («Δικαιολογητικά Συμμετοχής», «Τεχνική Προσφορά» και «Οικονομική Προσφορά») και η αναθέτουσα αρχή προσκαλεί εγγράφως, μέσω της λειτουργικότητας της «Επικοινωνίας» του ηλεκτρονικού διαγωνισμού στο ΕΣΗΔΗΣ, τον πρώτο σε κατάταξη μειοδότη στον οποίον πρόκειται να γίνει η κατακύρωση («προσωρινός ανάδοχος») να υποβάλει τα δικαιολογητικά κατακύρωσης, σύμφωνα με όσα ορίζονται στο άρθρο 103 και την παράγραφο 3.2 της παρούσας, περί πρόσκλησης για υποβολή δικαιολογητικών. Η απόφαση έγκρισης των πρακτικών δεν κοινοποιείται στους προσφέροντες, δεν αναρτάται στο ΚΗΜΔΗΣ και στη «ΔΙΑΥΓΕΙΑ» και ενσωματώνεται στην απόφαση κατακύρωσης.[86]

Σε κάθε περίπτωση, όταν έχει υποβληθεί εξ αρχής μία προσφορά, τα αποτελέσματα όλων των σταδίων της διαδικασίας ανάθεσης, ήτοι Δικαιολογητικών Συμμετοχής, Τεχνικής Προσφοράς και Οικονομικής Προσφοράς, επικυρώνονται με την απόφαση κατακύρωσης του άρθρου 105 του ν. 4412/2016, σύμφωνα με την παράγραφο 3.3 της παρούσας, που εκδίδεται μετά το πέρας και του τελευταίου σταδίου της διαδικασίας. Κατά της ανωτέρω απόφασης χωρεί προδικαστική προσφυγή ενώπιον της ΕΑΔΗΣΥ σύμφωνα με όσα προβλέπονται στην παράγραφο 3.4 της παρούσας[87].

3.2 Πρόσκληση υποβολής δικαιολογητικών προσωρινού αναδόχου[88] - Δικαιολογητικά προσωρινού αναδόχου

Μετά την αξιολόγηση των προσφορών, η αναθέτουσα αρχή αποστέλλει σχετική ηλεκτρονική πρόσκληση στον προσφέροντα, στον οποίο πρόκειται να γίνει η κατακύρωση («προσωρινό ανάδοχο»), μέσω της λειτουργικότητας της «Επικοινωνίας» του ηλεκτρονικού διαγωνισμού στο ΕΣΗΔΗΣ και τον καλεί να υποβάλει, εντός προθεσμίας δέκα (10) ημερών από την κοινοποίηση της σχετικής έγγραφης ειδοποίησης σε αυτόν, τα αποδεικτικά έγγραφα νομιμοποίησης και τα πρωτότυπα ή αντίγραφα όλων των δικαιολογητικών που περιγράφονται στην παράγραφο 2.2.9.2. της παρούσας Διακήρυξης, ως αποδεικτικά στοιχεία για τη μη συνδρομή των λόγων αποκλεισμού της παραγράφου 2.2.3 της Διακήρυξης, καθώς και για την πλήρωση των κριτηρίων ποιοτικής επιλογής των παραγράφων 2.2.4 - 2.2.8 αυτής.

Ειδικότερα, το σύνολο των στοιχείων και δικαιολογητικών της ως άνω παραγράφου αποστέλλονται από τον προσωρινό ανάδοχο σε μορφή ηλεκτρονικών αρχείων με μορφότυπο PDF, σύμφωνα με τα ειδικώς οριζόμενα στην παράγραφο 2.4.2.5 της παρούσας.

Εντός της προθεσμίας υποβολής των δικαιολογητικών κατακύρωσης και το αργότερο έως την τρίτη εργάσιμη ημέρα από την καταληκτική ημερομηνία ηλεκτρονικής υποβολής των δικαιολογητικών κατακύρωσης, προσκομίζονται, με ευθύνη του οικονομικού φορέα, στην αναθέτουσα αρχή, σε έντυπη μορφή και σε κλειστό φάκελο, στον οποίο αναγράφεται ο αποστολέας, τα στοιχεία του Διαγωνισμού και ως παραλήπτης η Επιτροπή Διαγωνισμού, τα στοιχεία και δικαιολογητικά, τα οποία απαιτείται να

---

83 Επισημαίνεται ότι στις γνωμοδοτικές αρμοδιότητες της Επιτροπής Διαγωνισμού ανήκει ο ουσιαστικός έλεγχος και η αξιολόγηση των προσφορών, συμπεριλαμβανομένου και του ζητήματος της απόρριψης προσφορών ως ασυνήθιστα χαμηλών. Βλ και απόφαση ΣτΕ ΕΑ 184/2020

84 Άρθρο 90 παρ. 1 του ν. 4412/2016.

85 Άρθρο 100 παρ. 2 του ν. 4412/2016

86 Βλ. άρθρο 100 παρ. 2 του ν. 4412/2016, σε συνδυασμό με άρθρο 10 παρ. 1 περ. ζ της ΚΥΑ ΚΗΜΔΗΣ]

87 Άρθρο 100 παρ. 6 του ν. 4412/2016

88 Βλ. άρθρο 103 του ν. 4412/2016

προσκομιστούν σε έντυπη μορφή (ως πρωτότυπα ή ακριβή αντίγραφα), σύμφωνα με τα προβλεπόμενα στις διατάξεις της ως άνω παραγράφου 2.4.2.5[89].

Αν δεν προσκομιστούν τα παραπάνω δικαιολογητικά ή υπάρχουν ελλείψεις σε αυτά που υποβλήθηκαν, η αναθέτουσα αρχή καλεί τον προσωρινό ανάδοχο να προσκομίσει τα ελλείποντα δικαιολογητικά ή να συμπληρώσει τα ήδη υποβληθέντα ή να παράσχει διευκρινίσεις, κατά το άρθρο 102 του ν. 4412/2016, εντός δέκα (10) ημερών από την κοινοποίηση της σχετικής πρόσκλησης σε αυτόν.

Ο προσωρινός ανάδοχος δύναται να υποβάλει προς την αναθέτουσα αρχή, μέσω της λειτουργικότητας της «Επικοινωνίας» του ηλεκτρονικού διαγωνισμού στο ΕΣΗΔΗΣ, αίτημα για παράταση της ως άνω προθεσμίας, συνοδευόμενο από αποδεικτικά έγγραφα περί αίτησης χορήγησης δικαιολογητικών προσωρινού αναδόχου. Στην περίπτωση αυτή η αναθέτουσα αρχή παρατείνει την προθεσμία υποβολής τους, για όσο χρόνο απαιτηθεί για τη χορήγησή τους από τις αρμόδιες δημόσιες αρχές. Ο προσωρινός ανάδοχος μπορεί να αξιοποιεί τη δυνατότητα αυτή τόσο εντός της αρχικής προθεσμίας για την υποβολή δικαιολογητικών, όσο και εντός της προθεσμίας για την προσκόμιση ελλειπόντων ή τη συμπλήρωση ήδη υποβληθέντων δικαιολογητικών, κατά την έννοια του άρθρου 102 του ν. 4412/2016, όπως προβλέπεται ανωτέρω. Η παρούσα ρύθμιση εφαρμόζεται αναλόγως και όταν η αναθέτουσα αρχή ζητήσει την προσκόμιση των δικαιολογητικών κατά τη διαδικασία αξιολόγησης των προσφορών ή αιτήσεων συμμετοχής και πριν από το στάδιο κατακύρωσης, κατ΄ εφαρμογή της διάταξης του πρώτου εδαφίου της παρ. 5 του άρθρου 79 του ν. 4412/2016, τηρουμένων των αρχών της ίσης μεταχείρισης και της διαφάνειας.[90]

Απορρίπτεται η προσφορά του προσωρινού αναδόχου, καταπίπτει υπέρ της αναθέτουσας αρχής η εγγύηση συμμετοχής του και η κατακύρωση γίνεται στον προσφέροντα που υπέβαλε την αμέσως επόμενη πλέον συμφέρουσα από οικονομική άποψη προσφορά, τηρουμένης της ανωτέρω διαδικασίας, εάν:

i) κατά τον έλεγχο των παραπάνω δικαιολογητικών διαπιστωθεί ότι τα στοιχεία που δηλώθηκαν με το Ευρωπαϊκό Ενιαίο Έγγραφο Σύμβασης (ΕΕΕΣ) είναι εκ προθέσεως απατηλά, ή έχουν υποβληθεί πλαστά αποδεικτικά στοιχεία , ή

ii) δεν υποβληθούν στο προκαθορισμένο χρονικό διάστημα τα απαιτούμενα πρωτότυπα ή αντίγραφα των παραπάνω δικαιολογητικών, ή

iii) από τα δικαιολογητικά που προσκομίστηκαν νομίμως και εμπροθέσμως, δεν αποδεικνύεται η μη συνδρομή των λόγων αποκλεισμού σύμφωνα με την παράγραφο 2.2.3 (λόγοι αποκλεισμού) ή η πλήρωση μιας ή περισσότερων από τις απαιτήσεις των κριτηρίων ποιοτικής επιλογής, σύμφωνα με τις παραγράφους 2.2.4 έως 2.2.8 (κριτήρια ποιοτικής επιλογής) της παρούσας

Σε περίπτωση έγκαιρης και προσήκουσας ενημέρωσης της αναθέτουσας αρχής για μεταβολές στις προϋποθέσεις, τις οποίες ο προσωρινός ανάδοχος είχε δηλώσει με το Ευρωπαϊκό Ενιαίο Έγγραφο Σύμβασης (ΕΕΕΣ) ότι πληροί, οι οποίες (μεταβολές) είτε επήλθαν, είτε έλαβε γνώση αυτών μετά τη δήλωση και μέχρι την ημέρα της σύναψης της σύμβασης (οψιγενείς μεταβολές), δεν καταπίπτει υπέρ της αναθέτουσας αρχής η εγγύηση συμμετοχής του[91].

Αν κανένας από τους προσφέροντες δεν υποβάλει αληθή ή ακριβή δήλωση **ή** δεν προσκομίσει ένα ή περισσότερα από τα απαιτούμενα έγγραφα και δικαιολογητικά **ή** δεν αποδείξει ότι: α) δεν βρίσκεται σε μία από τις καταστάσεις της παραγράφου 2.2.3 της παρούσας Διακήρυξης και β) πληροί τα σχετικά κριτήρια ποιοτικής επιλογής τα οποία έχουν καθοριστεί σύμφωνα με τις παραγράφους 2.2.4 -2.2.8 της παρούσας Διακήρυξης, η διαδικασία ματαιώνεται.

Η διαδικασία ελέγχου των παραπάνω δικαιολογητικών ολοκληρώνεται με τη σύνταξη πρακτικού από την Επιτροπή του Διαγωνισμού, στο οποίο αναγράφεται η τυχόν συμπλήρωση δικαιολογητικών σύμφωνα με όσα ορίζονται ανωτέρω (παράγραφος 3.1.2.1.) και τη διαβίβασή του στο αποφαινόμενο όργανο της αναθέτουσας αρχής για τη λήψη απόφασης είτε για την κατακύρωση της σύμβασης είτε για τη ματαίωση της διαδικασίας.

---

[89] Βλ. άρθρο 17 της ΚΥΑ ΕΣΗΔΗΣ Προμήθειες και Υπηρεσίες

[90] Βλ. ομοίως όπως ανωτέρω, άρθρο 103 παρ. 2 του ν. 4412/2016.

[91] Άρθρο 104 παρ. 2 και 3 του ν. 4412/2016.

3.3 Κατακύρωση - σύναψη σύμβασης

3.3.1. Τα αποτελέσματα του ελέγχου των παραπάνω δικαιολογητικών κατακύρωσης και της εισήγησης της Επιτροπής επικυρώνονται με την απόφαση κατακύρωσης, στην οποία ενσωματώνεται η απόφαση έγκρισης των πρακτικών των περ. α & β της παρ. 2 του άρθρου 100 του ν. 4412/2016 (περί αξιολόγησης των δικαιολογητικών συμμετοχής, της τεχνικής και της οικονομικής προσφοράς).

Η αναθέτουσα αρχή κοινοποιεί, μέσω της λειτουργικότητας της «Επικοινωνίας», του διαγωνισμού στο ΕΣΗΔΗΣ, σε όλους τους οικονομικούς φορείς που έλαβαν μέρος στη διαδικασία ανάθεσης, εκτός από όσους αποκλείστηκαν οριστικά δυνάμει της παρ. 1 του άρθρου 72 του ν. 4412/2016, την απόφαση κατακύρωσης, στην οποία αναφέρονται υποχρεωτικά οι προθεσμίες για την αναστολή της σύναψης σύμβασης, σύμφωνα με τα άρθρα 360 έως 372 του ν. 4412/2016, μαζί με αντίγραφο όλων των πρακτικών της διαδικασίας ελέγχου και αξιολόγησης των προσφορών, επιπλέον δε, αναρτά τα δικαιολογητικά του προσωρινού αναδόχου στα «Συνημμένα Ηλεκτρονικού Διαγωνισμού». Μετά την έκδοση και κοινοποίηση της απόφασης κατακύρωσης, οι προσφέροντες λαμβάνουν γνώση των λοιπών συμμετασχόντων στη διαδικασία και των στοιχείων που υποβλήθηκαν από αυτούς, με ενέργειες της αναθέτουσας αρχής . Κατά της απόφασης κατακύρωσης χωρεί προδικαστική προσφυγή ενώπιον της ΕΑΔΗΣΥ, σύμφωνα με την παράγραφο 3.4 της παρούσας. Δεν επιτρέπεται η άσκηση άλλης διοικητικής προσφυγής κατά της ανωτέρω απόφασης.

3.4 Προδικαστικές Προσφυγές - Προσωρινή και Οριστική Δικαστική Προστασία

1. Κάθε ενδιαφερόμενος ο οποίος έχει ή είχε συμφέρον να του ανατεθεί η συγκεκριμένη δημόσια σύμβαση και έχει ή είχε υποστεί ή ενδέχεται να υποστεί ζημία από εκτελεστή πράξη ή παράλειψη της αναθέτουσας αρχής κατά παράβαση της νομοθεσίας της Ευρωπαϊκής Ένωσης ή της εσωτερικής νομοθεσίας, υποχρεούται, πριν από την υποβολή των προβλεπόμενων στον Τίτλο 3 του Βιβλίου IV ένδικων βοηθημάτων, να ασκήσει προδικαστική προσφυγή ενώπιον της ΑΕΠΠ κατά της σχετικής πράξης ή παράλειψης της αναθέτουσας αρχής.

2. Η άσκηση της προδικαστικής προσφυγής αποτελεί προϋπόθεση για την άσκηση των ένδικων βοηθημάτων του Τίτλου 3 κατά των εκτελεστών πράξεων ή παραλείψεων των αναθετουσών αρχών.

3. Δεν επιτρέπεται η άσκηση άλλης διοικητικής προσφυγής κατά των εκτελεστών πράξεων ή παραλείψεων της αναθέτουσας αρχής κατά τη διαδικασία της ανάθεσης δημόσιων συμβάσεων εκτός από την προδικαστική προσφυγή της παραγράφου 1.

Σε περίπτωση προσφυγής κατά πράξης της αναθέτουσας αρχής, η προθεσμία για την άσκηση της προδικαστικής προσφυγής είναι:

(α) δέκα (10) ημέρες από την κοινοποίηση της προσβαλλόμενης πράξης στον ενδιαφερόμενο οικονομικό φορέα αν η πράξη κοινοποιήθηκε με ηλεκτρονικά μέσα ή

(β) δεκαπέντε (15) ημέρες από την κοινοποίηση της προσβαλλόμενης πράξης σε αυτόν αν χρησιμοποιήθηκαν άλλα μέσα επικοινωνίας, ή

(γ) δέκα (10) ημέρες από την πλήρη, πραγματική ή τεκμαιρόμενη, γνώση της πράξης που βλάπτει τα συμφέροντα του ενδιαφερόμενου οικονομικού φορέα.

Ειδικά για την άσκηση προσφυγής κατά διακήρυξης διαγωνισμού επιτρέπεται μέχρι και δεκαπέντε (15) ημέρες από τη δημοσίευσή της στο ΚΗΜΔΗΣ. Η ως άνω προθεσμία ισχύει και για κάθε τροποποίηση της διακήρυξης.

Σε περίπτωση παράλειψης που αποδίδεται στην αναθέτουσα αρχή, η προθεσμία για την άσκηση της προδικαστικής προσφυγής είναι δεκαπέντε (15) ημέρες από την επομένη της συντέλεσης της προσβαλλόμενης παράλειψης .

Οι προθεσμίες άσκησης των προδικαστικών προσφυγών και των παρεμβάσεων αρχίζουν από την επομένη της ημέρας της προαναφερθείσας κατά περίπτωση κοινοποίησης ή γνώσης και λήγουν όταν περάσει ολόκληρη η τελευταία ημέρα και ώρα 23:59:59 και, αν αυτή είναι εξαιρετέα ή Σάββατο, όταν περάσει ολόκληρη η επομένη εργάσιμη ημέρα και ώρα 23:59:59.

Η προδικαστική προσφυγή συντάσσεται υποχρεωτικά με τη χρήση του τυποποιημένου εντύπου του Παραρτήματος Ι του π.δ/τος 39/2017 και κατατίθεται ηλεκτρονικά μέσω της λειτουργικότητας «Επικοινωνία» στην ηλεκτρονική περιοχή του συγκεκριμένου διαγωνισμού, επιλέγοντας την ένδειξη «Προδικαστική Προσφυγή» σύμφωνα με το άρθρο 18 της Κ.Υ.Α. Προμήθειες και Υπηρεσίες.

Η προδικαστική προσφυγή κατατίθεται ηλεκτρονικά στον ηλεκτρονικό τόπο του διαγωνισμού. Σε περίπτωση που η διαγωνιστική διαδικασία δεν διενεργείται μέσω του ΕΣΗΔΗΣ, η προδικαστική προσφυγή κατατίθεται στην ΕΑΔΗΣΥ. Σε περίπτωση τεχνικής αδυναμίας λειτουργίας του ΕΣΗΔΗΣ, η οποία ανακοινώνεται και πιστοποιείται εκ των προτέρων, για τις δημόσιες συμβάσεις προμηθειών και υπηρεσιών από τη Διεύθυνση Διαχείρισης, Ανάπτυξης και Υποστήριξης του ΕΣΗΔΗΣ του Υπουργείου Ψηφιακής Διακυβέρνησης, αναστέλλονται για το αντίστοιχο διάστημα οι σχετικές προθεσμίες. Σε περίπτωση αιφνίδιας τεχνικής αδυναμίας του ΕΣΗΔΗΣ, το προηγούμενο εδάφιο δεν εφαρμόζεται και η προσφυγή κατατίθεται στην ΕΑΔΗΣΥ με μήνυμα ηλεκτρονικού ταχυδρομείου, η δε τεχνική αδυναμία πιστοποιείται, εκ των υστέρων. Η προδικαστική προσφυγή περιέχει τις νομικές και πραγματικές αιτιάσεις που δικαιολογούν το αίτημά της. Η έκταση της προσφυγής δεν υπερβαίνει το όριο των είκοσι πέντε (25) σελίδων. Υπέρβαση του ορίου των σελίδων δικαιολογείται μόνο σε εξαιρετικές περιστάσεις, όπως ιδίως, αν με την προσφυγή αμφισβητείται η πλήρωση πλήθους τεχνικών προδιαγραφών. Το Κλιμάκιο εξέτασης της προσφυγής μπορεί να ζητήσει, με πράξη του Προέδρου του, τον περιορισμό της αδικαιολόγητης έκτασής της. Αν ο προσφεύγων δεν συμμορφωθεί με την πράξη του προηγούμενου εδαφίου, καταβάλλει παράβολο ίσο προς το διπλάσιο του παραβόλου που προβλέπεται για την άσκηση της προσφυγής.

Για το παραδεκτό της άσκησης της προδικαστικής προσφυγής κατατίθεται παράβολο από τον προσφεύγοντα υπέρ του Ελληνικού Δημοσίου, σύμφωνα με όσα ορίζονται στο άρθρο 363 Ν. 4412/2016 . Η επιστροφή του παραβόλου στον προσφεύγοντα γίνεται: α) σε περίπτωση ολικής ή μερικής αποδοχής της προσφυγής του, β) όταν η αναθέτουσα αρχή ανακαλεί την προσβαλλόμενη πράξη ή προβαίνει στην οφειλόμενη ενέργεια πριν από την έκδοση της απόφασης της ΕΑΔΗΣΥ επί της προσφυγής, γ) σε περίπτωση παραίτησης του προσφεύγοντα από την προσφυγή του έως και δέκα (10) ημέρες από την κατάθεση της προσφυγής.

Σε περίπτωση απόρριψης της προσφυγής του προσφεύγοντος, το παράβολο αποδίδεται στο Δημόσιο, εφόσον:

α) ο προσφεύγων δεν ασκήσει την προβλεπόμενη στο άρθρο 372 του ν.4412/2016 αίτηση αναστολής και ακύρωσης ή

β) ο προσφεύγων παραιτηθεί από αυτήν ή

γ) με την απόφαση του Δικαστηρίου απορριφθεί η αίτηση του προσφεύγοντος ή

δ) σε κάθε περίπτωση που δεν διατάσσεται η ΕΑΔΗΣΥ να επιστρέψει το παράβολο στον προσφεύγοντα.

Αν το δικαστήριο ακυρώσει απόφαση της ΕΑΔΗΣΥ και αναπέμψει την υπόθεση σε αυτήν για νέα κρίση, αν το παράβολο είχε επιστραφεί, κατατίθεται νέο ισόποσο παράβολο εντός τριών (3) ημερών από την κοινοποίηση στον προσφεύγοντα της πράξης περί ορισμού ημέρας εξέτασης της προδικαστικής προσφυγής και Εισηγητή. Αν το δικαστήριο ακυρώσει απόφαση της ΕΑΔΗΣΥ χωρίς να αναπέμψει την υπόθεση στην Αρχή για νέα κρίση, αποφαίνεται το ίδιο και για την τύχη του καταβληθέντος για την προδικαστική προσφυγή και μη επιστραφέντος παραβόλου. Στην περίπτωση αυτή, αν το δικαστήριο παραλείψει να περιλάβει στην απόφασή του διάταξη για την τύχη του παραβόλου της προδικαστικής προσφυγής, του οποίου είχε διαταχθεί η κατάπτωση, αυτό επιστρέφεται από την ΕΑΔΗΣΥ, μετά από αίτηση του ενδιαφερομένου.

Η προθεσμία για την άσκηση της προδικαστικής προσφυγής και η άσκησή της κωλύουν τη σύναψη της σύμβασης επί ποινή ακυρότητας, η οποία διαπιστώνεται με απόφαση της Ε.Α.ΔΗ.ΣΥ. μετά από άσκηση προδικαστικής προσφυγής, σύμφωνα με τα άρθρα 368 του ν. 4412/2016 και 20 του π.δ. 39/2017, εκτός εάν η ΕΑΔΗΣΥ, κατά τη διαδικασία χορήγησης προσωρινών μέτρων, σύμφωνα με το άρθρο 366, αποφανθεί διαφορετικά. Όμως, μόνη η άσκηση της προδικαστικής προσφυγής δεν κωλύει την πρόοδο της διαγωνιστικής διαδικασίας, υπό την επιφύλαξη χορήγησης από το Κλιμάκιο μέτρων προσωρινής προστασίας, σύμφωνα με τα άρθρα 366 παρ. 1-2 ν. 4412/2016 και 15 παρ. 1-4 του π.δ. 39/2017.

Η προηγούμενη παράγραφος δεν εφαρμόζεται στην περίπτωση που, κατά τη διαδικασία σύναψης της παρούσας σύμβασης, υποβληθεί μόνο μία (1) προσφορά και δεν υπάρχουν ενδιαφερόμενοι υποψήφιοι.

Μετά την, κατά τα ως άνω, ηλεκτρονική κατάθεση της προδικαστικής προσφυγής η αναθέτουσα αρχή, μέσω της λειτουργίας «Επικοινωνία»:

α) Κοινοποιεί την προσφυγή το αργότερο έως την επόμενη εργάσιμη ημέρα από την κατάθεσή της σε κάθε ενδιαφερόμενο τρίτο, ο οποίος μπορεί να θίγεται από την αποδοχή της, προκειμένου να ασκήσει το προβλεπόμενο από τα άρθρα 362 παρ. 3 και 7 του π.δ/τος 39/2017 δικαίωμα παρέμβασής του στη διαδικασία εξέτασης της προσφυγής, για τη διατήρηση της ισχύος της προσβαλλόμενης πράξης, προσκομίζοντας όλα τα κρίσιμα έγγραφα που έχει στη διάθεσή του, σύμφωνα με την παρ. 3 του άρθρου 362, περί άσκησης προσφυγής και άσκησης παρέμβασης.

β) Διαβιβάζει στην ΕΑΔΗΣΥ, το αργότερο εντός δεκαπέντε (15) ημερών από την ημέρα κατάθεσης, τον πλήρη φάκελο της υπόθεσης, τα αποδεικτικά κοινοποίησης στους ενδιαφερόμενους τρίτους, αλλά και την Έκθεση Απόψεών της επί της προσφυγής. Η αναθέτουσα αρχή μπορεί στις απόψεις της να παραθέσει αρχική ή συμπληρωματική αιτιολογία της προσβαλλόμενης με την προδικαστική προσφυγή πράξης.

γ) Κοινοποιεί σε όλα τα μέρη τις απόψεις της, τις παρεμβάσεις και τα σχετικά έγγραφα, μέσω του ηλεκτρονικού τόπου του διαγωνισμού το αργότερο έως την επόμενη εργάσιμη ημέρα από την κατάθεσή τους.

δ) Συμπληρωματικά υπομνήματα κατατίθενται από οποιοδήποτε από τα μέρη, μέσω της πλατφόρμας του ΕΣΗΔΗΣ, το αργότερο εντός πέντε (5) ημερών από την κοινοποίηση των απόψεων της αναθέτουσας αρχής.

Η άσκηση της προδικαστικής προσφυγής αποτελεί προϋπόθεση για την άσκηση των ένδικων βοηθημάτων της αίτησης αναστολής και της αίτησης ακύρωσης του άρθρου 372 ν. 4412/2016 κατά των εκτελεστών πράξεων ή παραλείψεων της αναθέτουσας αρχής .

Β. Όποιος έχει έννομο συμφέρον μπορεί να ζητήσει, με το ίδιο δικόγραφο εφαρμοζόμενων αναλογικά των διατάξεων του π.δ. 18/1989, την αναστολή εκτέλεσης της απόφασης της ΕΑΔΗΣΥ και την ακύρωσή της ενώπιον του αρμοδίου Διοικητικού Δικαστηρίου (Διοικητικό Εφετείο της έδρας της αναθέτουσας αρχής) . Το αυτό ισχύει και σε περίπτωση σιωπηρής απόρριψης της προδικαστικής προσφυγής από την ΕΑΔΗΣΥ Δικαίωμα άσκησης του ως άνω ένδικου βοηθήματος έχει και η αναθέτουσα αρχή, αν η ΕΑΔΗΣΥ κάνει δεκτή την προδικαστική προσφυγή, αλλά και αυτός του οποίου έχει γίνει εν μέρει δεκτή η προδικαστική προσφυγή.

Με την απόφαση της ΕΑΔΗΣΥ λογίζονται ως συμπροσβαλλόμενες και όλες οι συναφείς προς την ανωτέρω απόφαση πράξεις ή παραλείψεις της αναθέτουσας αρχής, εφόσον έχουν εκδοθεί ή συντελεστεί αντιστοίχως έως τη συζήτηση της ως άνω αίτησης στο Δικαστήριο.

Η αίτηση αναστολής και ακύρωσης περιλαμβάνει μόνο αιτιάσεις που είχαν προταθεί με την προδικαστική προσφυγή ή αφορούν στη διαδικασία ενώπιον της ΕΑΔΗΣΥ ή το περιεχόμενο των αποφάσεών της. Η αναθέτουσα αρχή, εφόσον ασκήσει την αίτηση της παρ. 1 του άρθρου 372 του ν. 4412/2016, μπορεί να προβάλει και οψιγενείς ισχυρισμούς αναφορικά με τους επιτακτικούς λόγους δημοσίου συμφέροντος, οι οποίοι καθιστούν αναγκαία την άμεση ανάθεση της σύμβασης.

Η αίτηση ασκείται εντός δέκα (10) ημερών από την κοινοποίηση ή την πλήρη γνώση της απόφασης ή από την παρέλευση της προθεσμίας για την έκδοση απόφασης, σύμφωνα με όσα ορίζονται στην παρ.1 του άρθρου 367 περί διαδικασίας λήψης απόφασης και συνεπειών των αποφάσεων της ΕΑΔΗΣΥ. Η δικάσιμος για την εκδίκαση της αίτησης ακύρωσης δεν πρέπει να απέχει πέραν των εξήντα (60) ημερών από την κατάθεση του δικογράφου.

Αντίγραφο της αίτησης με κλήση κοινοποιείται με τη φροντίδα του αιτούντος προς την ΕΑΔΗΣΥ, προς την αναθέτουσα αρχή, αν δεν έχει ασκήσει αυτή την αίτηση, για να προσκομίσει τον φάκελο της υπόθεσης και τις απόψεις της, καθώς και προς κάθε τρίτο ενδιαφερόμενο, την κλήτευση του οποίου διατάσσει με πράξη του ο Πρόεδρος ή ο προεδρεύων του αρμοδίου Δικαστηρίου ή Τμήματος, έως την επόμενη ημέρα από την κατάθεση της αίτησης. Σε περίπτωση άσκησης της αίτησης από την αναθέτουσα αρχή, αυτή διαβιβάζει στο αρμόδιο δικαστήριο τον φάκελο, η δε αιτιολογία της προσβαλλόμενης απόφασης της ΕΑΔΗΣΥ επέχει θέση απόψεων αυτής επί των λόγων ακύρωσης, οι οποίες μπορούν να συμπληρωθούν με υπόμνημα. Ο

αιτών υποχρεούται επί ποινή απαραδέκτου του ενδίκου βοηθήματος να προβεί στις παραπάνω κοινοποιήσεις εντός αποκλειστικής προθεσμίας δύο (2) ημερών από την έκδοση και την παραλαβή της ως άνω πράξης του Δικαστηρίου. Εντός αποκλειστικής προθεσμίας δέκα (10) ημερών από την ως άνω κοινοποίηση της αίτησης κατατίθεται η παρέμβαση και διαβιβάζονται ο φάκελος και οι απόψεις της αναθέτουσας αρχής. Εντός της ίδιας προθεσμίας κατατίθενται στο Δικαστήριο και τα στοιχεία που υποστηρίζουν τους ισχυρισμούς των διαδίκων. Επιπρόσθετα, η παρέμβαση κοινοποιείται με επιμέλεια του παρεμβαίνοντος στα λοιπά μέρη της δίκης εντός δύο (2) ημερών από την κατάθεσή της, αλλιώς λογίζεται ως απαράδεκτη. Το διατακτικό της δικαστικής απόφασης εκδίδεται εντός δεκαπέντε (15) ημερών από τη συζήτηση της αίτησης της παρ. 1 ή από την προθεσμία για την υποβολή υπομνημάτων.

Η προθεσμία για την άσκηση και η άσκηση της αίτησης ενώπιον του αρμόδιου Δικαστηρίου κωλύουν τη σύναψη της σύμβασης μέχρι την έκδοση της οριστικής δικαστικής απόφασης, εκτός εάν με προσωρινή διαταγή ο αρμόδιος δικαστής αποφανθεί διαφορετικά. Επίσης, η προθεσμία για την άσκηση και η άσκηση της αίτησης κωλύουν την πρόοδο της διαδικασίας ανάθεσης για χρονικό διάστημα δεκαπέντε (15) ημερών από την άσκηση της αίτησης, εκτός εάν με την προσωρινή διαταγή ο αρμόδιος δικαστής αποφανθεί διαφορετικά. Για την άσκηση της αίτησης κατατίθεται παράβολο, σύμφωνα με τα ειδικότερα οριζόμενα στο άρθρο 372 παρ. 5 του ν. 4412/2016.

Αν ο ενδιαφερόμενος δεν αιτήθηκε ή αιτήθηκε ανεπιτυχώς την αναστολή και η σύμβαση υπογράφηκε και η εκτέλεσή της ολοκληρώθηκε πριν από τη συζήτηση της αίτησης, εφαρμόζεται αναλόγως η παρ. 2 του άρθρου 32 του π.δ/τος 18/1989.

Αν το Δικαστήριο ακυρώσει πράξη ή παράλειψη της αναθέτουσας αρχής μετά τη σύναψη της σύμβασης, το κύρος της τελευταίας δεν θίγεται, εκτός αν πριν από τη σύναψη αυτής είχε ανασταλεί η διαδικασία σύναψης της σύμβασης. Στην περίπτωση που η σύμβαση δεν είναι άκυρη, ο ενδιαφερόμενος δικαιούται να αξιώσει αποζημίωση, σύμφωνα με τα αναφερόμενα στο άρθρο 373 του ν. 4412/2016.

Με την επιφύλαξη των διατάξεων του ν. 4412/2016, για την εκδίκαση των διαφορών του παρόντος άρθρου εφαρμόζονται οι διατάξεις του π.δ/τος 18/1989.

Οι προθεσμίες των άρθρων 365, 366 και 367 για την εξέταση των προδικαστικών προσφυγών και την έκδοση της απόφασης της ΕΑΔΗΣΥ, αναστέλλονται κατά το διάστημα από τις 5 μέχρι και τις 20 Αυγούστου. Κατά το χρονικό διάστημα της αναστολής του πρώτου εδαφίου, οι προδικαστικές προσφυγές, τα αιτήματα αναστολής της διαγωνιστικής διαδικασίας και τα αιτήματα λήψης προσωρινών μέτρων που αφορούν κατεπείγουσες περιπτώσεις διαγωνιστικών διαδικασιών για λόγους δημοσίου συμφέροντος ή διαγωνιστικές διαδικασίες συναπτόμενες με έργα, υπηρεσίες ή προμήθειες, τα οποία χρηματοδοτούνται, εν όλω ή εν μέρει, από το Ταμείο Ανάκαμψης και Ανθεκτικότητας, εξετάζονται από Κλιμάκια Διακοπών της ΕΑΔΗΣΥ, τα οποία ορίζονται με απόφαση του Εκτελεστικού Συμβουλίου της, εντός των προθεσμιών των άρθρων 365, 366 και 367.

3.5 Ματαίωση Διαδικασίας

Η αναθέτουσα αρχή ματαιώνει ή δύναται να ματαιώσει εν όλω ή εν μέρει, αιτιολογημένα, τη διαδικασία ανάθεσης, για τους λόγους και υπό τους όρους του άρθρου 106 του ν. 4412/2016, μετά από γνώμη της αρμόδιας Επιτροπής του Διαγωνισμού. Επίσης, αν διαπιστωθούν σφάλματα ή παραλείψεις σε οποιοδήποτε στάδιο της διαδικασίας ανάθεσης, μπορεί, μετά από γνώμη της ως άνω Επιτροπής, να ακυρώσει μερικώς τη διαδικασία ή να αναμορφώσει ανάλογα το αποτέλεσμά της ή να αποφασίσει την επανάληψή της από το σημείο που εμφιλοχώρησε το σφάλμα ή η παράλειψη.

Ειδικότερα, η αναθέτουσα αρχή ματαιώνει τη διαδικασία σύναψης όταν αυτή αποβεί άγονη είτε λόγω μη υποβολής προσφοράς είτε λόγω απόρριψης όλων των προσφορών, καθώς και στην περίπτωση του δευτέρου εδαφίου της παρ. 7 του άρθρου 105, περί κατακύρωσης και σύναψης σύμβασης.

Επίσης μπορεί να ματαιώσει τη διαδικασία: α) λόγω παράτυπης διεξαγωγής της διαδικασίας ανάθεσης, εκτός εάν μπορεί να θεραπεύσει το σφάλμα ή την παράλειψη σύμφωνα με την παρ. 3 του άρθρου 106 , β) αν οι οικονομικές και τεχνικές παράμετροι που σχετίζονται με τη διαδικασία ανάθεσης άλλαξαν ουσιωδώς και η εκτέλεση του συμβατικού αντικειμένου δεν ενδιαφέρει πλέον την αναθέτουσα αρχή ή τον φορέα για τον οποίο προορίζεται το υπό ανάθεση αντικείμενο, γ) αν λόγω ανωτέρας βίας, δεν είναι δυνατή η

κανονική εκτέλεση της σύμβασης, δ) αν η επιλεγείσα προσφορά κριθεί ως μη συμφέρουσα από οικονομική άποψη, ε) στην περίπτωση των παρ. 3 και 4 του άρθρου 97, περί χρόνου ισχύος προσφορών, στ) για άλλους επιτακτικούς λόγους δημοσίου συμφέροντος, όπως ιδίως, δημόσιας υγείας ή προστασίας του περιβάλλοντος.

4. ΟΡΟΙ ΕΚΤΕΛΕΣΗΣ ΤΗΣ ΣΥΜΒΑΣΗΣ

4.1 Εγγυήσεις (καλής εκτέλεσης)

Για την υπογραφή της σύμβασης απαιτείται η παροχή **εγγύησης καλής εκτέλεσης**, σύμφωνα με το άρθρο 72 παρ. 4 του ν. 4412/2016, το ύψος της οποίας ανέρχεται σε ποσοστό **4%** επί της **εκτιμώμενης** αξίας της σύμβασης, εκτός ΦΠΑ, **ήτοι :**

ΟΜΑΔΑ Α - 4.374,00€

ΟΜΑΔΑ Β - 974,00€

και η οποία κατατίθεται μέχρι και την υπογραφή του συμφωνητικού.

Η εγγύηση καλής εκτέλεσης, προκειμένου να γίνει αποδεκτή, πρέπει να περιλαμβάνει κατ' ελάχιστον τα αναφερόμενα στην παράγραφο στην παρ. 12 του άρθρου 72 του ν. 4412/2016 στοιχεία, πλην αυτού της περ. η (βλ. την παράγραφο 2.1.5. της παρούσας), και επιπλέον τον τίτλο και τον αριθμό της σχετικής σύμβασης.

Η εγγύηση καλής εκτέλεσης της σύμβασης καλύπτει συνολικά και χωρίς διακρίσεις την εφαρμογή όλων των όρων της σύμβασης και κάθε απαίτηση της αναθέτουσας αρχής έναντι του αναδόχου.

Σε περίπτωση τροποποίησης της σύμβασης κατά την παράγραφο 4.5, η οποία συνεπάγεται αύξηση της συμβατικής αξίας, ο ανάδοχος είναι υποχρεωμένος να καταθέσει πριν την τροποποίηση, συμπληρωματική εγγύηση το ύψος της οποίας ανέρχεται σε ποσοστό 4% επί του ποσού της αύξησης της αξίας της σύμβασης.

Η εγγύηση καλής εκτέλεσης καταπίπτει σε περίπτωση παραβίασης από τον ανάδοχο των όρων της σύμβασης, όπως αυτή ειδικότερα ορίζει.

Η εγγύηση καλής εκτέλεσης επιστρέφεται στο σύνολό της, μετά την οριστική ποσοτική και ποιοτική παραλαβή του αντικειμένου της σύμβασης.

Ο χρόνος ισχύος της εγγύησης καλής εκτέλεσης πρέπει να είναι μεγαλύτερος από τον συμβατικό χρόνο φόρτωσης ή παράδοσης, κατά δύο (2) μήνες.

Σε περίπτωση που στο πρωτόκολλο ποιοτικής και ποσοτικής παραλαβής αναφέρονται παρατηρήσεις ή υπάρχει εκπρόθεσμη παροχή, η επιστροφή των εγγυήσεων καλής εκτέλεσης και προκαταβολής γίνεται μετά την αντιμετώπιση, σύμφωνα με όσα προβλέπονται, των παρατηρήσεων και του εκπροθέσμου. Αν οι υπηρεσίες είναι διαιρετές και η παράδοση γίνεται, σύμφωνα με τη σύμβαση, τμηματικά, οι εγγυήσεις καλής εκτέλεσης και προκαταβολής αποδεσμεύονται σταδιακά, κατά το ποσό που αναλογεί στην αξία του τμήματος της υπηρεσίας που παραλήφθηκε οριστικά. Για τη σταδιακή αποδέσμευσή τους απαιτείται προηγούμενη γνωμοδότηση του αρμόδιου συλλογικού οργάνου. Εάν στο πρωτόκολλο παραλαβής αναφέρονται παρατηρήσεις ή υπάρχει εκπρόθεσμη παράδοση, η παραπάνω σταδιακή αποδέσμευση γίνεται μετά την αντιμετώπιση, σύμφωνα με όσα προβλέπονται, των παρατηρήσεων και του εκπροθέσμου.

4.2 Συμβατικό Πλαίσιο - Εφαρμοστέα Νομοθεσία

Κατά την εκτέλεση της σύμβασης εφαρμόζονται οι διατάξεις του ν. 4412/2016, οι όροι της παρούσας Διακήρυξης και συμπληρωματικά ο Αστικός Κώδικας.

4.3 Όροι εκτέλεσης της σύμβασης

4.3.1 Κατά την εκτέλεση της σύμβασης ο ανάδοχος υποχρεούται να τηρεί τις υποχρεώσεις στους τομείς του περιβαλλοντικού, κοινωνικοασφαλιστικού και εργατικού δικαίου, που έχουν θεσπιστεί με το δίκαιο της Ένωσης, το εθνικό δίκαιο, συλλογικές συμβάσεις ή διεθνείς διατάξεις περιβαλλοντικού, κοινωνικοασφαλιστικού και εργατικού δικαίου, οι οποίες απαριθμούνται στο Παράρτημα Χ του Προσαρτήματος Α του ν. 4412/2016.

Η τήρηση των εν λόγω υποχρεώσεων από τον ανάδοχο και τους υπεργολάβους του ελέγχεται και βεβαιώνεται από τα όργανα που επιβλέπουν την εκτέλεση της σύμβασης και τις αρμόδιες δημόσιες αρχές και υπηρεσίες που ενεργούν εντός των ορίων της ευθύνης και της αρμοδιότητάς τους.

4.3.2. Ο ανάδοχος δεσμεύεται ότι:

α) σε όλα τα στάδια που προηγήθηκαν της σύμβασης δεν ενήργησε αθέμιτα, παράνομα ή καταχρηστικά και ότι θα εξακολουθήσει να μην ενεργεί κατ` αυτόν τον τρόπο κατά το στάδιο εκτέλεσης της σύμβασης,

β) ότι θα δηλώσει αμελλητί στην αναθέτουσα αρχή, από τη στιγμή που λάβει γνώση, οποιαδήποτε κατάσταση (ακόμη και ενδεχόμενη) σύγκρουσης συμφερόντων (προσωπικών, οικογενειακών, οικονομικών, πολιτικών ή άλλων κοινών συμφερόντων, συμπεριλαμβανομένων και αντικρουόμενων επαγγελματικών συμφερόντων) μεταξύ των νομίμων ή εξουσιοδοτημένων εκπροσώπων του καθώς και υπαλλήλων ή συνεργατών τους οποίους απασχολεί στην εκτέλεση της σύμβασης (π.χ. με σύμβαση υπεργολαβίας) και μελών του προσωπικού της αναθέτουσας αρχής που εμπλέκονται καθ' οιονδήποτε τρόπο στη διαδικασία εκτέλεσης της σύμβασης ή/και μπορούν να επηρεάσουν την έκβαση και τις αποφάσεις της αναθέτουσας αρχής περί την εκτέλεσή της, οποτεδήποτε και εάν η κατάσταση αυτή προκύψει κατά τη διάρκεια εκτέλεσης της σύμβασης.

Οι υποχρεώσεις και οι απαγορεύσεις της ρήτρας αυτής ισχύουν, αν ο ανάδοχος είναι ένωση, για όλα τα μέλη της ένωσης, καθώς και για τους υπεργολάβους που χρησιμοποιεί. Στο συμφωνητικό περιλαμβάνεται σχετική δεσμευτική δήλωση τόσο του αναδόχου όσο και των υπεργολάβων του.

4.4 Υπεργολαβία

4.4.1. Ο ανάδοχος δεν απαλλάσσεται από τις συμβατικές του υποχρεώσεις και ευθύνες λόγω ανάθεσης της εκτέλεσης τμήματος/τμημάτων της σύμβασης σε υπεργολάβους. Η τήρηση των υποχρεώσεων της παρ. 2 του άρθρου 18 του ν. 4412/2016 από υπεργολάβους δεν αίρει την ευθύνη του κυρίου αναδόχου.

4.4.2. Κατά την υπογραφή της σύμβασης ο κύριος ανάδοχος υποχρεούται να αναφέρει στην αναθέτουσα αρχή το όνομα, τα στοιχεία επικοινωνίας και τους νόμιμους εκπροσώπους των υπεργολάβων του, οι οποίοι συμμετέχουν στην εκτέλεση αυτής, εφόσον είναι γνωστά τη συγκεκριμένη χρονική στιγμή. Επιπλέον, υποχρεούται να γνωστοποιεί στην αναθέτουσα αρχή κάθε αλλαγή των πληροφοριών αυτών, κατά τη διάρκεια της σύμβασης, καθώς και τις απαιτούμενες πληροφορίες σχετικά με κάθε νέο υπεργολάβο, τον οποίο ο κύριος ανάδοχος χρησιμοποιεί εν συνεχεία στην εν λόγω σύμβαση, προσκομίζοντας τα σχετικά συμφωνητικά/δηλώσεις συνεργασίας.[92]. Σε περίπτωση διακοπής της συνεργασίας του αναδόχου με υπεργολάβο/ υπεργολάβους της σύμβασης, αυτός υποχρεούται σε άμεση γνωστοποίηση της διακοπής αυτής στην αναθέτουσα αρχή, οφείλει δε να διασφαλίσει την ομαλή εκτέλεση του τμήματος/ των τμημάτων της σύμβασης είτε από τον ίδιο, είτε από νέο υπεργολάβο τον οποίο θα γνωστοποιήσει στην αναθέτουσα αρχή κατά την ως άνω διαδικασία.

Σε περίπτωση που ο ανάδοχος έχει στηριχθεί στις ικανότητες του υπεργολάβου όσον αφορά οικονομική και χρηματοοικονομική επάρκεια ή / και επαγγελματική ικανότητα, σύμφωνα με τις απαιτήσεις της παρούσας διακήρυξης (παρ. 2.2.5 & 2.2.6), η διαδικασία και οι προϋποθέσεις αντικατάστασής του έχουν ως εξής:

[92] Παρ. 4 του άρθρου 131 του ν. 4412/2016. Βλ. και παρ. 2.2.8.2 της παρούσας.

Υποβάλλει αίτηση σχετικά με την πρόθεσή του να αντικαταστήσει τον υπεργολάβο στην οποία αναφέρει τα πλήρη στοιχεία αυτού και συνοδεύεται από όλα τα απαιτούμενα αποδεικτικά μέσα που είχαν υποβληθεί για τον αρχικό υπεργολάβο.
Τα αρμόδια όργανα της αναθέτουσας αρχής (του Δήμου) ελέγχουν την πληρότητα αυτών και γνωμοδοτούν στο αρμόδιο αποφαινόμενο όργανο για τη λήψη απόφασης επί του αιτήματος του αναδόχου.
Μετά την έκδοση της ανωτέρω απόφασης του αποφαινομένου οργάνου, η οποία κοινοποιείται στον ανάδοχο, αντικαθίσταται ο υπεργολάβος.

4.4.3. Η αναθέτουσα αρχή επαληθεύει τη συνδρομή των λόγων αποκλεισμού για τους υπεργολάβους, όπως αυτοί περιγράφονται στην παράγραφο 2.2.3 και με τα αποδεικτικά μέσα της παραγράφου 2.2.9.2 της παρούσας, εφόσον το(α) τμήμα(τα) της σύμβασης, το(α) οποίο(α) ο ανάδοχος προτίθεται να αναθέσει υπό μορφή υπεργολαβίας σε τρίτους, υπερβαίνουν σωρευτικά το ποσοστό του τριάντα τοις εκατό (30%) της συνολικής αξίας της σύμβασης. Επιπλέον, προκειμένου να μην αθετούνται οι υποχρεώσεις της παρ. 2 του άρθρου 18 του ν. 4412/2016, δύναται να επαληθεύσει τους ως άνω λόγους και για τμήμα ή τμήματα της σύμβασης που υπολείπονται του ως άνω ποσοστού.

Όταν από την ως άνω επαλήθευση προκύπτει ότι συντρέχουν λόγοι αποκλεισμού, απαιτεί την αντικατάστασή του, κατά τα ειδικότερα αναφερόμενα στις παρ. 5 και 6 του άρθρου 131 του ν. 4412/2016.

4.5 Τροποποίηση σύμβασης κατά τη διάρκειά της[93]

Η σύμβαση μπορεί να τροποποιείται κατά τη διάρκειά της, χωρίς να απαιτείται νέα διαδικασία σύναψης σύμβασης, σύμφωνα με τους όρους και τις προϋποθέσεις του άρθρου 132 του ν. 4412/2016, κατόπιν γνωμοδότησης της Επιτροπής της περ. β΄ της παρ. 11 του άρθρου 221 του ν. 4412/2016.

Μετά τη λύση της σύμβασης λόγω της έκπτωσης του αναδόχου, σύμφωνα με το άρθρο 203 του ν. 4412/2016 και την παράγραφο 5.2. της παρούσας, όπως και σε περίπτωση καταγγελίας για τους λόγους της παραγράφου 4.6, πλην αυτού της περ. (α), η αναθέτουσα αρχή δύναται να προσκαλέσει τον επόμενο κατά σειρά κατάταξης οικονομικό φορέα που συμμετέχει στην παρούσα διαδικασία ανάθεσης της συγκεκριμένης σύμβασης και να του προτείνει να αναλάβει το ανεκτέλεστο τμήμα της σύμβασης, με τους ίδιους όρους και προϋποθέσεις και με τίμημα που δεν θα υπερβαίνει την προσφορά που είχε υποβάλει ο έκπτωτος (ρήτρα υποκατάστασης)[94.] Η σύμβαση συνάπτεται, εφόσον εντός της ταχθείσας προθεσμίας περιέλθει στην αναθέτουσα αρχή έγγραφη και ανεπιφύλακτη αποδοχή της πρόσκλησης. Η άπρακτη πάροδος της προθεσμίας θεωρείται ως απόρριψη της πρότασης. Αν ο ανωτέρω δεν δεχθεί την πρόταση σύναψης σύμβασης, η αναθέτουσα αρχή προσκαλεί τον επόμενο υποψήφιο κατά σειρά κατάταξης, ακολουθώντας κατά τα λοιπά την ίδια διαδικασία.

4.6 Δικαίωμα μονομερούς λύσης της σύμβασης[95]

4.6.1. Η αναθέτουσα αρχή μπορεί, με τις προϋποθέσεις που ορίζουν οι κείμενες διατάξεις, να καταγγείλει τη σύμβαση κατά τη διάρκεια της εκτέλεσής της, εφόσον:

α) η σύμβαση έχει υποστεί ουσιώδη τροποποίηση, κατά την έννοια της παρ. 4 του άρθρου 132 του ν. 4412/2016, που θα απαιτούσε νέα διαδικασία σύναψης σύμβασης,

β) κατά τον χρόνο της ανάθεσης της σύμβασης ο ανάδοχος τελούσε σε μια από τις καταστάσεις που αναφέρονται στην παράγραφο 2.2.3.1 και, ως εκ τούτου, θα έπρεπε να έχει αποκλειστεί από τη διαδικασία σύναψης της σύμβασης,

γ) η σύμβαση δεν έπρεπε να ανατεθεί στον ανάδοχο λόγω σοβαρής παραβίασης των υποχρεώσεων που υπέχει από τις Συνθήκες και την Οδηγία 2014/24/ΕΕ, η οποία έχει αναγνωριστεί με απόφαση του Δικαστηρίου της Ένωσης στο πλαίσιο διαδικασίας δυνάμει του άρθρου 258 της ΣΛΕΕ.

---

93 Βλ. άρθρο 132 του ν. 4412/2016.

94 Βλ. άρθρο 132 παρ. 1δ) περ. αα του ν. 4412/2016. Βλ. επίσης, Κατευθυντήρια Οδηγία 22 της Αρχής με τίτλο «Τροποποίηση συμβάσεων κατά τη διάρκειά τους», Κεφάλαιο ΙΙΙ.Δ. σημείο Ι, σελ. 17 (ΑΔΑ: 7ΜΥΤΟΞΤΒ-ΖΓΖ).

95 Βλ. Άρθρο 133 του ν. 4412/2016 Δικαίωμα μονομερούς λύσης της σύμβασης

δ) ο ανάδοχος καταδικαστεί αμετάκλητα, κατά τη διάρκεια εκτέλεσης της σύμβασης, για ένα από τα αδικήματα που αναφέρονται στην παρ. 2.2.3.1 της παρούσας,

ε) ο ανάδοχος πτωχεύσει ή υπαχθεί σε διαδικασία ειδικής εκκαθάρισης ή τεθεί υπό αναγκαστική διαχείριση από εκκαθαριστή ή από το δικαστήριο ή υπαχθεί σε διαδικασία πτωχευτικού συμβιβασμού ή αναστείλει τις επιχειρηματικές του δραστηριότητες ή υπαχθεί σε διαδικασία εξυγίανσης και δεν τηρεί τους όρους αυτής ή εάν βρεθεί σε οποιαδήποτε ανάλογη κατάσταση, προκύπτουσα από παρόμοια διαδικασία, προβλεπόμενη σε εθνικές διατάξεις νόμου,

Η αναθέτουσα αρχή μπορεί να μην καταγγείλει τη σύμβαση, υπό την προϋπόθεση ότι ο ανάδοχος που θα βρεθεί σε μία από τις καταστάσεις που αναφέρονται στην περίπτωση αυτή, αποδεικνύει ότι είναι σε θέση να εκτελέσει τη σύμβαση, λαμβάνοντας υπόψη τις ισχύουσες διατάξεις και τα μέτρα για τη συνέχιση της επιχειρηματικής του δραστηριότητας,

στ) ο ανάδοχος παραβεί αποδεδειγμένα τις υποχρεώσεις του που απορρέουν από τη δέσμευση ακεραιότητας της παρ. 4.3.2. της παρούσας, όπως αναλυτικά περιγράφονται στο συνημμένο στην παρούσα σχέδιο σύμβασης.

5. ΕΙΔΙΚΟΙ ΟΡΟΙ ΕΚΤΕΛΕΣΗΣ ΤΗΣ ΣΥΜΒΑΣΗΣ

5.1 Τρόπος πληρωμής[96]

5.1.1. Η πληρωμή του αναδόχου θα πραγματοποιηθεί με τον πιο κάτω τρόπο **:**

α) Προβλέπονται τμηματικές παραδόσεις καθ΄ υπόδειξη της Δ/νσης Τεχνικών Υπηρεσιών, παρουσία της επιτροπής παραλαβής. Συνεπώς, δύναται η τμηματική πληρωμή έως την κάλυψη του 100% της συμβατικής αξίας.

Η πληρωμή του συμβατικού τιμήματος θα γίνεται με την προσκόμιση των νόμιμων παραστατικών και δικαιολογητικών που προβλέπονται από τις διατάξεις του άρθρου 200 παρ. 5 του ν. 4412/2016[97], καθώς και κάθε άλλου δικαιολογητικού που τυχόν ήθελε ζητηθεί από τις αρμόδιες υπηρεσίες που διενεργούν τον έλεγχο και την πληρωμή.

5.1.2. Τον ανάδοχο βαρύνουν οι υπέρ τρίτων κρατήσεις, καθώς και κάθε άλλη επιβάρυνση, σύμφωνα με την κείμενη νομοθεσία, μη συμπεριλαμβανομένου Φ.Π.Α., για την παροχή των υπηρεσιών/ προμηθειών στον τόπο και με τον τρόπο που προβλέπεται στα έγγραφα της σύμβασης. Ιδίως βαρύνεται με τις ακόλουθες κρατήσεις:

α) Για τις συμβάσεις αξίας άνω των χιλίων (1.000) ευρώ, μη συμπεριλαμβανομένου ΦΠΑ, ανεξαρτήτως της πηγής προέλευσης της χρηματοδότησης, κράτηση ύψους 0,1%, η οποία υπολογίζεται επί της αξίας κάθε πληρωμής προ φόρων και κρατήσεων της αρχικής, καθώς και κάθε συμπληρωματικής σύμβασης υπέρ της Ενιαίας Αρχής Δημοσίων Συμβάσεων.[98]

β) Κράτηση ύψους 0,02% υπέρ της ανάπτυξης και συντήρησης του ΟΠΣ ΕΣΗΔΗΣ, η οποία υπολογίζεται επί της αξίας, εκτός ΦΠΑ, της αρχικής, καθώς και κάθε συμπληρωματικής σύμβασης. Το ποσό αυτό παρακρατείται σε κάθε πληρωμή από την αναθέτουσα αρχή στο όνομα και για λογαριασμό του Υπουργείου Ψηφιακής Διακυβέρνησης, σύμφωνα με την παρ. 6 του άρθρου 36 του ν. 4412/2016[99]. **Μέχρι την έκδοση της κοινής απόφασης της παρ. 6 του άρθρου 36 του ν. 4412/2016, η ως άνω κράτηση δεν επιβάλλεται**.

Οι υπέρ τρίτων κρατήσεις υπόκεινται στο εκάστοτε ισχύον αναλογικό τέλος χαρτοσήμου % και στην επ' αυτού εισφορά υπέρ ΟΓΑ %, εφόσον υφίσταται η σχετική υποχρέωση.

Με κάθε πληρωμή θα γίνεται η προβλεπόμενη από την κείμενη νομοθεσία παρακράτηση φόρου εισοδήματος επί του καθαρού ποσού.

Επίσης κατά την πρώτη πληρωμή θα παρακρατηθεί το ποσόν που αντιστοιχεί στο κόστος δημοσίευσης της περίληψης διακήρυξης στον τύπο.

5.1.3 Καθώς απαιτείται η υποβολή ηλεκτρονικού τιμολογίου, ο ανάδοχος θα πρέπει να τηρήσει τα προβλεπόμενα στην παρ.2, του άρθρου 3, της Κ.Υ.Α. υπ' αριθμ. 63446/2021 (Β' 2338/02.06.2021) «*Καθορισμός Εθνικού Μορφότυπου ηλεκτρονικού τιμολογίου στο πλαίσιο των Δημοσίων Συμβάσεων*», ως ισχύει. **Ειδικότερα** στο υποχρεωτικό προς συμπλήρωση, πεδίο ΒΤ-11 «Στοιχείο αναφοράς αγαθού του Εθνικού Μορφότυπου Ηλεκτρονικού Τιμολογίου», ο ανάδοχος συμπληρώνει: «3| ΑΔΑ Ανάληψης υποχρέωσης»

---

96 Για τα τιμολόγια που εκδίδονται κατά την εκτέλεση των δημοσίων συμβάσεων, ανεξαρτήτως αξίας αυτών, οι αναθέτουσες αρχές υποχρεούνται να παραλαμβάνουν και να επεξεργάζονται ηλεκτρονικά τιμολόγια που είναι σύμφωνα με το ευρωπαϊκό πρότυπο έκδοσης ηλεκτρονικών τιμολογίων, σύμφωνα με τις διατάξεις των άρθρων 148 έως και 153 του ν. 4601/2019 (Α΄44) και των, κατ' εξουσιοδότηση του άρθρου 154 του νόμου αυτού, κανονιστικών αποφάσεων.

97 Άρθρο 200 παρ. 5 του ν. 4412/2016, όπως τροποποιήθηκε με το άρθρο 102 του ν. 4782/2021.

98 Άρθρο 350 παρ. 3 του ν. 4412/2016, όπως ισχύει.

99 Βλ. παρ. 1 άρθρου 25 του ν. 5039/2023 (Α' 83), σύμφωνα με την οποία: *«Στο άρθρο 376 του ν. 4412/2016 (Α' 147) περί μεταβατικών διατάξεων, προστίθεται παρ. 18, ως εξής: «18. Μέχρι την έκδοση της κοινής απόφασης της παρ. 6 του άρθρου 36 η κράτηση της παρ. 1 του ιδίου άρθρου του πρώτου εδαφίου της ιδίας παραγράφου δεν επιβάλλεται.»*

5.2 Κήρυξη οικονομικού φορέα εκπτώτου - Κυρώσεις

5.2.1. Ο ανάδοχος, με την επιφύλαξη της συνδρομής λόγων ανωτέρας βίας, κηρύσσεται υποχρεωτικά έκπτωτος[100] από τη σύμβαση και από κάθε δικαίωμα που απορρέει από αυτήν, με απόφαση της αναθέτουσας αρχής, ύστερα από γνωμοδότηση του αρμόδιου συλλογικού οργάνου (Επιτροπή Παρακολούθησης και Παραλαβής):

α) στην περίπτωση της παρ. 7 του άρθρου 105 περί κατακύρωσης και σύναψης σύμβασης

β) στην περίπτωση που δεν εκπληρώσει τις υποχρεώσεις του που απορρέουν από τη σύμβαση ή/και δεν συμμορφωθεί με τις σχετικές γραπτές εντολές της υπηρεσίας, που είναι σύμφωνες με τη σύμβαση ή τις κείμενες διατάξεις, εντός του συμφωνημένου χρόνου εκτέλεσης της σύμβασης,

γ1) εφόσον δεν παράσχει τις υπηρεσίες ή δεν υποβάλει τα παραδοτέα ή δεν προβεί στην αντικατάστασή τους μέσα στον συμβατικό χρόνο ή στον χρόνο παράτασης που του χορηγήθηκε, σύμφωνα με τα προβλεπόμενα στο άρθρο 217 του ν.4412/2016 περί διάρκειας της σύμβασης παροχής υπηρεσίας με την επιφύλαξη της επόμενης παραγράφου.

γ2) εφόσον δεν φορτώσει, δεν παραδώσει ή δεν αντικαταστήσει τα συμβατικά αγαθά ή δεν επισκευάσει ή δεν συντηρήσει αυτά μέσα στον συμβατικό χρόνο ή στον χρόνο παράτασης που του δόθηκε, σύμφωνα με όσα προβλέπονται στο άρθρο 206 του ν. 4412/2016, με την επιφύλαξη της επόμενης παραγράφου.

Στην περίπτωση συνδρομής λόγου έκπτωσης του αναδόχου από τη σύμβαση κατά την ως άνω περίπτωση (γ), η αναθέτουσα αρχή κοινοποιεί στον ανάδοχο ειδική όχληση, στην οποία μνημονεύει τις διατάξεις του άρθρου 203 του ν. 4412/2016 και περιλαμβάνει συγκεκριμένη περιγραφή των ενεργειών στις οποίες οφείλει να προβεί ο ανάδοχος, προκειμένου να συμμορφωθεί, μέσα σε προθεσμία όχι μικρότερη των δεκαπέντε (15) ημερών από την κοινοποίηση της ανωτέρω όχλησης. Αν η προθεσμία που τάχθηκε με την ειδική όχληση, παρέλθει, χωρίς ο ανάδοχος να συμμορφωθεί, κηρύσσεται έκπτωτος μέσα σε προθεσμία τριάντα (30) ημερών από την άπρακτη πάροδο της προθεσμίας συμμόρφωσης.

Ο ανάδοχος δεν κηρύσσεται έκπτωτος για λόγους που ανάγονται σε υπαιτιότητα του φορέα εκτέλεσης της σύμβασης ή αν συντρέχουν λόγοι ανωτέρας βίας.

Στον ανάδοχο που κηρύσσεται έκπτωτος από τη σύμβαση επιβάλλονται, με απόφαση του αποφαινόμενου οργάνου, ύστερα από γνωμοδότηση του αρμόδιου οργάνου, το οποίο υποχρεωτικά καλεί τον ενδιαφερόμενο προς παροχή εξηγήσεων, αθροιστικά οι παρακάτω κυρώσεις:

α) ολική κατάπτωση της εγγύησης καλής εκτέλεσης της σύμβασης,

β) Καταλογισμός του διαφέροντος, που προκύπτει εις βάρος της αναθέτουσας αρχής, εφόσον αυτή προμηθευτεί τα αγαθά, που δεν προσκομίστηκαν προσηκόντως από τον έκπτωτο οικονομικό φορέα, αναθέτοντας το ανεκτέλεστο αντικείμενο της σύμβασης στον επόμενο κατά σειρά κατάταξης οικονομικό φορέα που είχε λάβει μέρος στη διαδικασία ανάθεσης της σύμβασης. Αν ο οικονομικός φορέας του προηγούμενου εδαφίου δεν αποδεχθεί την ανάθεση της σύμβασης, η αναθέτουσα αρχή μπορεί να προμηθευτεί τα αγαθά, που δεν προσκομίστηκαν προσηκόντως από τον έκπτωτο οικονομικό φορέα, από τρίτο οικονομικό φορέα, είτε με διενέργεια νέας διαδικασίας ανάθεσης σύμβασης, είτε με προσφυγή στη διαδικασία διαπραγμάτευσης, χωρίς προηγούμενη δημοσίευση, εφόσον συντρέχουν οι προϋποθέσεις του άρθρου 32 του ν. 4412/2016. Το διαφέρον υπολογίζεται με τον ακόλουθο τύπο:

Δ = (ΤΚΤ ΤΚΕ) x Π Όπου: Δ = Διαφέρον που θα προκύψει εις βάρος της αναθέτουσας αρχής, εφόσον αυτή προμηθευτεί τα αγαθά που δεν προσκομίστηκαν προσηκόντως από τον έκπτωτο οικονομικό φορέα, σύμφωνα με τα ανωτέρω αναφερόμενα. Το διαφέρον λαμβάνει θετικές τιμές, αλλιώς θεωρείται ίσο με μηδέν.

ΤΚΤ = Τιμή κατακύρωσης της προμήθειας των αγαθών, που δεν προσκομίστηκαν προσηκόντως από τον έκπτωτο οικονομικό φορέα στον νέο ανάδοχο.

[100] Άρθρο 203 του ν. 4412/2016, όπως τροποποιήθηκε με το άρθρο 103 του ν. 4782/2021

ΤΚΕ = Τιμή κατακύρωσης της προμήθειας των αγαθών, που δεν προσκομίστηκαν προσηκόντως από τον έκπτωτο οικονομικό φορέα, σύμφωνα με τη σύμβαση από την οποία κηρύχθηκε έκπτωτος ο οικονομικός φορέας.

Π = Συντελεστής προσαύξησης προσδιορισμού της έμμεσης ζημίας που προκαλείται στην αναθέτουσα αρχή από την έκπτωση του αναδόχου ο οποίος λαμβάνει την τιμή 1,01.

Ο καταλογισμός του διαφέροντος επιβάλλεται στον έκπτωτο οικονομικό φορέα με απόφαση της αναθέτουσας αρχής, που εκδίδεται σε αποκλειστική προθεσμία δεκαοκτώ (18) μηνών μετά την έκδοση και την κοινοποίηση της απόφασης κήρυξης εκπτώτου, και εφόσον κατακυρωθεί η προμήθεια των αγαθών που δεν προσκομίστηκαν προσηκόντως από τον έκπτωτο οικονομικό φορέα σε τρίτο οικονομικό φορέα. Για την είσπραξη του διαφέροντος από τον έκπτωτο οικονομικό φορέα μπορεί να εφαρμόζεται η διαδικασία του Κώδικα Είσπραξης Δημόσιων Εσόδων. Το διαφέρον εισπράττεται υπέρ της αναθέτουσας αρχής.

γ) Επιπλέον, σε βάρος του αναδόχου μπορεί να επιβληθεί και προσωρινός αποκλεισμός του από το σύνολο των συμβάσεων προμηθειών ή υπηρεσιών των φορέων που εμπίπτουν στις διατάξεις του ν. 4412/2016, κατά τα ειδικότερα προβλεπόμενα στο άρθρο 74, περί αποκλεισμού οικονομικού φορέα από δημόσιες συμβάσεις *[η κύρωση του οριζόντιου αποκλεισμού δύναται να επιβληθεί μετά την έκδοση του προβλεπόμενου π.δ/τος]*

5.2.2.1. Αν οι **υπηρεσίες** παρασχεθούν από υπαιτιότητα του αναδόχου μετά τη λήξη της διάρκειας της σύμβασης και μέχρι τη λήξη του χρόνου της παράτασης που χορηγήθηκε, επιβάλλονται εις βάρος του ποινικές ρήτρες, με αιτιολογημένη απόφαση της αναθέτουσας αρχής[101].

Ποινικές ρήτρες μπορεί να επιβάλλονται και σε άλλες περιπτώσεις πλημμελούς εκτέλεσης των όρων της σύμβασης, σύμφωνα με την περ. (δ) της παρούσας παραγράφου.
Ειδικότερα οι ποινικές ρήτρες υπολογίζονται ως εξής:
α) για καθυστέρηση που περιορίζεται σε χρονικό διάστημα, το οποίο δεν υπερβαίνει το 50% της προβλεπόμενης συνολικής διάρκειας της σύμβασης ή σε περίπτωση τμηματικών/ενδιάμεσων προθεσμιών της αντίστοιχης προθεσμίας επιβάλλεται ποινική ρήτρα 2,5% επί της συμβατικής αξίας χωρίς ΦΠΑ των υπηρεσιών που παρασχέθηκαν εκπρόθεσμα,

β) για καθυστέρηση που υπερβαίνει το 50% επιβάλλεται ποινική ρήτρα 5% χωρίς ΦΠΑ επί της συμβατικής αξίας των υπηρεσιών που παρασχέθηκαν εκπρόθεσμα,

γ) οι ποινικές ρήτρες για υπέρβαση των τμηματικών προθεσμιών είναι ανεξάρτητες από τις επιβαλλόμενες για υπέρβαση της συνολικής διάρκειας της σύμβασης και δύνανται να ανακαλούνται με αιτιολογημένη απόφαση της αναθέτουσας αρχής, αν οι υπηρεσίες που αφορούν στις ως άνω τμηματικές προθεσμίες παρασχεθούν μέσα στη συνολική της διάρκεια και τις εγκεκριμένες παρατάσεις αυτής και με την προϋπόθεση ότι το σύνολο της σύμβασης έχει εκτελεστεί πλήρως

Το ποσό των ποινικών ρητρών αφαιρείται/συμψηφίζεται από/με την αμοιβή του αναδόχου.

Η επιβολή ποινικών ρητρών δεν στερεί από την αναθέτουσα αρχή το δικαίωμα να κηρύξει τον ανάδοχο έκπτωτο.

5.2.2.2. Αν το αγαθό φορτωθεί - παραδοθεί ή αντικατασταθεί μετά τη λήξη του συμβατικού χρόνου και μέχρι τη λήξη του χρόνου της παράτασης που χορηγήθηκε, σύμφωνα με το άρθρο 206 του ν.4412/16, επιβάλλεται πρόστιμο[102]πέντε τοις εκατό (5%) επί της συμβατικής αξίας της ποσότητας που παραδόθηκε εκπρόθεσμα.

Το παραπάνω πρόστιμο υπολογίζεται επί της συμβατικής αξίας των εκπρόθεσμα παραδοθέντων αγαθών, χωρίς ΦΠΑ. Εάν τα αγαθά που παραδόθηκαν εκπρόθεσμα επηρεάζουν τη χρησιμοποίηση των αγαθών που

[101] Άρθρο 218 του ν.4412/2016
[102] Άρθρο 207 του ν. 4412/2016.

παραδόθηκαν εμπρόθεσμα, το πρόστιμο υπολογίζεται επί της συμβατικής αξίας της συνολικής ποσότητας αυτών.

Κατά τον υπολογισμό του χρονικού διαστήματος της καθυστέρησης για φόρτωση- παράδοση ή αντικατάσταση των αγαθών, με απόφαση του αποφαινόμενου οργάνου, ύστερα από γνωμοδότηση του αρμόδιου οργάνου, δεν λαμβάνεται υπόψη ο χρόνος που παρήλθε πέραν του εύλογου, κατά τα διάφορα στάδια των διαδικασιών, για τον οποίο δεν ευθύνεται ο ανάδοχος και παρατείνεται, αντίστοιχα, ο χρόνος φόρτωσης - παράδοσης.

Η είσπραξη του προστίμου γίνεται με παρακράτηση από το ποσό πληρωμής του αναδόχου ή, σε περίπτωση ανεπάρκειας ή έλλειψης αυτού, με ισόποση κατάπτωση της εγγύησης καλής εκτέλεσης και προκαταβολής αντίστοιχα, εφόσον ο ανάδοχος δεν καταθέσει το απαιτούμενο ποσό.

Σε περίπτωση ένωσης οικονομικών φορέων, το πρόστιμο και οι τόκοι επιβάλλονται αναλόγως σε όλα τα μέλη της ένωσης.

5.3 Διοικητικές προσφυγές κατά τη διαδικασία εκτέλεσης των συμβάσεων[103]

Ο ανάδοχος μπορεί κατά των αποφάσεων που επιβάλλουν εις βάρος του κυρώσεις, δυνάμει των όρων των άρθρων 5.2 (Κήρυξη οικονομικού φορέα εκπτώτου - Κυρώσεις), 6.1. (Χρόνος παράδοσης αγαθών),6.2. (Διάρκεια σύμβασης), 6.4. (Απόρριψη παραδοτέων – αντικατάσταση), καθώς και κατ΄ εφαρμογή των συμβατικών όρων, να ασκήσει προσφυγή για λόγους νομιμότητας και ουσίας ενώπιον του φορέα που εκτελεί τη σύμβαση, μέσα σε ανατρεπτική προθεσμία (30) ημερών από την ημερομηνία της κοινοποίησης ή της πλήρους γνώσης της σχετικής απόφασης. Η εμπρόθεσμη άσκηση της προσφυγής αναστέλλει τις επιβληθείσες κυρώσεις. Επί της προσφυγής αποφασίζει το αρμοδίως αποφαινόμενο όργανο, ύστερα από γνωμοδότηση του προβλεπόμενου στο τελευταίο εδάφιο της περίπτωσης δ΄ της παραγράφου 11 του άρθρου 221 ν.4412/2016 οργάνου, εντός προθεσμίας τριάντα (30) ημερών από την άσκησή της, άλλως θεωρείται ως σιωπηρώς απορριφθείσα. Κατά της απόφασης αυτής δεν χωρεί η άσκηση άλλης οποιασδήποτε φύσης διοικητικής προσφυγής. Αν κατά της απόφασης που επιβάλλει κυρώσεις δεν ασκηθεί εμπρόθεσμα η προσφυγή ή αν αυτή απορριφθεί από το αποφαινόμενο αρμοδίως όργανο, η απόφαση καθίσταται οριστική. Αν ασκηθεί εμπρόθεσμα προσφυγή, αναστέλλονται οι συνέπειες της απόφασης μέχρι αυτή να οριστικοποιηθεί.

5.4 Δικαστική επίλυση διαφορών

Κάθε διαφορά μεταξύ των συμβαλλόμενων μερών που προκύπτει από τη σύμβαση που συνάπτεται στο πλαίσιο της παρούσας Διακήρυξης, επιλύεται με την άσκηση προσφυγής ή αγωγής στο Διοικητικό Εφετείο της Περιφέρειας στην οποία εκτελείται η σύμβαση, κατά τα ειδικότερα οριζόμενα στις παρ. 1 έως και 6 του άρθρου 205Α του ν. 4412/2016[104]. Πριν την άσκηση της προσφυγής στο Διοικητικό Εφετείο τηρείται υποχρεωτικά η ενδικοφανής διαδικασία που προβλέπεται στο άρθρο 205 του ν. 4412/2016 και την παράγραφο 5.3 της παρούσας, διαφορετικά η προσφυγή απορρίπτεται ως απαράδεκτη. Αν ο ανάδοχος της σύμβασης είναι κοινοπραξία, η προσφυγή ασκείται είτε από την ίδια είτε από όλα τα μέλη της. Δεν απαιτείται η τήρηση ενδικοφανούς διαδικασίας αν ασκείται από τον ενδιαφερόμενο αγωγή, στο δικόγραφο της οποίας δεν σωρεύεται αίτημα ακύρωσης ή τροποποίησης διοικητικής πράξης ή παράλειψης.

[103] Άρθρο 205 του ν. 4412/2016. Για την εξέταση των προβλεπόμενων προσφυγών, συγκροτείται ειδικό γνωμοδοτικό όργανο, τριμελές ή πενταμελές), τα μέλη του οποίου είναι διαφορετικά από τα μέλη του γνωμοδοτικού οργάνου που είναι αρμόδιο για τα λοιπά θέματα που ανακύπτουν κατά τη διαδικασία εκτέλεσης.

[104] Άρθρο 205Α του ν. 4412/2016.

6. ΧΡΟΝΟΣ ΚΑΙ ΤΡΟΠΟΣ ΕΚΤΕΛΕΣΗΣ

6.1 Παρακολούθηση της σύμβασης – Χρόνος παράδοσης και τοποθέτησης ειδών

6.1.1. Η παρακολούθηση της εκτέλεσης της σύμβασης και η διοίκηση αυτής θα διενεργηθεί από την Τεχνική Υπηρεσία του Δήμου και την αντίστοιχη Επιτροπή παρακολούθησης και παραλαβής των υπηρεσιών της παρούσας, η οποία θα εισηγείται στο αρμόδιο αποφαινόμενο όργανο για όλα τα ζητήματα που αφορούν στην προσήκουσα εκτέλεση όλων των όρων της σύμβασης και στην εκπλήρωση των υποχρεώσεων του αναδόχου, στη λήψη των επιβεβλημένων μέτρων λόγω μη τήρησης των ως άνω όρων και ιδίως για ζητήματα που αφορούν σε τροποποίηση του αντικειμένου και παράταση της διάρκειας της σύμβασης, υπό τους όρους του άρθρου 132 του ν. 4412/2016.

6.1.2. Η αρμόδια υπηρεσία μπορεί, με απόφασή της να ορίζει για την παρακολούθηση της σύμβασης ως επόπτη με καθήκοντα εισηγητή υπάλληλο της υπηρεσίας. Με την ίδια απόφαση δύνανται να ορίζονται και άλλοι υπάλληλοι της αρμόδιας υπηρεσίας ή των εξυπηρετούμενων από τη σύμβαση φορέων, στους οποίους ανατίθενται επιμέρους καθήκοντα για την παρακολούθηση της σύμβασης. Σε αυτή την περίπτωση ο επόπτης λειτουργεί ως συντονιστής.

Τα καθήκοντα του επόπτη είναι, ενδεικτικά, η πιστοποίηση της εκτέλεσης του αντικειμένου της σύμβασης, καθώς και ο έλεγχος της συμμόρφωσης του αναδόχου με τους όρους της σύμβασης. Με εισήγηση του επόπτη η υπηρεσία που διοικεί τη σύμβαση μπορεί να απευθύνει έγγραφα με οδηγίες και εντολές προς τον ανάδοχο, σχετικά με την εκτέλεση της σύμβασης.

6.1.3. Ο Ανάδοχος υποχρεούται να τοποθετήσει σε πλήρη λειτουργία **το σύνολο των μισθούμενων ειδών** σε **οδούς και πλατείες** (εκτός από την κεντρική πλατεία) της πόλης έως και τις **6/12/2026**. **Ο στολισμός της κεντρικής πλατείας και η φωταγώγηση του δέντρου** στην κεντρική πλατεία θα γίνει στο χρονικό διάστημα από **01/12/26 έως και 06/12/2026**.

Τα είδη θα **παραμείνουν τοποθετημένα και σε πλήρη λειτουργία έως και την 10η Ιανουαρίου 2027**. Μεταξύ της **11ης Ιανουαρίου 2027 και της 22ης Ιανουαρίου 2027, ο ανάδοχος θα προβεί στην απεγκατάσταση και απομάκρυνση των ειδών από τους χώρους του Δήμου**. Σημειώνεται ότι η τοποθέτηση – εγκατάσταση - απεγκατάσταση των μισθωμένων ειδών θα γίνει με ιδία μέσα του Αναδόχου, λαμβάνοντας όλα τα απαραίτητα μέτρα ασφάλειας.

Ο συμβατικός χρόνος παράδοσης των αγαθών μπορεί να παρατείνεται, πριν από τη λήξη του αρχικού συμβατικού χρόνου παράδοσης, υπό τις ακόλουθες σωρευτικές προϋποθέσεις: α) τηρούνται οι όροι του άρθρου 132 περί τροποποίησης συμβάσεων κατά τη διάρκειά τους, β) έχει εκδοθεί αιτιολογημένη απόφαση του αρμόδιου αποφαινόμενου οργάνου της αναθέτουσας αρχής μετά από γνωμοδότηση αρμόδιου συλλογικού οργάνου, είτε με πρωτοβουλία της αναθέτουσας αρχής και εφόσον συμφωνεί ο ανάδοχος, είτε ύστερα από σχετικό αίτημα του αναδόχου, το οποίο υποβάλλεται υποχρεωτικά πριν από τη λήξη του συμβατικού χρόνου, γ) το χρονικό διάστημα της παράτασης είναι ίσο ή μικρότερο από τον αρχικό συμβατικό χρόνο παράδοσης. Στην περίπτωση παράτασης του συμβατικού χρόνου παράδοσης, ο χρόνος παράτασης δεν συνυπολογίζεται στον συμβατικό χρόνο παράδοσης.

Στην περίπτωση παράτασης του συμβατικού χρόνου παράδοσης έπειτα από αίτημα του αναδόχου, επιβάλλονται οι κυρώσεις που προβλέπονται στην παράγραφο 5.2.2 της παρούσας.

Με αιτιολογημένη απόφαση του αρμόδιου αποφαινόμενου οργάνου, η οποία εκδίδεται ύστερα από γνωμοδότηση του οργάνου της περ. β’ της παρ. 11 του άρθρου 221 του ν. 4412/2016, ο συμβατικός χρόνος φόρτωσης παράδοσης των αγαθών μπορεί να μετατίθεται. Μετάθεση επιτρέπεται μόνο όταν συντρέχουν λόγοι ανωτέρας βίας ή άλλοι ιδιαιτέρως σοβαροί λόγοι, που καθιστούν αντικειμενικώς αδύνατη την εμπρόθεσμη παράδοση των συμβατικών ειδών. Στις περιπτώσεις μετάθεσης του συμβατικού χρόνου φόρτωσης παράδοσης δεν επιβάλλονται κυρώσεις.

6.1.4. Εάν λήξει ο συμβατικός χρόνος παράδοσης, χωρίς να υποβληθεί εγκαίρως αίτημα παράτασης ή, εάν λήξει ο παραταθείς, κατά τα ανωτέρω, χρόνος, χωρίς να παραδοθεί το αγαθό, ο ανάδοχος κηρύσσεται έκπτωτος.

6.1.5. Ο ανάδοχος υποχρεούται να ειδοποιήσει τουλάχιστον **τρεις (3) εργάσιμες ημέρες νωρίτερα, την <u>αρμόδια επιτροπή παραλαβής & παρακολούθησης</u>,** για την ημερομηνία που προβλέπεται να παραδώσει και εγκαταστήσει τον στολισμό και ομοίως για την απεγκατάσταση αυτού.

Μετά από κάθε προσκόμιση αγαθού, ο ανάδοχος υποχρεούται να υποβάλει στην υπηρεσία αποδεικτικό, θεωρημένο από τον υπεύθυνο παραλαβής, στο οποίο αναφέρεται η ημερομηνία προσκόμισης, το αγαθό, η ποσότητα και ο αριθμός της σύμβασης σε εκτέλεση της οποίας προσκομίστηκε.

6.2 Διάρκεια σύμβασης[105]

6.2.1. Η διάρκεια της Σύμβασης ορίζεται **από την υπογραφή και την καταχώρηση της Σύμβασης στο μητρώο ΚΗΜΔΗΣ έως και την 22η Ιανουαρίου 2027.**

6.2.2. Η συνολική διάρκεια της σύμβασης μπορεί να παρατείνεται με αιτιολογημένη απόφαση της αναθέτουσας αρχής μέχρι το 50% αυτής, ύστερα από σχετικό αίτημα του αναδόχου που υποβάλλεται πριν από τη λήξη της διάρκειάς της, σε αντικειμενικά δικαιολογημένες περιπτώσεις που δεν οφείλονται σε υπαιτιότητα του αναδόχου[106]. Εάν λήξει η συνολική διάρκεια της σύμβασης, χωρίς να υποβληθεί εγκαίρως αίτημα παράτασης ή, εάν λήξει η παραταθείσα, κατά τα ανωτέρω, διάρκεια, χωρίς να υποβληθούν στην αναθέτουσα αρχή τα παραδοτέα της σύμβασης, ο ανάδοχος κηρύσσεται έκπτωτος[107]. Εάν οι υπηρεσίες παρασχεθούν, από υπαιτιότητα του αναδόχου, μετά τη λήξη της διάρκειας της σύμβασης και μέχρι τη λήξη του χρόνου της παράτασης που χορηγήθηκε, επιβάλλονται εις βάρος του ποινικές ρήτρες, σύμφωνα με το άρθρο 218 του ν. 4412/2016 και το άρθρο 5.2.2 της παρούσας.

6.3 Παραλαβή του αντικειμένου της σύμβασης [108]

6.3.1 Η παραλαβή των παρεχόμενων υπηρεσιών ή παραδοτέων γίνεται από επιτροπή παραλαβής που συγκροτείται, σύμφωνα με την παράγραφο 11 του άρθρου 221 του ν. 4412/2016 και κατά τα αναλυτικώς αναφερόμενα στο Παράρτημα Ι της παρούσας.

6.3.2 Κατά τη διαδικασία παραλαβής διενεργείται ο απαιτούμενος έλεγχος, σύμφωνα με τα οριζόμενα στη σύμβαση, μπορεί δε να καλείται να παραστεί και εκπρόσωπος του αναδόχου. Μετά την ολοκλήρωση της διαδικασίας, η επιτροπή παραλαβής: α) είτε παραλαμβάνει τις σχετικές υπηρεσίες ή παραδοτέα, εφόσον καλύπτονται οι απαιτήσεις της σύμβασης χωρίς έγκριση ή απόφαση του αποφαινόμενου οργάνου, β) είτε εισηγείται την παραλαβή με παρατηρήσεις ή την απόρριψη των παρεχόμενων υπηρεσιών ή παραδοτέων, σύμφωνα με τις παραγράφους 3 και 4. Τα ανωτέρω εφαρμόζονται και σε τμηματικές παραλαβές.

6.3.3 Εάν η επιτροπή παραλαβής κρίνει ότι οι παρεχόμενες υπηρεσίες ή τα παραδοτέα δεν ανταποκρίνονται πλήρως στους όρους της σύμβασης, συντάσσει πρωτόκολλο προσωρινής παραλαβής, στο οποίο αναφέρει τις παρεκκλίσεις που διαπιστώθηκαν από τους όρους της σύμβασης, και γνωμοδοτεί ως προς το εάν οι αναφερόμενες παρεκκλίσεις επηρεάζουν την καταλληλότητα των παρεχόμενων υπηρεσιών ή παραδοτέων και συνεπώς εάν μπορούν οι τελευταίες να καλύψουν τις σχετικές ανάγκες.

Αγαθά που απορρίφθηκαν ή κρίθηκαν παραληπτέα με έκπτωση επί της συμβατικής τιμής, με βάση τους ελέγχους που πραγματοποίησε η πρωτοβάθμια επιτροπή παραλαβής, μπορούν να παραπέμπονται για επανεξέταση σε δευτεροβάθμια επιτροπή παραλαβής ύστερα από αίτημα του αναδόχου ή αυτεπάγγελτα σύμφωνα με την παρ. 5 του άρθρου 208 του ν.4412/16. Τα έξοδα βαρύνουν σε κάθε περίπτωση τον ανάδοχο.

Επίσης, εάν ο τελευταίος διαφωνεί με τα αποτελέσματα των εργαστηριακών εξετάσεων που διενεργήθηκαν από πρωτοβάθμιες ή δευτεροβάθμιες επιτροπές παραλαβής μπορεί να ζητήσει εγγράφως εξέταση κατ΄έφεση των οικείων αντιδειγμάτων, μέσα σε ανατρεπτική προθεσμία είκοσι (20) ημερών από την γνωστοποίηση σε αυτόν των αποτελεσμάτων της αρχικής εξέτασης, με τον τρόπο που περιγράφεται στην παρ. 8 του άρθρου 208 του ν.4412/2016.

---

105 Άρθρο 217 του ν. 4412/2016.

106 Η ως άνω περίπτωση φέρεται να αφορά παράταση χωρίς αύξηση του οικονομικού αντικειμένου της σύμβασης, άλλως τυχόν παράταση -τροποποίηση υπόκειται στις προϋποθέσεις και τους όρους του άρθρου 132 του ν. 4412/2016.

107 Βλ. άρθρο 203 (παρ.1γ , 2 και 4) του ν. 4412/2016.

108 Άρθρο 219 του ν.4412/2016

Το αποτέλεσμα της κατ' έφεση εξέτασης είναι υποχρεωτικό και τελεσίδικο και για τα δύο μέρη.

Ο ανάδοχος δεν μπορεί να ζητήσει παραπομπή σε δευτεροβάθμια επιτροπή παραλαβής μετά τα αποτελέσματα της κατ' έφεση εξέτασης.

6.3.4 Για την εφαρμογή της προηγούμενης παραγράφου ορίζονται τα ακόλουθα:

α) Στην περίπτωση που διαπιστωθεί, με αιτιολογημένη απόφαση του αρμόδιου αποφαινόμενου οργάνου, ότι δεν επηρεάζεται η καταλληλότητα, μπορεί να εγκριθεί η παραλαβή των οικείων υπηρεσιών ή παραδοτέων, με έκπτωση επί της συμβατικής αξίας, η οποία πρέπει να είναι ανάλογη προς τις διαπιστωθείσες παρεκκλίσεις. Μετά την έκδοση της ως άνω απόφασης, η επιτροπή παραλαβής υποχρεούται να προβεί στην οριστική παραλαβή των παρεχόμενων υπηρεσιών ή παραδοτέων της σύμβασης και να συντάξει σχετικό πρωτόκολλο οριστικής παραλαβής, σύμφωνα με τα αναφερόμενα στην απόφαση.

β) Εάν, με αιτιολογημένη απόφαση του αρμόδιου αποφαινόμενου οργάνου, διαπιστωθεί ότι επηρεάζεται η καταλληλότητα, απορρίπτονται οι παρεχόμενες υπηρεσίες ή τα παραδοτέα, με την επιφύλαξη των οριζομένων στο άρθρο 220.

6.3.5 Εάν παρέλθει χρονικό διάστημα μεγαλύτερο των τριάντα (30) ημερών από την ημερομηνία υποβολής του παραδοτέου από τον οικονομικό φορέα και δεν έχει εκδοθεί πρωτόκολλο παραλαβής της παραγράφου 2 ή πρωτόκολλο με παρατηρήσεις της παραγράφου 3, θεωρείται ότι η παραλαβή έχει συντελεστεί αυτοδίκαια.

6.3.6 Ανεξάρτητα από την, κατά τα ανωτέρω, αυτοδίκαιη παραλαβή και την πληρωμή του αναδόχου, πραγματοποιούνται οι προβλεπόμενοι από τη σύμβαση έλεγχοι από επιτροπή που συγκροτείται με απόφαση του αρμόδιου αποφαινόμενου οργάνου, στην οποία δεν μπορεί να συμμετέχουν ο πρόεδρος και τα μέλη της επιτροπής της παραγράφου 6.3.1. Η παραπάνω επιτροπή παραλαβής προβαίνει σε όλες τις διαδικασίες παραλαβής που προβλέπονται από τη σύμβαση και συντάσσει τα σχετικά πρωτόκολλα. Οι εγγυητικές επιστολές προκαταβολής και καλής εκτέλεσης δεν επιστρέφονται πριν την ολοκλήρωση όλων των προβλεπόμενων από τη σύμβαση ελέγχων και τη σύνταξη των σχετικών πρωτοκόλλων. Οποιαδήποτε ενέργεια που έγινε από την αρχική επιτροπή παραλαβής, δεν λαμβάνεται υπόψη.

6.4 Απόρριψη παραδοτέων – Αντικατάσταση[109]

Σε περίπτωση οριστικής απόρριψης ολόκληρου ή μέρους των παρεχόμενων υπηρεσιών ή /και παραδοτέων με έκπτωση επί της συμβατικής αξίας, με απόφαση της αναθέτουσας αρχής, ύστερα από γνωμοδότηση της επιτροπής παραλαβής, μπορεί να εγκρίνεται αντικατάσταση των υπηρεσιών ή/και παραδοτέων αυτών με άλλα, σύμφωνα με τους όρους της σύμβασης, μέσα σε τακτή προθεσμία που ορίζεται από την απόφαση αυτή. Εάν η αντικατάσταση γίνεται μετά τη λήξη της συνολικής διάρκειας της σύμβασης, η προθεσμία που ορίζεται για την αντικατάσταση δεν μπορεί να είναι μεγαλύτερη του 1/2 του συνολικού συμβατικού χρόνου, ο δε ανάδοχος υπόκειται σε ποινικές ρήτρες, σύμφωνα με το άρθρο 213 και 218 αντίστοιχα, κατά περίπτωση υπηρεσιών/προμηθειών του ν. 4412/2016 και την παράγραφο 5.2.2 της παρούσας, λόγω εκπρόθεσμης παράδοσης.

Αν ο ανάδοχος δεν αντικαταστήσει τις υπηρεσίες ή/και τα παραδοτέα που απορρίφθηκαν μέσα στην προθεσμία που του τάχθηκε και εφόσον έχει λήξει η συνολική διάρκεια, κηρύσσεται έκπτωτος και υπόκειται στις προβλεπόμενες κυρώσεις.

Η επιστροφή των αγαθών που απορρίφθηκαν γίνεται σύμφωνα με τα προβλεπόμενα στις παρ. 2 και 3 του άρθρου 213 του ν. 4412/2016.

6.5 Αναπροσαρμογή τιμής[110]

Δεν προβλέπεται

[109] Άρθρο 220 του ν. 4412/2016.
[110] Άρθρο 53 παρ. 10 του ν. 4412/2016.

6.6 Αντικατάσταση/ προσθήκη μελών ομάδας έργου κατά την εκτέλεση της σύμβασης

6.6.1. Εφόσον μετά τη σύναψη της σύμβασης παραστεί ανάγκη αντικατάστασης μέλους/ μελών της Ομάδας Έργου, ο ανάδοχος υποβάλλει στην αναθέτουσα αρχή αίτημα αντικατάστασης, το οποίο υπόκειται στην έγκριση αυτής, κατόπιν γνωμοδότησης της Επιτροπής Παρακολούθησης- Παραλαβής. Στο πλαίσιο του σχετικού αιτήματος τα επαγγελματικά προσόντα των φυσικών προσώπων που θα αντικαταστήσουν εκείνα τα οποία προτάθηκαν και αξιολογήθηκαν κατά την υποβολή της προσφοράς του Αναδόχου, πρέπει να είναι τουλάχιστον ισοδύναμα. Εφόσον εγκριθεί το σχετικό αίτημα, ο ανάδοχος υποχρεούται να αντικαταστήσει το/ τα μέλος/ μέλη της Ομάδας Έργου, χωρίς πρόσθετη οικονομική επιβάρυνση της αναθέτουσας αρχής και χωρίς μεταβολή των όρων πληρωμής. Η αντικατάσταση εκκινεί από την κοινοποίηση της εγκριτικής απόφασης της αναθέτουσας αρχής στον ανάδοχο.

6.6.2. Με τη ίδια ως άνω διαδικασία και τους ίδιους όρους και προϋποθέσεις, ο ανάδοχος δύναται να υποβάλει αίτημα για την προσθήκη μέλους/ μελών στην Ομάδα Έργου.

Αγία Παρασκευή, 08/ 10/ 2026

Ο ΔΗΜΑΡΧΟΣ ΑΓΙΑΣ ΠΑΡΑΣΚΕΥΗΣ

ΙΩΑΝΝΗΣ ΜΥΛΩΝΑΚΗΣ

ΠΑΡΑΡΤΗΜΑΤΑ

ΠΑΡΑΡΤΗΜΑ Ι – 104/2026 ΜΕΛΕΤΗ - Αναλυτική Περιγραφή Φυσικού και Οικονομικού Αντικειμένου της Σύμβασης

ΠΑΡΑΡΤΗΜΑ ΙΙ – ΕΝΤΥΠΟ ΟΙΚΟΝΟΜΙΚΗΣ ΠΡΟΣΦΟΡΑΣ

ΠΑΡΑΡΤΗΜΑ ΙΙΙ – Ε.Ε.Ε.Σ

ΠΑΡΑΡΤΗΜΑ IV - ΕΝΔΕΙΚΤΙΚΟΣ ΠΡΟΥΠΟΛΟΓΙΣΜΟΣ

ΠΑΡΑΡΤΗΜΑ Ι – 104/2026 ΜΕΛΕΤΗ

ΕΛΛΗΝΙΚΗ ΔΗΜΟΚΡΑΤΙΑ
ΝΟΜΟΣ ΑΤΤΙΚΗΣ
ΔΗΜΟΣ ΑΓΙΑΣ ΠΑΡΑΣΚΕΥΗΣ
Δ/ΝΣΗ ΤΕΧΝΙΚΩΝ ΥΠΗΡΕΣΙΩΝ
ΤΜΗΜΑ ΜΕΛΕΤΩΝ & ΚΑΤΑΣΚΕΥΩΝ ΈΡΓΩΝ

Υπηρεσία : «Χριστουγεννιάτικος στολισμός Δήμου Αγίας Παρασκευής»

ΑΡ. ΜΕΛΕΤΗΣ : 104/2026

ΠΡΟΫΠΟΛΟΓΙΣΜΟΣ: 165.788,00€ με 24% ΦΠΑ

(καθαρό ποσό: 133.700,00€ + ΦΠΑ 24%: 32.088,00€)

Α.Λ.Ε. 030.2440989.005

CPV: 31527260-6 «Φωτιστικά συστήματα» με συμπληρωματικό κωδικό **PA01-7** (μίσθωση)

«Χριστουγεννιάτικος στολισμός Δήμου Αγίας Παρασκευής»

ΠΡΟΫΠΟΛΟΓΙΣΜΟΣ	:	133.700,00 €
Φ.Π.Α 24 %	:	32.088,00 €
ΣΥΝΟΛΙΚΗ ΔΑΠΑΝΗ	:	165.788,00 €

ΠΕΡΙΕΧΟΜΕΝΑ:
ΤΕΧΝΙΚΗ ΕΚΘΕΣΗ
ΤΕΧΝΙΚΕΣ ΠΡΟΔΙΑΓΡΑΦΕΣ
ΣΥΓΓΡΑΦΗ ΥΠΟΧΡΕΩΣΕΩΝ

ΤΕΧΝΙΚΗ ΕΚΘΕΣΗ

Αντικείμενο της παρούσας μελέτης είναι ο **«Χριστουγεννιάτικος στολισμός Δήμου Αγίας Παρασκευής»**. Τα είδη φωτεινού διάκοσμου που μισθώνονται θα χρησιμοποιηθούν για τον εορταστικό στολισμό της πόλης, εν όψει των εορτών της περιόδου των Χριστουγέννων και του Νέου Έτους.

Ο υπό μίσθωση εορταστικός φωτεινός διάκοσμος αποτελείται από φωτεινά στοιχεία διαφόρων ειδών, τα οποία βρίσκονται τοποθετημένα επί πλαισίων σχηματίζοντας διάφορες εορταστικές παραστάσεις (αστέρια, αγγελάκια, δέντρα κλπ), οι οποίες αναρτώνται στις κεντρικές οδικές αρτηρίες, επί μεμονωμένων ιστών φωτισμού και επί του δαπέδου σε κοινόχρηστους χώρους, **καθ΄ υπόδειξη της αρμόδιας Υπηρεσίας.**

Ο Ανάδοχος υποχρεούται να κάνει σταδιακή εγκατάσταση σε πλήρη λειτουργία το σύνολο των μισθούμενων ειδών σε οδούς και πλατείες (εκτός από την κεντρική πλατεία) της πόλης έως και **06/12/2026**. **Ο στολισμός της κεντρικής πλατείας και η φωταγώγηση του δέντρου στην κεντρική πλατεία θα γίνει στο χρονικό διάστημα από 01/12/2026 έως και 06/12/2026, με έγκαιρη ενημέρωση κατά την υπογραφή της Σύμβασης.**

Τα είδη θα παραμείνουν τοποθετημένα έως και την **10η/01/2027** (που λήγει ο χρόνος της μίσθωσης), οπότε και ο ανάδοχος θα προβεί στην απεγκατάσταση και απομάκρυνση των ειδών από τους χώρους του Δήμου, **από 11/01/2027 έως και 22/01/2027**, χωρίς καμία άλλη διατύπωση. **Σημειώνεται ότι η τοποθέτηση / εγκατάσταση / απεγκατάσταση των μισθωμένων ειδών θα γίνει με ιδία μέσα του Αναδόχου, λαμβάνοντας όλα τα απαραίτητα μέτρα ασφάλειας.**

Η παρούσα μελέτη συντάσσεται για την Υπηρεσία **«Χριστουγεννιάτικος στολισμός Δήμου Αγίας Παρασκευής»** και αφορά στην μίσθωση με τοποθέτηση, χωρίς αγορά, ειδών φωτεινού διάκοσμου που θα χρησιμοποιηθούν για τον εορταστικό στολισμό της πόλης, εν όψει των εορτών της περιόδου των Χριστουγέννων και του Νέου Έτους. Εξαίρεση αποτελούν τα στολίδια του μεγάλου Χριστουγεννιάτικου δέντρου της Κεντρικής Πλατείας τα οποία θα αγοραστούν (προμήθεια με τοποθέτηση).

Σκοπιμότητα:

Το καθιερωμένο έθιμο του εορταστικού στολισμού των κεντρικών σημείων των πόλεων στην σύγχρονη ελληνική κοινωνία είναι ένα από τα πιο αγαπημένα έθιμα μικρών και μεγάλων δημοτών.

Ο στολισμός συντελεί στην δημιουργία ατμόσφαιρας ευφορίας και χαράς, που προσφέρει ηρεμία και ανακούφιση στους πολίτες από τα καθημερινά τους προβλήματα, αυτή τη σημαντική, από θρησκευτική και κοινωνική άποψη, εποχή του έτους.

Ο όμορφος εορταστικός στολισμός, τονώνει και ενισχύει τη χαρούμενη διάθεση των πολιτών, γεγονός ιδιαίτερα σημαντικό αυτή τη δύσκολη χρονιά άγχους και κοινωνικής αποστασιοποίησης που διανύουμε.

Παράλληλα, τα Χριστούγεννα έχουν ιδιαίτερη σημασία για την οικονομία και την καταναλωτική αγορά, καθώς κυριαρχεί η ανταλλαγή δώρων, η αγορά προϊόντων για την εορταστική διακόσμηση και το γιορτινό τραπέζι. Ο εορταστικός στολισμός συντελεί σημαντικά στην ενδυνάμωση της εμπορικής δραστηριότητας της πόλης μας.

Ο υπό μίσθωση εορταστικός φωτεινός διάκοσμος αποτελείται από φωτεινά στοιχεία διαφόρων ειδών δημιουργώντας μια λαμπερή εορταστική ατμόσφαιρα, σκορπίζοντας φως και γεμίζοντας μας με ευχάριστα και θετικά συναισθήματα που τόσο τα έχουμε ανάγκη.

ΑΡΜΟΔΙΟΤΗΤΕΣ ΔΗΜΟΥ

Σύμφωνα με το Ν. 5314/2026 «Νέος Κώδικας Τοπικής Αυτοδιοίκησης» οι δημοτικές αρχές διευθύνουν και ρυθμίζουν όλες τις τοπικές υποθέσεις, σύμφωνα με τις αρχές της

επικουρικότητας και της εγγύτητας, με στόχο την προστασία, την ανάπτυξη και τη συνεχή βελτίωση των συμφερόντων και της ποιότητας ζωής της τοπικής κοινωνίας.

ΑΝΑΓΚΑΙΟΤΗΤΑ ΥΛΟΠΟΙΗΣΗΣ

Ο Δήμος Αγίας Παρασκευής δεν διαθέτει τέτοιου είδους εξοπλισμό, όπως είναι ο φωτεινός εορταστικός διάκοσμος. Επιπλέον, ο Δήμος Αγίας Παρασκευής δεν δύναται να προβεί σε προμήθεια του εξοπλισμού αυτού, διά της αγοράς του, αφού απαιτούνται κατάλληλοι χώροι (που δεν διαθέτει ο Δήμος) για την αποθήκευση του ευαίσθητου αυτού εξοπλισμού, αλλά και εξειδικευμένο προσωπικό για την ορθή συντήρηση και τοποθέτησή του (που δεν διαθέτει ο Δήμος). Κατά συνέπεια η πλέον ενδεδειγμένη επιλογή θεωρείται αυτή της μίσθωσης του απαιτούμενου εξοπλισμού.

Σύμφωνα με τα οριζόμενα στην περίπτωση 8 της παρ. 1 του άρθρου 2 του Ν. 4412/2016, όπως τροποποιήθηκε και ισχύει ως «δημόσιες συμβάσεις προμηθειών» νοούνται οι συμβάσεις που έχουν ως αντικείμενο την αγορά, τη χρηματοδοτική μίσθωση, τη μίσθωση ή τη μίσθωση-πώληση, με ή χωρίς δικαίωμα αγοράς, προϊόντων.

ΤΡΟΠΟΠΟΙΗΣΗ ΣΥΜΒΑΣΗΣ

Η Τροποποίηση Σύμβασης γίνεται με το άρθρο 132 Ν.4412/2016, όπως τροποποιήθηκε και ισχύει.

ΚΟΙΝΟ ΛΕΞΙΛΟΓΙΟ ΓΙΑ ΤΙΣ ΔΗΜΟΣΙΕΣ ΣΥΜΒΑΣΕΙΣ

Σύμφωνα με τον Κανονισμό 213/2008 της Ευρωπαϊκής Επιτροπής, περί κοινού λεξιλογίου για τις δημόσιες συμβάσεις (CPV) η ανωτέρω μίσθωση κατατάσσεται υπό CPV 31527260-6 με τίτλο «Φωτιστικά συστήματα» και συμπληρωματικό κωδικό PA01-7 «Μίσθωση».

ΕΚΤΙΜΩΜΕΝΗ ΑΞΙΑ ΣΥΜΒΑΣΗΣ – ΠΗΓΗ ΧΡΗΜΑΤΟΔΟΤΗΣΗΣ

Η εκτιμώμενη αξία της σύμβασης ανέρχεται στο ποσόν των 133.700,00€ πλέον 24% ΦΠΑ 32.088,00€, ήτοι η συνολική δαπάνη εκτιμάται στο ποσόν των **165.788,00.** Η μίσθωση προβλέπεται στον Προϋπολογισμό του Δήμου Αγίας Παρασκευής του οικονομικού έτους 2026 υπό τον Α.Λ.Ε. 030.2440989.005 και τίτλο **«ΧΡΙΣΤΟΥΓΕΝΝΙΑΤΙΚΟΣ ΣΤΟΛΙΣΜΟΣ ΔΗΜΟΥ ΑΓΙΑΣ ΠΑΡΑΣΚΕΥΗΣ»** και χρηματοδοτείται από πόρους του Δήμου.

ΔΙΑΔΙΚΑΣΙΑ-ΚΡΙΤΗΡΙΑ ΑΝΑΘΕΣΗΣ

Η εν λόγω μίσθωση θα διενεργηθεί με τις διαδικασίες υλοποίησης υπηρεσιών - προμηθειών του Ν. 4412/2016, όπως τροποποιήθηκε και ισχύει. **Η υπηρεσία μίσθωσης θα πραγματοποιηθεί με Ηλεκτρονικό Δημόσιο Ανοικτό Διαγωνισμό με κριτήριο κατακύρωσης την πλέον συμφέρουσα από οικονομική άποψη προσφορά αποκλειστικά βάσει τιμής.**

<u>Η οικονομική προσφορά αφορά τις ομάδες Α, Β και μπορεί να γίνει τμηματική υποβολή για κάθε ΜΙΑ ομάδα ξεχωριστά (για το σύνολο των ειδών κάθε ομάδας), και ΔΕΝ απατιέται ταυτόχρονη συμμετοχή και υποβολή και στις δύο ομάδες από τον ίδιο υποψήφιο οικονομικό φορέα.</u>

Σημειώνεται ότι η ποσότητα των ειδών ΔΕΝ είναι δεσμευτική, καθώς ο προϋπολογισμός είναι ενδεικτικός και δύναται να υπάρξουν αυξομειώσεις ποσοτήτων των ειδών.

Αγία Παρασκευή, …… -…….-2026

Ο ΣΥΝΤΑΞΑΣ

ΠΕΤΡΟΣ ΚΟΝΤΟΣ
ΜΗΧΑΝΟΛΟΓΟΣ ΜΗΧΑΝΙΚΟΣ ΠΕ
(ΑΔΑ: 622ΑΩ6Υ-6Ε2)

ΟΜΑΔΑ Α’

Η ΟΜΑΔΑ Α’ αφορά στολίδια μίσθωσης με τοποθέτηση και απεγκατάσταση αυτών κατά τις οριζόμενες ημερομηνίες, για το στολισμό των κοινόχρηστων χώρων του Δήμου Αγίας Παρασκευής (οδοί, πλατείες κλπ, εκτός της κεντρικής πλατείας και της πλατείας της Αγίου Ιωάννου) του Δήμου Αγίας Παρασκευής.

ΑΡΘΡΟ 1: ΦΩΤΕΙΝΟ ΛΑΒΑΡΟ ΔΙΑΣΤΑΣΕΩΝ ΣΕ ΕΠΙΣΤΥΛΙΟ 1,20Χ3,00

Το φωτεινό στοιχείο «Λάβαρο» θα πρέπει να είναι κατασκευασμένο από χαλύβδινο σκελετό (κοιλοδοκό 14Χ14 γαλβανισμένο εν θερμώ για την εξασφάλιση της απαιτούμενης αντοχής σε δύσκολες καιρικές συνθήκες,), διαστάσεων 1,20μ. Χ 3μ (απόκλιση ±5%).

Τόσο στο ανώτερο ευθύ μέρος του, όσο και στο κατώτερο τριγωνικό μέρος του, θα πρέπει να φέρει χωροδικτύωμα κατασκευασμένο από μορφοσίδηρο πάχους περίπου 4mm, γαλβανισμένο εν θερμώ για την εξασφάλιση της απαιτούμενης αντοχής, που θα καθιστά την τοποθέτηση του φωτεινού κορδονιού λαμπτήρων ψείρας απολύτως σταθερά δεμένη, ώστε να παραμένει απόλυτα ευθυγραμμισμένη.

Περιμετρικά το στοιχείο θα πρέπει να είναι επενδυμένο στο περίγραμμά του με φωτοσωλήνα LED άριστης ποιότητας, σε ψυχρό λευκό χρώμα.

Εσωτερικά το στοιχείο θα πρέπει να είναι επενδυμένο με φωτεινούς λαμπτήρες ψείρας LED, σε θερμό λευκό χρώμα .

Επιπλέον, εσωτερικά θα πρέπει να φέρει συνολικά έξι φωτεινά άστρα διαστάσεων 0,50Χ0,50 cm, κατασκευασμένα από μορφοσίδηρο πάχους 6mm περίπου, γαλβανισμένο εν θερμώ για την εξασφάλιση της απαιτούμενης αντοχής σε δύσκολες καιρικές συνθήκες και επενδυμένα στο περίγραμμά τους με φωτοσωλήνα LED άριστης ποιότητας, σε ψυχρό λευκό χρώμα, τα οποία θα πρέπει να είναι κατανεμημένα όπως απεικονίζονται στο σκίτσο που ακολουθεί, ώστε να παρουσιάζουν αυτό το επιθυμητό σχέδιο.

Η στήριξη θα πρέπει να γίνεται μέσω μιας αντηρίδας διαστάσεων 0,20cmΧ0,40cm που θα καταλήγει σε τρία σημεία σχήματος Π, με διαστάσεις 0,8Χ0,4Χ0,3 cm και πάχος 3mm.

Επίσης θα πρέπει να φέρει καλώδιο παροχής εύκαμπτο 2Χ1.5, 10m ικανό να συνδεθεί είτε στο φωτιστικό, είτε στη θυρίδα επίσκεψης.

Προδιαγραφές φωτοσωλήνα:

Ο φωτοσωλήνας θα είναι κατασκευασμένος από PVC υλικό, με λεία επιφάνεια και χωρίς γραμμώσεις σε όλο το μήκος του για καλύτερη καθαρότητα, που αντανακλά περισσότερο φωτισμό και θα έχει διάμετρο Φ 12–14mm . Θα παρέχει μεγάλη στεγανότητα στα φις και αντοχή στις καιρικές συνθήκες, με προστασία UV. Θα φέρει ανά μέτρο, τουλάχιστον 36 λαμπτήρες led, υψηλής φωτεινότητας. Σε περίπτωση που ένας λαμπτήρας σταματήσει να λειτουργεί ο υπόλοιπος σωλήνας θα συνεχίζει να λειτουργεί.

Δείκτης στεγανότητας τουλάχιστον IP65.

Τάση λειτουργίας 230V και κατανάλωση ισχύος όχι μεγαλύτερη από 3,5Watt ανά μέτρο. Θα έχει αντοχή σε θερμοκρασίες περιβάλλοντος από -20ο C έως +60ο C .

Το σύνολο των ηλεκτρικών τροφοδοτικών εξαρτημάτων (στυπιοθλίπτες, μούφες, ακροδέκτες, μετασχηματιστές κλπ.) θα πρέπει να είναι εγκατεστημένα εντός στεγανών κυτίων (IP65) που θα ασφαλίζουν κατάλληλα και θα είναι προσβάσιμα μόνο από εξειδικευμένο τεχνικό προσωπικό.

Διάρκεια ζωής: 100.000h.

Τηρούμενες νόρμες σύμφωνα με την οδηγία LVD 2014/35/EU και τα παρακάτω διεθνή πρότυπα: IEC 60598-2-21:2014 (1η ΕΚΔΟΣΗ), σε συνδυασμό με IEC 60598-1:2014 (8η ΕΚΔΟΣΗ), EN 60598-2-21:2015,σε συνδυασμό με EN 60598-1:2015,IEC TR 62778:2014(2η ΕΚΔΟΣΗ) IEC 62031:2008+A1:2012+A2:2014

EN 62031:2008+A1:2013+A2:2015

Τηρούμενες νόρμες σύμφωνα με την οδηγία EMC 2004/108/EC IECCISPR 15:2013+A1:2015 σε συνδυασμό με IEC 61547:2009, IEC 61000-3-2:2014,

IEC 61000-3-3:2013, EN 55015:2013+A1:2015,EN 61547:2009, EN 61000-3-2:2014 EN 61000-3-3:2013

Τηρούμενες νόρμες σύμφωνα με την οδηγία RoHS 2011/65/EU IEC62321:2008

Προδιαγραφές κορδονιού λαμπτήρων:

Θα πρέπει να είναι επεκτεινόμενο 10 μέτρων τουλάχιστον, με μίνι λαμπτήρες led υψηλής φωτεινότητας, τουλάχιστον 80 Led/10m, για τάση λειτουργίας 230V.Οι μίνι λαμπτήρες θα είναι ειδικού τύπου ώστε σε περίπτωση που ένας λαμπτήρας σταματήσει να λειτουργεί η γιρλάντα να λειτουργεί κανονικά. Οι λαμπτήρες θα πρέπει να είναι συνδεδεμένοι σε καλώδιο καουτσούκ H03RN-F 2X0,50mm . Οι λαμπτήρες led θα πρέπει να έχουν στο εσωτερικό τους ενσωματωμένα πλαστικά καλύμματα που θα είναι γεμάτα με ειδική κόλλα (ρητίνη) έτσι ώστε να εξασφαλίζεται στεγανότητα τουλάχιστον IP65 και ασφάλεια στο κορδόνι. Στο τέλος του κορδονιού θα πρέπει να υπάρχει ειδικό στεγανό βιδωτό φις επέκτασης ώστε το κορδόνι να έχει την δυνατότητα επέκτασης μέχρι 160m. Η συνολική κατανάλωση του κορδονιού δεν θα πρέπει να ξεπερνάει τα 8Watt/10m. Διάρκεια ζωής: 100.000h.

Δείκτης στεγανότητας IP65.

Τηρούμενες νόρμες σύμφωνα με την οδηγία LVD 2014/35/EU (EXLVD 2006/95/EC):

IEC 60598-2-20:2014 (4η Έκδοση) σε συνδυασμό με IEC 60598-1:2014 (8η Έκδοση) EN 60598-2-20:2015 σε συνδυασμό με EN 60598-1:2015

IEC 62031:2008+A1:2012+A2:2014

EN 62031:2008+A1:2013+A2:2015

Τηρούμενες νόρμες σύμφωνα με την οδηγία EMC 2004/108/EC IECCISPR 15:2013+A1:2015 σε συνδυασμό με IEC 61547:2009, IEC 61000-3-2:2014,

IEC 61000-3-3:2013,

EN 55015:2013+A1:2015,EN 61547:2009, EN 61000-3-2:2014 EN 61000-3-3:2013

Τηρούμενες νόρμες σύμφωνα με την οδηγία RoHS 2011/65/EU IEC62321:2008

Οι διαστάσεις του στολιδιού δύναται να έχουν απόκλιση ±5%.

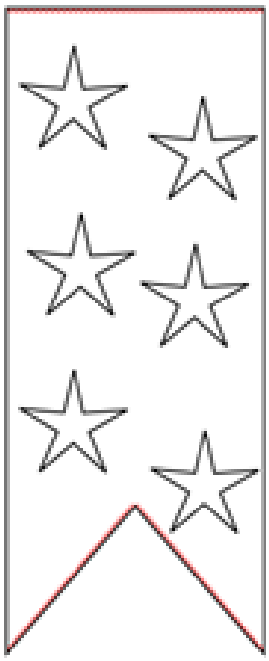

ΑΡΘΡΟ 2: ΦΩΤΕΙΝΟ ΤΟΞΟ ΜΕ ΑΣΤΕΡΙ ΣΕ ΕΠΙΔΑΠΕΔΙΟ

Το φωτεινό στοιχείο «Τόξο με αστέρι» θα πρέπει να είναι κατασκευασμένο από σκελετό τριών κουρμπαριστών κοιλοδοκών 20Χ20.

Οι επιθυμητές τόσο σε σύνολο όσο και επιμέρους διαστάσεις της κατασκευής αποτυπώνονται στο γραμμικό που ακολουθεί, (απόκλιση ±5%).

Καθ'όλο το μήκος της κατασκευής, θα πρέπει να υπάρχουν τριγωνικές ενισχύσεις τουλάχιστον 5 στον αριθμό.

Θα πρέπει να είναι επενδυμένο στο περίγραμμά του με φωτοσωλήνα LED και εσωτερικά με φωτεινούς λαμπτήρες ψείρας LED.

Θα πρέπει να καταλήγει στο ανώτερο τμήμα του σε σχήμα άστρου Βηθλεέμ, κατασκευασμένου από μορφοσίδηρο πάχους 5mm, γαλβανισμένο εν θερμώ, διαστάσεων 1μ.Χ0,70μ. περίπου (απόκλιση ±5%).

Το αστέρι θα πρέπει να είναι επενδυμένο στο περίγραμμά του με φωτοσωλήνα LED .

Η στήριξη θα πρέπει να γίνεται επιδαπέδια με πάκτωση και τη βοήθεια βυσμάτων τουλάχιστον M12X150.

Επίσης θα πρέπει να φέρει καλώδιο παροχής εύκαμπτο 2Χ1.5, 10m ικανό να συνδεθεί είτε στο φωτιστικό, είτε στη θυρίδα επίσκεψης και οπωσδήποτε το κάθε στοιχείο θα πρέπει να διαθέτει δική του ηλεκτρολογική ασφάλεια IP65

Η συνολική κατανάλωση του κάθε φωτιστικού δεν θα πρέπει να ξεπερνάει τα 200Watt.

Προδιαγραφές φωτοσωλήνα:

Ο φωτοσωλήνας θα πρέπει να είναι κατασκευασμένος από PVC υλικό, με λεία επιφάνεια και χωρίς γραμμώσεις σε όλο το μήκος του για καλύτερη καθαρότητα, που να αντανακλά περισσότερο φωτισμό και θα πρέπει να έχει διάμετρο Φ 12–14mm . Θα πρέπει να παρέχει μεγάλη στεγανότητα στα φις και αντοχή στις καιρικές συνθήκες, με προστασία UV. Θα πρέπει να φέρει ανά μέτρο, 36 λαμπτήρες led, υψηλής φωτεινότητας. Σε περίπτωση που ένας λαμπτήρας σταματήσει να λειτουργεί ο υπόλοιπος σωλήνας θα πρέπει να συνεχίζει να λειτουργεί.

Δείκτης στεγανότητας IP65.

Τάση λειτουργίας 24V. Θα έχει αντοχή σε θερμοκρασίες περιβάλλοντος από -20ο C έως +60ο C .

Το σύνολο των ηλεκτρικών τροφοδοτικών εξαρτημάτων (στυπιοθλίπτες, μούφες, ακροδέκτες, μετασχηματιστές κλπ.) θα πρέπει να είναι εγκατεστημένα εντός στεγανών κυτίων (IP65) που θα ασφαλίζουν κατάλληλα και θα είναι προσβάσιμα μόνο από εξειδικευμένο τεχνικό προσωπικό.

Διάρκεια ζωής: 100.000h.

Τηρούμενες νόρμες σύμφωνα με την οδηγία LVD 2014/35/EU και τα παρακάτω διεθνή πρότυπα: IEC 60598-2-21:2014 (1η ΕΚΔΟΣΗ), σε συνδυασμό με IEC 60598-1:2014 (8η ΕΚΔΟΣΗ), EN 60598-2-21:2015,σε συνδυασμό με EN 60598-1:2015,IEC TR 62778:2014(2η ΕΚΔΟΣΗ) IEC 62031:2008+A1:2012+A2:2014

EN 62031:2008+A1:2013+A2:2015

Τηρούμενες νόρμες σύμφωνα με την οδηγία EMC 2004/108/EC IECCISPR 15:2013+A1:2015 σε συνδυασμό με IEC 61547:2009, IEC 61000-3-2:2014,

IEC 61000-3-3:2013, EN 55015:2013+A1:2015,EN 61547:2009, EN 61000-3-2:2014 EN 61000-3-3:2013

Τηρούμενες νόρμες σύμφωνα με την οδηγία RoHS 2011/65/EU IEC62321:2008

Προδιαγραφές κορδονιού λαμπτήρων:

Θα πρέπει να είναι επεκτεινόμενο 10 μέτρων, με μίνι λαμπτήρες led υψηλής φωτεινότητας, τουλάχιστον 96 Led/10m, για τάση λειτουργίας 24V.Οι μίνι λαμπτήρες θα πρέπει να είναι ειδικού τύπου ώστε σε περίπτωση που ένας λαμπτήρας σταματήσει να λειτουργεί η γιρλάντα να λειτουργεί κανονικά. Οι λαμπτήρες θα πρέπει να είναι συνδεδεμένοι σε καλώδιο καουτσούκ H03RN-F 2X0,50mm . Οι λαμπτήρες led θα πρέπει να έχουν στο εσωτερικό τους ενσωματωμένα πλαστικά καλύμματα που θα είναι γεμάτα με ειδική κόλλα (ρητίνη) έτσι ώστε να εξασφαλίζεται στεγανότητα τουλάχιστον IP65 και ασφάλεια στο κορδόνι. Στο τέλος του κορδονιού θα πρέπει να υπάρχει ειδικό στεγανό βιδωτό φις επέκτασης. Διάρκεια ζωής: 100.000h.

Δείκτης στεγανότητας IP65.

Τηρούμενες νόρμες σύμφωνα με την οδηγία LVD 2014/35/EU (EXLVD 2006/95/EC):

IEC 60598-2-20:2014 (4η Έκδοση) σε συνδυασμό με IEC 60598-1:2014 (8η Έκδοση) EN 60598-2-20:2015 σε συνδυασμό με EN 60598-1:2015

IEC 62031:2008+A1:2012+A2:2014

EN 62031:2008+A1:2013+A2:2015

Τηρούμενες νόρμες σύμφωνα με την οδηγία EMC 2004/108/EC IECCISPR 15:2013+A1:2015 σε συνδυασμό με IEC 61547:2009, IEC 61000-3-2:2014,

IEC 61000-3-3:2013,

EN 55015:2013+A1:2015,EN 61547:2009, EN 61000-3-2:2014 EN 61000-3-3:2013

Τηρούμενες νόρμες σύμφωνα με την οδηγία RoHS 2011/65/EU IEC62321:2008

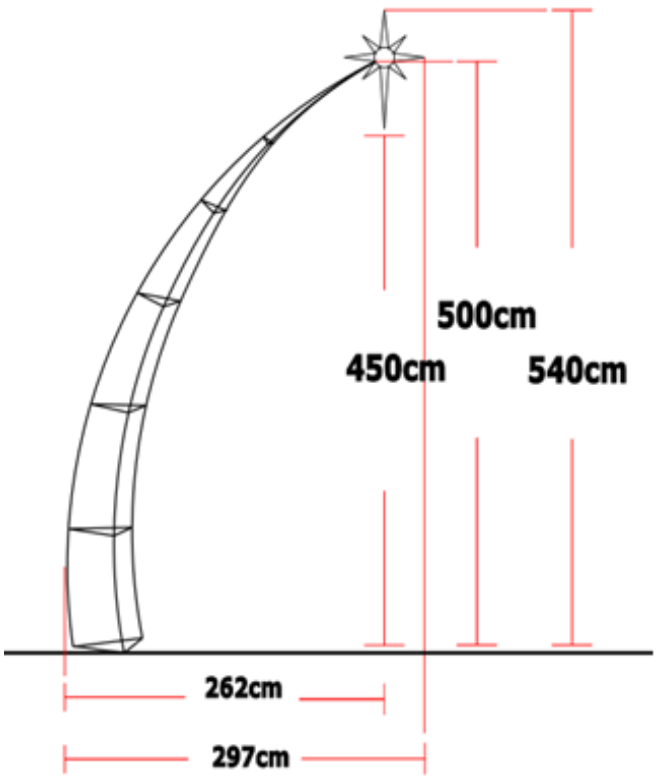

Οι διαστάσεις του στολιδιού δύναται να έχουν απόκλιση ±5%.

ΑΡΘΡΟ 3: ΦΩΤΕΙΝΟ ΑΣΤΕΡΙ «ΒΗΘΛΕΕΜ» ΣΕ ΕΠΙΣΤΥΛΙΟ ΔΙΑΣΤΑΣΕΩΝ 1Χ0,70

Το φωτεινό στοιχείο Βηθλεέμ» θα πρέπει να είναι κατασκευασμένο από μορφοσίδηρο πάχους 5mm τουλάχιστον, γαλβανισμένο εν θερμώ για την εξασφάλιση της απαιτούμενης αντοχής σε δύσκολες καιρικές συνθήκες.

Θα πρέπει να είναι επενδυμένο στο περίγραμμά του με φωτοσωλήνα LED άριστης ποιότητας.

Οι διαστάσεις του θα πρέπει να είναι: 1μ.Χ0,70μ. περίπου. (απόκλιση ±5%).

Η στήριξη θα πρέπει να γίνεται με βάσεις κοιλοδοκού 14Χ14 γαλβανισμένο εν θερμώ, η οποία θα καταλήγει στην ίδια βάση.

Επίσης θα πρέπει να φέρει καλώδιο παροχής εύκαμπτο 2Χ1.5, 10m ικανό να συνδεθεί είτε στο φωτιστικό, είτε στη θυρίδα επίσκεψης.

Προδιαγραφές φωτοσωλήνα:

Ο φωτοσωλήνας θα είναι κατασκευασμένος από PVC υλικό, με λεία επιφάνεια και χωρίς γραμμώσεις σε όλο το μήκος του για καλύτερη καθαρότητα, που αντανακλά περισσότερο φωτισμό και θα έχει διάμετρο Φ 12–14mm . Θα παρέχει μεγάλη στεγανότητα στα φις και αντοχή στις καιρικές συνθήκες, με προστασία UV. Θα φέρει ανά μέτρο, τουλάχιστον 36 λαμπτήρες led, υψηλής φωτεινότητας. Σε περίπτωση που ένας λαμπτήρας σταματήσει να λειτουργεί ο υπόλοιπος σωλήνας θα συνεχίζει να λειτουργεί.

Δείκτης στεγανότητας τουλάχιστον IP65.

Τάση λειτουργίας 230V και κατανάλωση ισχύος όχι μεγαλύτερη από 3,5Watt ανά μέτρο. Θα έχει αντοχή σε θερμοκρασίες περιβάλλοντος από -20ο C έως +60ο C .

Το σύνολο των ηλεκτρικών τροφοδοτικών εξαρτημάτων (στυπιοθλίπτες, μούφες, ακροδέκτες, μετασχηματιστές κλπ.) θα πρέπει να είναι εγκατεστημένα εντός στεγανών κυτίων (IP65) που θα ασφαλίζουν κατάλληλα και θα είναι προσβάσιμα μόνο από εξειδικευμένο τεχνικό προσωπικό.

Διάρκεια ζωής: 100.000h.

Τηρούμενες νόρμες σύμφωνα με την οδηγία LVD 2014/35/EU και τα παρακάτω διεθνή πρότυπα: IEC 60598-2-21:2014 (1η ΕΚΔΟΣΗ), σε συνδυασμό με IEC 60598-1:2014 (8η ΕΚΔΟΣΗ), EN 60598-2-21:2015,σε συνδυασμό με EN 60598-1:2015,IEC TR 62778:2014(2η ΕΚΔΟΣΗ) IEC 62031:2008+A1:2012+A2:2014

EN 62031:2008+A1:2013+A2:2015

Τηρούμενες νόρμες σύμφωνα με την οδηγία EMC 2004/108/EC IECCISPR 15:2013+A1:2015 σε συνδυασμό με IEC 61547:2009, IEC 61000-3-2:2014,

IEC 61000-3-3:2013, EN 55015:2013+A1:2015,EN 61547:2009, EN 61000-3-2:2014 EN 61000-3-3:2013

Τηρούμενες νόρμες σύμφωνα με την οδηγία RoHS 2011/65/EU IEC62321:2008

Οι διαστάσεις του στολιδιού δύναται να έχουν απόκλιση ±5%.

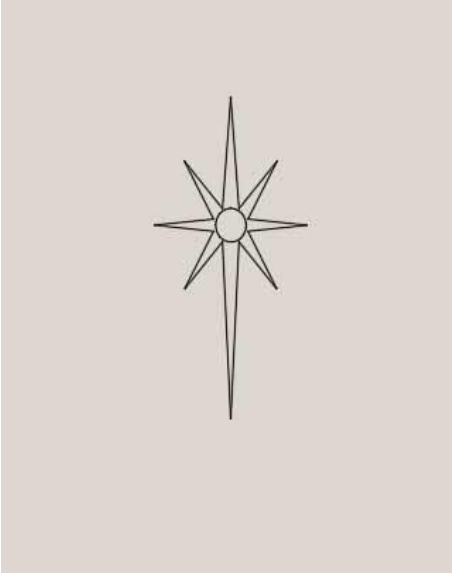

ΑΡΘΡΟ 4: ΦΩΤΕΙΝΟ «ΜΠΟΥΚΕΤΟ 3 ΑΣΤΡΩΝ» ΣΕ ΕΠΙΣΤΥΛΙΟ ΔΙΑΣΤΑΣΕΩΝ 2,25Χ1,00

Το φωτεινό στοιχείο «Μπουκέτο 3 άστρων» θα πρέπει να είναι κατασκευασμένο από μορφοσίδηρο πάχους 5mm τουλάχιστον, γαλβανισμένο εν θερμώ για την εξασφάλιση της απαιτούμενης αντοχής σε δύσκολες καιρικές συνθήκες.

Θα πρέπει να είναι επενδυμένο στο περίγραμμά του με φωτοσωλήνα LED άριστης ποιότητας.

Οι διαστάσεις του θα πρέπει να είναι: 2,25μ.Χ1,00μ. περίπου. (απόκλιση ±5%).

Η στήριξη θα πρέπει να γίνεται με βάσεις Φ10 μορφοσίδηρο γαλβανισμένο εν θερμώ που να καταλήγουν σε ειδική ατσάλινη γαλβανισμένη εν θερμώ πάχους (3) τρία mm διαμορφωμένη σε σχήμα (Π) και σε αριθμό ανάλογα το μέγεθος του στοιχείου.

Επίσης θα πρέπει να φέρει καλώδιο παροχής εύκαμπτο 2Χ1.5, 10m ικανό να συνδεθεί είτε στο φωτιστικό, είτε στη θυρίδα επίσκεψης.

Προδιαγραφές φωτοσωλήνα:

Ο φωτοσωλήνας θα είναι κατασκευασμένος από PVC υλικό, με λεία επιφάνεια και χωρίς γραμμώσεις σε όλο το μήκος του για καλύτερη καθαρότητα, που αντανακλά περισσότερο φωτισμό και θα έχει διάμετρο Φ 12–14mm . Θα παρέχει μεγάλη στεγανότητα στα φις και αντοχή στις καιρικές συνθήκες, με προστασία UV. Θα φέρει ανά μέτρο, τουλάχιστον 36 λαμπτήρες led, υψηλής φωτεινότητας. Σε περίπτωση που ένας λαμπτήρας σταματήσει να λειτουργεί ο υπόλοιπος σωλήνας θα συνεχίζει να λειτουργεί.

Δείκτης στεγανότητας τουλάχιστον IP65.

Τάση λειτουργίας 230V και κατανάλωση ισχύος όχι μεγαλύτερη από 3,5Watt ανά μέτρο. Θα έχει αντοχή σε θερμοκρασίες περιβάλλοντος από -20ο C έως +60ο C .

Το σύνολο των ηλεκτρικών τροφοδοτικών εξαρτημάτων (στυπιοθλίπτες, μούφες, ακροδέκτες, μετασχηματιστές κλπ.) θα πρέπει να είναι εγκατεστημένα εντός στεγανών κυτίων (IP65) που θα ασφαλίζουν κατάλληλα και θα είναι προσβάσιμα μόνο από εξειδικευμένο τεχνικό προσωπικό.

Διάρκεια ζωής: 100.000h.

Τηρούμενες νόρμες σύμφωνα με την οδηγία LVD 2014/35/EU και τα παρακάτω διεθνή πρότυπα: IEC 60598-2-21:2014 (1η ΕΚΔΟΣΗ), σε συνδυασμό με IEC 60598-1:2014 (8η ΕΚΔΟΣΗ), EN 60598-2-21:2015,σε συνδυασμό με EN 60598-1:2015,IEC TR 62778:2014(2η ΕΚΔΟΣΗ) IEC 62031:2008+A1:2012+A2:2014

EN 62031:2008+A1:2013+A2:2015

Τηρούμενες νόρμες σύμφωνα με την οδηγία EMC 2004/108/EC IECCISPR 15:2013+A1:2015 σε συνδυασμό με IEC 61547:2009, IEC 61000-3-2:2014,

IEC 61000-3-3:2013, EN 55015:2013+A1:2015,EN 61547:2009, EN 61000-3-2:2014 EN 61000-3-3:2013

Τηρούμενες νόρμες σύμφωνα με την οδηγία RoHS 2011/65/EU IEC62321:2008

Οι διαστάσεις του στολιδιού δύναται να έχουν απόκλιση ±5%.

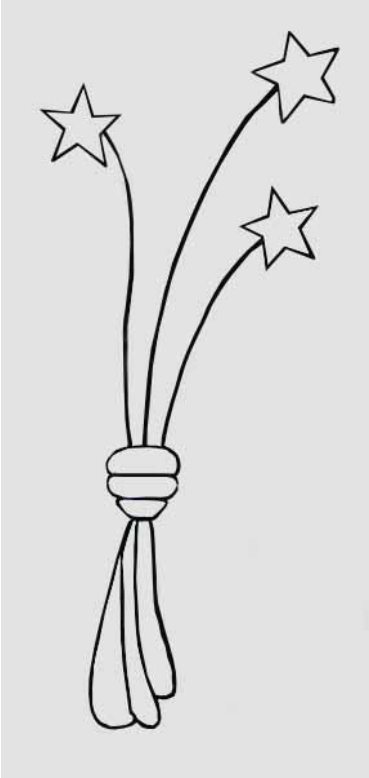

ΑΡΘΡΟ 5: ΦΩΤΕΙΝΟ ΑΣΤΕΡΙ «ΚΟΜΗΤΗΣ» ΣΕ ΕΠΙΣΤΥΛΙΟ ΔΙΑΣΤΑΣΕΩΝ 2,60Χ1

Το φωτεινό στοιχείο «Κομήτης» θα πρέπει να είναι κατασκευασμένο από μορφοσίδηρο πάχους 5mm τουλάχιστον, γαλβανισμένο εν θερμώ για την εξασφάλιση της απαιτούμενης αντοχής σε δύσκολες καιρικές συνθήκες.

Θα πρέπει να είναι επενδυμένο στο περίγραμμά του με φωτοσωλήνα LED άριστης ποιότητας.

Οι διαστάσεις του θα πρέπει να είναι: 2,60μ.Χ1μ. περίπου. (απόκλιση ±5%).

Η στήριξη θα πρέπει να γίνεται είτε με βάσεις Φ10 μορφοσίδηρο γαλβανισμένο εν θερμώ που να καταλήγουν σε ειδική ατσάλινη γαλβανισμένη εν θερμώ πάχους (3) τρία mm διαμορφωμένη σε σχήμα (Π) και σε αριθμό ανάλογα το μέγεθος του στοιχείου, είτε με κοιλοδοκό 14Χ14 γαλβανισμένο εν θερμώ, η οποία θα καταλήγει στην ίδια βάση. Η πλευρά που θα εφάπτετεαι στον στύλο, θα είναι κοιλοδοκός διαστάσεων 30Χ15 για ακόμα μεγαλύτερη αντοχή.

Επίσης θα πρέπει να φέρει καλώδιο παροχής εύκαμπτο 2Χ1.5, 10m ικανό να συνδεθεί είτε στο φωτιστικό, είτε στη θυρίδα επίσκεψης.

Προδιαγραφές φωτοσωλήνα:

Ο φωτοσωλήνας θα είναι κατασκευασμένος από PVC υλικό, με λεία επιφάνεια και χωρίς γραμμώσεις σε όλο το μήκος του για καλύτερη καθαρότητα, που αντανακλά περισσότερο φωτισμό και θα έχει διάμετρο Φ 12–14mm . Θα παρέχει μεγάλη στεγανότητα στα φις και αντοχή στις καιρικές συνθήκες, με προστασία UV. Θα φέρει ανά μέτρο, τουλάχιστον 36 λαμπτήρες led, υψηλής φωτεινότητας. Σε περίπτωση που ένας λαμπτήρας σταματήσει να λειτουργεί ο υπόλοιπος σωλήνας θα συνεχίζει να λειτουργεί.

Δείκτης στεγανότητας τουλάχιστον IP65.

Τάση λειτουργίας 230V και κατανάλωση ισχύος όχι μεγαλύτερη από 3,5Watt ανά μέτρο. Θα έχει αντοχή σε θερμοκρασίες περιβάλλοντος από -20ο C έως +60ο C .

Το σύνολο των ηλεκτρικών τροφοδοτικών εξαρτημάτων (στυπιοθλίπτες, μούφες, ακροδέκτες, μετασχηματιστές κλπ.) θα πρέπει να είναι εγκατεστημένα εντός στεγανών κυτίων (IP65) που θα ασφαλίζουν κατάλληλα και θα είναι προσβάσιμα μόνο από εξειδικευμένο τεχνικό προσωπικό.

Διάρκεια ζωής: 100.000h.

Τηρούμενες νόρμες σύμφωνα με την οδηγία LVD 2014/35/EU και τα παρακάτω διεθνή πρότυπα: IEC 60598-2-21:2014 (1η ΕΚΔΟΣΗ), σε συνδυασμό με IEC 60598-1:2014 (8η ΕΚΔΟΣΗ), EN 60598-2-21:2015,σε συνδυασμό με EN 60598-1:2015,IEC TR 62778:2014(2η ΕΚΔΟΣΗ) IEC 62031:2008+A1:2012+A2:2014

EN 62031:2008+A1:2013+A2:2015

Τηρούμενες νόρμες σύμφωνα με την οδηγία EMC 2004/108/EC IECCISPR 15:2013+A1:2015 σε συνδυασμό με IEC 61547:2009, IEC 61000-3-2:2014,

IEC 61000-3-3:2013, EN 55015:2013+A1:2015,EN 61547:2009, EN 61000-3-2:2014 EN 61000-3-3:2013

Τηρούμενες νόρμες σύμφωνα με την οδηγία RoHS 2011/65/EU IEC62321:2008

Οι διαστάσεις του στολιδιού δύναται να έχουν απόκλιση ±5%.

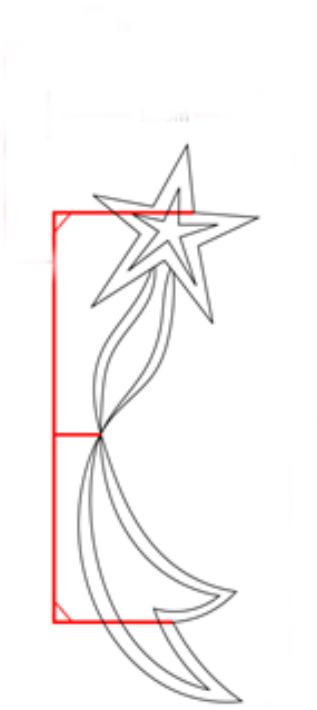

ΑΡΘΡΟ 6: ΦΩΤΕΙΝΟ ΔΕΝΔΡΟ «ΕΛΑΤΟ» ΣΕ ΕΠΙΣΤΥΛΙΟ ΔΙΑΣΤΑΣΕΩΝ 1,70Χ1,20

Το φωτεινό στοιχείο «Έλατο» θα πρέπει να είναι κατασκευασμένο από μορφοσίδηρο πάχους 5mm, γαλβανισμένο εν θερμώ για την εξασφάλιση της απαιτούμενης αντοχής σε δύσκολες καιρικές συνθήκες.

Θα πρέπει να είναι επενδυμένο στο περίγραμμά του με φωτοσωλήνα LED άριστης ποιότητας .

Οι διαστάσεις του θα πρέπει να είναι περίπου: 1,70μ. Χ 1,20μ. . (απόκλιση ±5%).

Η στήριξη θα πρέπει να γίνεται με βάσεις Φ10 μορφοσίδηρο γαλβανισμένο εν θερμώ που θα καταλήγουν σε λάμα 30Χ3.

Επίσης θα πρέπει να φέρει καλώδιο παροχής εύκαμπτο 2Χ1.5, 10m ικανό να συνδεθεί είτε στο φωτιστικό, είτε στη θυρίδα επίσκεψης.

Προδιαγραφές φωτοσωλήνα:

Ο φωτοσωλήνας θα είναι κατασκευασμένος από PVC υλικό, με λεία επιφάνεια και χωρίς γραμμώσεις σε όλο το μήκος του για καλύτερη καθαρότητα, που αντανακλά περισσότερο φωτισμό και θα έχει διάμετρο Φ 12–14mm . Θα παρέχει μεγάλη στεγανότητα στα φις και αντοχή στις καιρικές συνθήκες, με προστασία UV. Θα φέρει ανά μέτρο, 36 λαμπτήρες led, υψηλής φωτεινότητας. Σε περίπτωση που ένας λαμπτήρας σταματήσει να λειτουργεί ο υπόλοιπος σωλήνας θα πρέπει να συνεχίζει να λειτουργεί.

Δείκτης στεγανότητας IP65.

Τάση λειτουργίας 230V και κατανάλωση ισχύος όχι μεγαλύτερη από 3,5Watt ανά μέτρο. Θα έχει αντοχή σε θερμοκρασίες περιβάλλοντος από -20ο C έως +60ο C .

Το σύνολο των ηλεκτρικών τροφοδοτικών εξαρτημάτων (στυπιοθλίπτες, μούφες, ακροδέκτες, μετασχηματιστές κλπ.) θα πρέπει να είναι εγκατεστημένα εντός στεγανών κυτίων (IP65) που θα ασφαλίζουν κατάλληλα και θα είναι προσβάσιμα μόνο από εξειδικευμένο τεχνικό προσωπικό.

Διάρκεια ζωής: 100.000h.

Τηρούμενες νόρμες σύμφωνα με την οδηγία LVD 2014/35/EU και τα παρακάτω διεθνή πρότυπα: IEC 60598-2-21:2014 (1η ΕΚΔΟΣΗ), σε συνδυασμό με IEC 60598-1:2014 (8η ΕΚΔΟΣΗ), EN 60598-2-21:2015,σε συνδυασμό με EN 60598-1:2015,IEC TR 62778:2014(2η ΕΚΔΟΣΗ) IEC 62031:2008+A1:2012+A2:2014

EN 62031:2008+A1:2013+A2:2015

Τηρούμενες νόρμες σύμφωνα με την οδηγία EMC 2004/108/EC IECCISPR 15:2013+A1:2015 σε συνδυασμό με IEC 61547:2009, IEC 61000-3-2:2014,

IEC 61000-3-3:2013, EN 55015:2013+A1:2015,EN 61547:2009, EN 61000-3-2:2014 EN 61000-3-3:2013

Τηρούμενες νόρμες σύμφωνα με την οδηγία RoHS 2011/65/EU IEC62321:2008

Οι διαστάσεις του στολιδιού δύναται να έχουν απόκλιση ±5%.

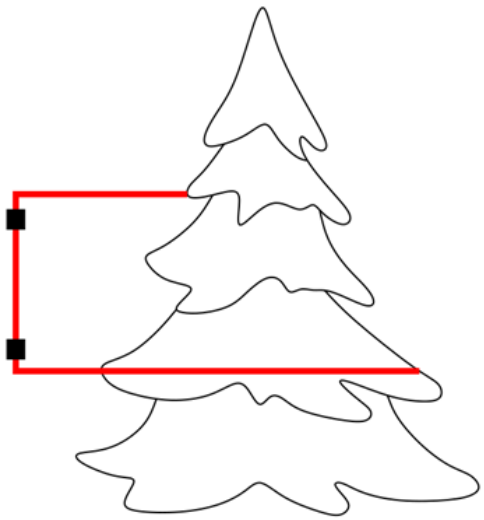

ΑΡΘΡΟ 7: ΦΩΤΕΙΝΟ ΑΣΤΕΡΙ «ΒΗΘΛΕΕΜ» ΣΕ ΕΠΙΣΤΥΛΙΟ ΔΙΑΣΤΑΣΕΩΝ 1,70Χ1,10

Το φωτεινό στοιχείο «Βηθλεέμ» θα πρέπει να είναι κατασκευασμένο από μορφοσίδηρο πάχους 5mm τουλάχιστον, γαλβανισμένο εν θερμώ για την εξασφάλιση της απαιτούμενης αντοχής σε δύσκολες καιρικές συνθήκες.

Θα πρέπει να είναι επενδυμένο στο περίγραμμά του με φωτοσωλήνα LED άριστης ποιότητας.

Οι διαστάσεις του θα πρέπει να είναι: 1,70μ.Χ1,10μ. περίπου. (απόκλιση ±5%).

Η στήριξη θα πρέπει να γίνεται είτε με βάσεις Φ10 μορφοσίδηρο γαλβανισμένο εν θερμώ που να καταλήγουν σε ειδική ατσάλινη γαλβανισμένη εν θερμώ πάχους (3) τρία mm διαμορφωμένη σε σχήμα (Π) και σε αριθμό ανάλογα το μέγεθος του στοιχείου, είτε με κοιλοδοκό 14Χ14 γαλβανισμένο εν θερμώ, η οποία θα καταλήγει στην ίδια βάση. Η πλευρά που θα εφάπτετεαι στον στύλο, θα είναι κοιλοδοκός διαστάσεων 30Χ15 για ακόμα μεγαλύτερη αντοχή.

Επίσης θα πρέπει να φέρει καλώδιο παροχής εύκαμπτο 2Χ1.5, 10m ικανό να συνδεθεί είτε στο φωτιστικό, είτε στη θυρίδα επίσκεψης.

Προδιαγραφές φωτοσωλήνα:

Ο φωτοσωλήνας θα είναι κατασκευασμένος από PVC υλικό, με λεία επιφάνεια και χωρίς γραμμώσεις σε όλο το μήκος του για καλύτερη καθαρότητα, που αντανακλά περισσότερο φωτισμό και θα έχει διάμετρο Φ 12–14mm . Θα παρέχει μεγάλη στεγανότητα στα φις και αντοχή στις καιρικές συνθήκες, με προστασία UV. Θα φέρει ανά μέτρο, τουλάχιστον 36 λαμπτήρες led, υψηλής φωτεινότητας. Σε περίπτωση που ένας λαμπτήρας σταματήσει να λειτουργεί ο υπόλοιπος σωλήνας θα συνεχίζει να λειτουργεί.

Δείκτης στεγανότητας τουλάχιστον IP65.

Τάση λειτουργίας 230V και κατανάλωση ισχύος όχι μεγαλύτερη από 3,5Watt ανά μέτρο. Θα έχει αντοχή σε θερμοκρασίες περιβάλλοντος από -20ο C έως +60ο C .

Το σύνολο των ηλεκτρικών τροφοδοτικών εξαρτημάτων (στυπιοθλίπτες, μούφες, ακροδέκτες, μετασχηματιστές κλπ.) θα πρέπει να είναι εγκατεστημένα εντός στεγανών κυτίων (IP65) που θα ασφαλίζουν κατάλληλα και θα είναι προσβάσιμα μόνο από εξειδικευμένο τεχνικό προσωπικό.

Διάρκεια ζωής: 100.000h.

Τηρούμενες νόρμες σύμφωνα με την οδηγία LVD 2014/35/EU και τα παρακάτω διεθνή πρότυπα: IEC 60598-2-21:2014 (1η ΕΚΔΟΣΗ), σε συνδυασμό με IEC 60598-1:2014 (8η ΕΚΔΟΣΗ), EN 60598-2-21:2015,σε συνδυασμό με EN 60598-1:2015,IEC TR 62778:2014(2η ΕΚΔΟΣΗ) IEC 62031:2008+A1:2012+A2:2014

EN 62031:2008+A1:2013+A2:2015

Τηρούμενες νόρμες σύμφωνα με την οδηγία EMC 2004/108/EC IECCISPR 15:2013+A1:2015 σε συνδυασμό με IEC 61547:2009, IEC 61000-3-2:2014,

IEC 61000-3-3:2013, EN 55015:2013+A1:2015,EN 61547:2009, EN 61000-3-2:2014 EN 61000-3-3:2013

Τηρούμενες νόρμες σύμφωνα με την οδηγία RoHS 2011/65/EU IEC62321:2008

Οι διαστάσεις του στολιδιού δύναται να έχουν απόκλιση ±5%.

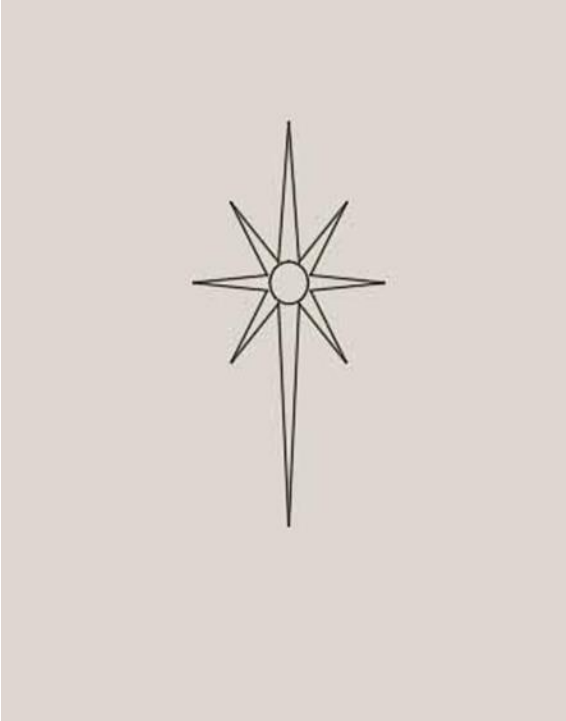

ΑΡΘΡΟ 8: ΦΩΤΕΙΝΟ ΣΤΟΛΙΔΙ «ΔΙΑΜΑΝΤΙ» ΣΕ ΕΠΙΣΤΥΛΙΟ ΔΙΑΣΤΑΣΕΩΝ 2,00Χ1,25

Το φωτεινό στοιχείο «ΔΙΑΜΑΝΤΙ» θα πρέπει να είναι κατασκευασμένο από μορφοσίδηρο πάχους 5mm τουλάχιστον, γαλβανισμένο εν θερμώ για την εξασφάλιση της απαιτούμενης αντοχής σε δύσκολες καιρικές συνθήκες. Θα πρέπει να είναι επενδυμένο στο περίγραμμά του με φωτοσωλήνα LED άριστης ποιότητας.

Οι διαστάσεις του θα πρέπει να είναι: 2,00μ.Χ1,25μ. (απόκλιση ±5%).

Η στήριξη θα πρέπει να γίνεται είτε με βάσεις Φ10 μορφοσίδηρο γαλβανισμένο εν θερμώ που να καταλήγουν σε ειδική ατσάλινη γαλβανισμένη εν θερμώ πάχους (3) τρία mm διαμορφωμένη σε σχήμα (Π) και σε αριθμό ανάλογα το μέγεθος του στοιχείου, είτε με κοιλοδοκό 14Χ14 γαλβανισμένο εν θερμώ, η οποία θα καταλήγει στην ίδια βάση. Η πλευρά που θα εφάπτεται στον στύλο, θα είναι κοιλοδοκός διαστάσεων 30Χ15 για ακόμα μεγαλύτερη αντοχή.

Επίσης θα πρέπει να φέρει καλώδιο παροχής εύκαμπτο 2Χ1.5, 10m ικανό να συνδεθεί είτε στο φωτιστικό, είτε στη θυρίδα επίσκεψης.

Προδιαγραφές φωτοσωλήνα:

Ο φωτοσωλήνας θα είναι κατασκευασμένος από PVC υλικό, με λεία επιφάνεια και χωρίς γραμμώσεις σε όλο το μήκος του για καλύτερη καθαρότητα, που αντανακλά περισσότερο φωτισμό και θα έχει διάμετρο Φ12–14mm . Θα παρέχει μεγάλη στεγανότητα στα φις και αντοχή στις καιρικές συνθήκες, με προστασία UV. Θα φέρει ανά μέτρο, τουλάχιστον 36 λαμπτήρες led, υψηλής φωτεινότητας. Σε περίπτωση που ένας λαμπτήρας σταματήσει να λειτουργεί ο υπόλοιπος σωλήνας θα συνεχίζει να λειτουργεί.

Δείκτης στεγανότητας τουλάχιστον IP65.

Τάση λειτουργίας 230V και κατανάλωση ισχύος όχι μεγαλύτερη από 3,5Watt ανά μέτρο. Θα έχει αντοχή σε θερμοκρασίες περιβάλλοντος από -20ο C έως +60ο C .

Το σύνολο των ηλεκτρικών τροφοδοτικών εξαρτημάτων (στυπιοθλίπτες, μούφες, ακροδέκτες, μετασχηματιστές κλπ.) θα πρέπει να είναι εγκατεστημένα εντός στεγανών κουτιών (IP65) που θα ασφαλίζουν κατάλληλα και θα είναι προσβάσιμα μόνο από εξειδικευμένο τεχνικό προσωπικό.

Διάρκεια ζωής: 100.000h.

Τηρούμενες νόρμες σύμφωνα με την οδηγία LVD 2014/35/EU και τα παρακάτω διεθνή πρότυπα: IEC 60598-2-21:2014 (1η ΕΚΔΟΣΗ), σε συνδυασμό με IEC 60598-1:2014 (8η ΕΚΔΟΣΗ), EN 60598-2-21:2015,σε συνδυασμό με EN 60598-1:2015,IEC TR 62778:2014(2η ΕΚΔΟΣΗ) IEC 62031:2008+A1:2012+A2:2014 EN 62031:2008+A1:2013+A2:2015

Τηρούμενες νόρμες σύμφωνα με την οδηγία EMC 2004/108/EC IECCISPR 15:2013+A1:2015 σε συνδυασμό με IEC 61547:2009, IEC 61000-3-2:2014, IEC 61000-3-3:2013, EN 55015:2013+A1:2015,EN 61547:2009, EN 61000-3-2:2014 EN 61000-3-3:2013

Τηρούμενες νόρμες σύμφωνα με την οδηγία RoHS 2011/65/EU IEC62321:2008

Οι διαστάσεις του στολιδιού δύναται να έχουν απόκλιση ±5%.

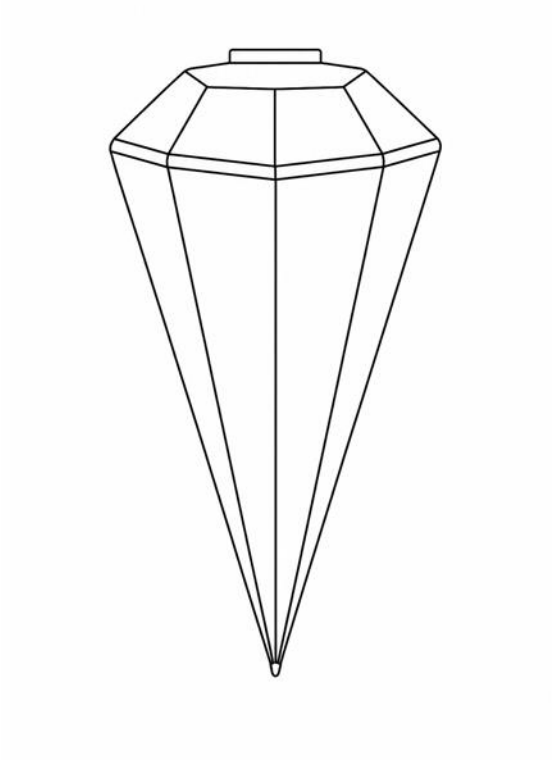

ΑΡΘΡΟ 9: ΦΩΤΕΙΝΗ "ΧΑΡΤΙΝΗ ΒΑΡΚΟΥΛΑ" 3D ΕΠΙΔΑΠΕΔΙΑ

Το φωτεινό στοιχείο «Χάρτινη βαρκούλα» θα πρέπει να είναι κατασκευασμένο από μορφοσίδηρο Φ6, γαλβανισμένο εν θερμώ 950Nt για την εξασφάλιση της απαιτούμενης αντοχής σε δύσκολες καιρικές συνθήκες.

Θα πρέπει να είναι επενδυμένο στο περίγραμμά του με φωτοσωλήνα LED, άριστης ποιότητας.

Διαστάσεις : 3.60 μήκος Χ 1.95 ύψος Χ 1.20 πλάτος περίπου. (απόκλιση ±5%).

Η κατασκευή θα πρέπει να φέρει βάσεις κατάλληλες για επιδαπέδια στερέωση. Επίσης θα πρέπει να φέρει καλώδιο παροχής εύκαμπτο 2Χ1.5, μήκους 10m έτοιμο να συνδεθεί.

Προδιαγραφές φωτοσωλήνα:

Ο φωτοσωλήνας θα είναι κατασκευασμένος από PVC υλικό, με λεία επιφάνεια και χωρίς γραμμώσεις σε όλο το μήκος του για καλύτερη καθαρότητα, που αντανακλά περισσότερο φωτισμό και θα έχει διάμετρο Φ 12–14mm . Θα παρέχει μεγάλη στεγανότητα στα φις και αντοχή στις καιρικές συνθήκες, με προστασία UV. Θα φέρει ανά μέτρο, 36 λαμπτήρες led, υψηλής φωτεινότητας. Σε περίπτωση που ένας λαμπτήρας σταματήσει να λειτουργεί ο υπόλοιπος σωλήνας θα συνεχίζει να λειτουργεί.

Δείκτης στεγανότητας IP65.

Τάση λειτουργίας 24V. Θα έχει αντοχή σε θερμοκρασίες περιβάλλοντος από -20ο C έως +60ο C .

Το σύνολο των ηλεκτρικών τροφοδοτικών εξαρτημάτων (στυπιοθλίπτες, μούφες, ακροδέκτες, μετασχηματιστές κλπ.) θα πρέπει να είναι εγκατεστημένα εντός στεγανών κυτίων (IP65) που θα ασφαλίζουν κατάλληλα και θα είναι προσβάσιμα μόνο από εξειδικευμένο τεχνικό προσωπικό.

Διάρκεια ζωής: 100.000h.

Τηρούμενες νόρμες σύμφωνα με την οδηγία LVD 2014/35/EU και τα παρακάτω διεθνή πρότυπα: IEC 60598-2-21:2014 (1η ΕΚΔΟΣΗ), σε συνδυασμό με IEC 60598-1:2014 (8η ΕΚΔΟΣΗ), EN 60598-2-21:2015,σε συνδυασμό με EN 60598-1:2015,IEC TR 62778:2014(2η ΕΚΔΟΣΗ) IEC 62031:2008+A1:2012+A2:2014 EN 62031:2008+A1:2013+A2:2015

Τηρούμενες νόρμες σύμφωνα με την οδηγία EMC 2004/108/EC IECCISPR 15:2013+A1:2015 σε συνδυασμό με IEC 61547:2009, IEC 61000-3-2:2014, IEC 61000-3-3:2013, EN 55015:2013+A1:2015,EN 61547:2009, EN 61000-3-2:2014 EN 61000-3-3:2013

Τηρούμενες νόρμες σύμφωνα με την οδηγία RoHS 2011/65/EU IEC62321:2008

Η κατασκευή θα φέρει βάσεις κατάλληλες για επιδαπέδια στερέωση.

Οι διαστάσεις του στολιδιού δύναται να έχουν απόκλιση ±5%.

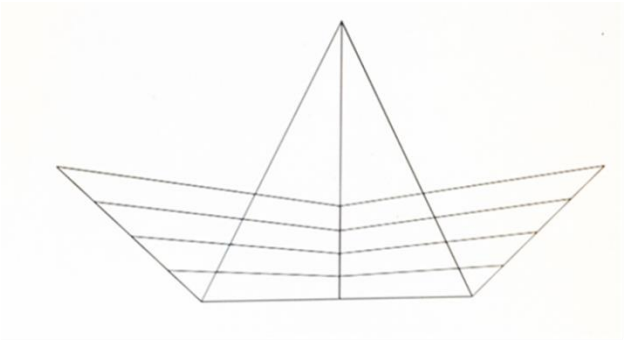

ΑΡΘΡΟ 10: ΦΩΤΕΙΝΟ ΑΣΤΕΡΙ 3D ΕΠΙΔΑΠΕΔΙΟ

Το φωτεινό στοιχείο «Αστέρι 3D επιδαπέδιο » θα πρέπει να είναι κατασκευασμένο από μορφοσίδηρο Φ6 τουλάχιστον, γαλβανισμένο εν θερμώ 950Nt για την εξασφάλιση της απαιτούμενης αντοχής σε δύσκολες καιρικές συνθήκες.

Θα πρέπει να είναι επενδυμένο στο περίγραμμά του με φωτοσωλήνα LED άριστης ποιότητας. Στο εσωτερικό θα πρέπει να είναι επενδυμένο με μίνι φωτεινούς λαμπτήρες LED σε κορδόνι υψηλής φωτεινότητας. Επίσης θα πρέπει να φέρει καλώδιο παροχής εύκαμπτο 2Χ1.5, μήκους 10m έτοιμο να συνδεθεί.

Οι διαστάσεις του θα πρέπει να είναι περίπου 2μ.Χ2μ.Χ0,30μ. (απόκλιση ±5%).

Προδιαγραφές φωτοσωλήνα:

Ο φωτοσωλήνας θα είναι κατασκευασμένος από PVC υλικό, με λεία επιφάνεια και χωρίς γραμμώσεις σε όλο το μήκος του για καλύτερη καθαρότητα, που αντανακλά περισσότερο φωτισμό και θα έχει διάμετρο Φ 12–14mm . Θα παρέχει μεγάλη στεγανότητα στα φις και αντοχή στις καιρικές συνθήκες, με προστασία UV. Θα φέρει ανά μέτρο, τουλάχιστον 36 λαμπτήρες led, υψηλής φωτεινότητας. Σε περίπτωση που ένας λαμπτήρας σταματήσει να λειτουργεί ο υπόλοιπος σωλήνας θα συνεχίζει να λειτουργεί.

Δείκτης στεγανότητας τουλάχιστον IP65.

Τάση λειτουργίας 24V. Θα πρέπει να έχει αντοχή σε θερμοκρασίες περιβάλλοντος από -20ο C έως +60ο C .

Το σύνολο των ηλεκτρικών τροφοδοτικών εξαρτημάτων (στυπιοθλίπτες, μούφες, ακροδέκτες, μετασχηματιστές κλπ.) θα πρέπει να είναι εγκατεστημένα εντός στεγανών κυτίων (IP65) που θα ασφαλίζουν κατάλληλα και θα είναι προσβάσιμα μόνο από εξειδικευμένο τεχνικό προσωπικό.

Διάρκεια ζωής: 100.000h.

Τηρούμενες νόρμες σύμφωνα με την οδηγία LVD 2014/35/EU και τα παρακάτω διεθνή πρότυπα: IEC 60598-2-21:2014 (1η ΕΚΔΟΣΗ), σε συνδυασμό με IEC 60598-1:2014 (8η ΕΚΔΟΣΗ), EN 60598-2-21:2015,σε συνδυασμό με EN 60598-1:2015,IEC TR 62778:2014(2η ΕΚΔΟΣΗ) IEC 62031:2008+A1:2012+A2:2014 EN 62031:2008+A1:2013+A2:2015

Τηρούμενες νόρμες σύμφωνα με την οδηγία EMC 2004/108/EC IECCISPR 15:2013+A1:2015 σε συνδυασμό με IEC 61547:2009, IEC 61000-3-2:2014, IEC 61000-3-3:2013, EN 55015:2013+A1:2015,EN 61547:2009, EN 61000-3-2:2014 EN 61000-3-3:2013

Τηρούμενες νόρμες σύμφωνα με την οδηγία RoHS 2011/65/EU IEC62321:2008

Οι διαστάσεις του θα είναι: 2,10μ ύψος Χ 2,10μ. πλάτος Χ 0,30μ. πλάτος με άνοιγμα 0,50μ.Χ0,50μ.

Προδιαγραφές κορδονιού λαμπτήρων:

Θα είναι επεκτεινόμενο 10 μέτρων, με μίνι λαμπτήρες led υψηλής φωτεινότητας, τουλάχιστον 80 Led/10m, για τάση λειτουργίας 230V.Οι μίνι λαμπτήρες θα είναι ειδικού τύπου ώστε σε περίπτωση που ένας λαμπτήρας σταματήσει να λειτουργεί η γιρλάντα θα λειτουργεί κανονικά. Οι λαμπτήρες θα είναι συνδεδεμένοι σε καλώδιο καουτσούκ H03RN-F 2Χ0,50mm . Οι λαμπτήρες led θα έχουν στο εσωτερικό τους ενσωματωμένα πλαστικά καλύμματα που θα είναι γεμάτα με ειδική κόλλα (ρητίνη) έτσι ώστε να εξασφαλίζεται στεγανότητα τουλάχιστον IP65 και ασφάλεια στο κορδόνι. Στο τέλος του κορδονιού θα υπάρχει ειδικό στεγανό βιδωτό φις επέκτασης ώστε το κορδόνι να έχει την δυνατότητα επέκτασης μέχρι 160m τουλάχιστον. Η συνολική κατανάλωση του κορδονιού δεν θα ξεπερνάει τα 8Watt/10m. Διάρκεια ζωής: 100.000h.

Δείκτης στεγανότητας IP65.

Τηρούμενες νόρμες σύμφωνα με την οδηγία LVD 2014/35/EU (EXLVD 2006/95/EC):

IEC 60598-2-20:2014 (4η Έκδοση) σε συνδυασμό με IEC 60598-1:2014 (8η Έκδοση) EN 60598-2-20:2015 σε συνδυασμό με EN 60598-1:2015 IEC 62031:2008+A1:2012+A2:2014 EN 62031:2008+A1:2013+A2:2015

Τηρούμενες νόρμες σύμφωνα με την οδηγία EMC 2004/108/EC IECCISPR 15:2013+A1:2015 σε συνδυασμό με IEC 61547:2009, IEC 61000-3-2:2014, IEC 61000-3-3:2013, EN 55015:2013+A1:2015,EN 61547:2009, EN 61000-3-2:2014 EN 61000-3-3:2013

Τηρούμενες νόρμες σύμφωνα με την οδηγία RoHS 2011/65/EU IEC62321:2008

Η κατασκευή θα πρέπει να φέρει βάσεις κατάλληλες για επιδαπέδια στερέωση.

Οι διαστάσεις του στολιδιού δύναται να έχουν απόκλιση ±5%.

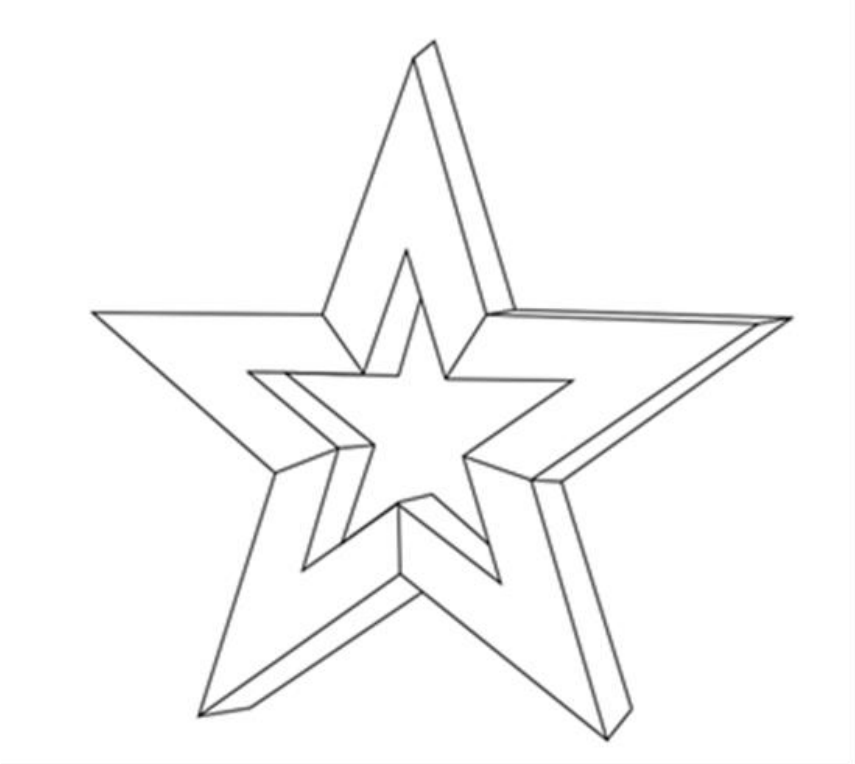

ΑΡΘΡΟ 11: ΕΠΕΝΔΥΣΗ ΠΑΡΑΔΟΣΙΑΚΩΝ ΙΣΤΩΝ ΦΩΤΙΣΜΟΥ ΜΕ ΦΩΤΟΣΩΛΗΝΑ 24V

Απαιτείται η επένδυση, δηλαδή η περιτύλιξη των παραδοασιακών ιστών φωτισμού, με φωτοσωλήνα LED άριστης ποιότητας.

Προδιαγραφές φωτοσωλήνα:

Ο φωτοσωλήνας θα είναι κατασκευασμένος από PVC υλικό, με λεία επιφάνεια και χωρίς γραμμώσεις σε όλο το μήκος του για καλύτερη καθαρότητα, που αντανακλά περισσότερο φωτισμό και θα έχει διάμετρο Φ 12–14mm . Θα παρέχει μεγάλη στεγανότητα στα φις και αντοχή στις καιρικές συνθήκες, με προστασία UV. Θα φέρει ανά μέτρο, τουλάχιστον 36 λαμπτήρες led, υψηλής φωτεινότητας. Σε περίπτωση που ένας λαμπτήρας σταματήσει να λειτουργεί ο υπόλοιπος σωλήνας θα συνεχίζει να λειτουργεί.

Δείκτης στεγανότητας τουλάχιστον IP65.

Τάση λειτουργίας 24V. Θα πρέπει να έχει αντοχή σε θερμοκρασίες περιβάλλοντος από -20ο C έως +60ο C .

Το σύνολο των ηλεκτρικών τροφοδοτικών εξαρτημάτων (στυπιοθλίπτες, μούφες, ακροδέκτες, μετασχηματιστές κλπ.) θα πρέπει να είναι εγκατεστημένα εντός στεγανών κυτίων (IP65) που θα ασφαλίζουν κατάλληλα και θα είναι προσβάσιμα μόνο από εξειδικευμένο τεχνικό προσωπικό.

Διάρκεια ζωής: 100.000h.

Τηρούμενες νόρμες σύμφωνα με την οδηγία LVD 2014/35/EU και τα παρακάτω διεθνή πρότυπα: IEC 60598-2-21:2014 (1η ΕΚΔΟΣΗ), σε συνδυασμό με IEC 60598-1:2014 (8η ΕΚΔΟΣΗ), EN 60598-2-21:2015,σε συνδυασμό με EN 60598-1:2015,IEC TR 62778:2014(2η ΕΚΔΟΣΗ) IEC 62031:2008+A1:2012+A2:2014 EN 62031:2008+A1:2013+A2:2015

Τηρούμενες νόρμες σύμφωνα με την οδηγία EMC 2004/108/EC IECCISPR 15:2013+A1:2015 σε συνδυασμό με IEC 61547:2009, IEC 61000-3-2:2014, IEC 61000-3-3:2013, EN 55015:2013+A1:2015,EN 61547:2009, EN 61000-3-2:2014 EN 61000-3-3:2013

Τηρούμενες νόρμες σύμφωνα με την οδηγία RoHS 2011/65/EU IEC62321:2008

Οι διαστάσεις του στολιδιού δύναται να έχουν απόκλιση ±5%.

ΑΡΘΡΟ 12: ΦΩΤΕΙΝΗ ΚΑΜΠΑΝΑ ΣΕ ΕΠΙΣΤΥΛΙΟ ΔΙΑΣΤΑΣΕΩΝ 0,80Χ0,40

Το φωτεινό στοιχείο «Καμπάνα» θα πρέπει να είναι κατασκευασμένο από μορφοσίδηρο πάχους 5mm τουλάχιστον, γαλβανισμένο εν θερμώ για την εξασφάλιση της απαιτούμενης αντοχής σε δύσκολες καιρικές συνθήκες.

Θα πρέπει να είναι επενδυμένο στο περίγραμμά του με φωτοσωλήνα LED άριστης ποιότητας.

Οι διαστάσεις του θα πρέπει να είναι: 0,80μ.Χ0,40μ. περίπου. (απόκλιση ±5%).

Η στήριξη θα πρέπει να γίνεται με βάσεις Φ10 μορφοσίδηρο γαλβανισμένο εν θερμώ που θα καταλήγουν σε λάμα 30Χ3.

Επίσης θα πρέπει να φέρει καλώδιο παροχής εύκαμπτο 2Χ1.5, 10m ικανό να συνδεθεί είτε στο φωτιστικό, είτε στη θυρίδα επίσκεψης.

Προδιαγραφές φωτοσωλήνα:

Ο φωτοσωλήνας θα είναι κατασκευασμένος από PVC υλικό, με λεία επιφάνεια και χωρίς γραμμώσεις σε όλο το μήκος του για καλύτερη καθαρότητα, που αντανακλά περισσότερο φωτισμό και θα έχει διάμετρο Φ 12–14mm . Θα παρέχει μεγάλη στεγανότητα στα φις και αντοχή στις καιρικές συνθήκες, με προστασία UV. Θα φέρει ανά μέτρο, τουλάχιστον 36 λαμπτήρες led, υψηλής φωτεινότητας. Σε περίπτωση που ένας λαμπτήρας σταματήσει να λειτουργεί ο υπόλοιπος σωλήνας θα συνεχίζει να λειτουργεί.

Δείκτης στεγανότητας τουλάχιστον IP65.

Τάση λειτουργίας 230V και κατανάλωση ισχύος όχι μεγαλύτερη από 3,5Watt ανά μέτρο. Θα έχει αντοχή σε θερμοκρασίες περιβάλλοντος από -20ο C έως +60ο C .

Το σύνολο των ηλεκτρικών τροφοδοτικών εξαρτημάτων (στυπιοθλίπτες, μούφες, ακροδέκτες, μετασχηματιστές κλπ.) θα πρέπει να είναι εγκατεστημένα εντός στεγανών κυτίων (IP65) που θα ασφαλίζουν κατάλληλα και θα είναι προσβάσιμα μόνο από εξειδικευμένο τεχνικό προσωπικό.

Διάρκεια ζωής: 100.000h.

Τηρούμενες νόρμες σύμφωνα με την οδηγία LVD 2014/35/EU και τα παρακάτω διεθνή πρότυπα: IEC 60598-2-21:2014 (1η ΕΚΔΟΣΗ), σε συνδυασμό με IEC 60598-1:2014 (8η ΕΚΔΟΣΗ), EN 60598-2-21:2015,σε συνδυασμό με EN 60598-1:2015,IEC TR 62778:2014(2η ΕΚΔΟΣΗ) IEC 62031:2008+A1:2012+A2:2014

EN 62031:2008+A1:2013+A2:2015

Τηρούμενες νόρμες σύμφωνα με την οδηγία EMC 2004/108/EC IECCISPR 15:2013+A1:2015 σε συνδυασμό με IEC 61547:2009, IEC 61000-3-2:2014,

IEC 61000-3-3:2013, EN 55015:2013+A1:2015,EN 61547:2009, EN 61000-3-2:2014 EN 61000-3-3:2013

Τηρούμενες νόρμες σύμφωνα με την οδηγία RoHS 2011/65/EU IEC62321:2008

Οι διαστάσεις του στολιδιού δύναται να έχουν απόκλιση ±5%.

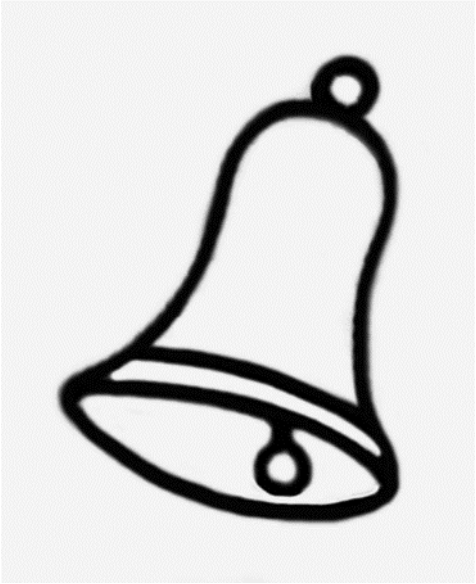

ΑΡΘΡΟ 13: ΦΩΤΕΙΝΟ ΔΕΝΔΡΟ «ΕΛΑΤΟ» ΣΕ ΕΠΙΣΤΥΛΙΟ ΔΙΑΣΤΑΣΕΩΝ 1Χ0,60

Το φωτεινό στοιχείο «Έλατο» θα πρέπει να είναι κατασκευασμένο από μορφοσίδηρο πάχους 5mm, γαλβανισμένο εν θερμώ για την εξασφάλιση της απαιτούμενης αντοχής σε δύσκολες καιρικές συνθήκες.

Θα πρέπει να είναι επενδυμένο στο περίγραμμά του με φωτοσωλήνα LED άριστης ποιότητας .

Οι διαστάσεις του θα πρέπει να είναι περίπου: 1μ. Χ 0,60μ. . (απόκλιση ±5%).

Η στήριξη θα πρέπει να γίνεται με βάσεις Φ10 μορφοσίδηρο γαλβανισμένο εν θερμώ που θα καταλήγουν σε λάμα 30Χ3.

Επίσης θα πρέπει να φέρει καλώδιο παροχής εύκαμπτο 2Χ1.5, 10m ικανό να συνδεθεί είτε στο φωτιστικό, είτε στη θυρίδα επίσκεψης.

Προδιαγραφές φωτοσωλήνα:

Ο φωτοσωλήνας θα είναι κατασκευασμένος από PVC υλικό, με λεία επιφάνεια και χωρίς γραμμώσεις σε όλο το μήκος του για καλύτερη καθαρότητα, που αντανακλά περισσότερο φωτισμό και θα έχει διάμετρο Φ 12–14mm . Θα παρέχει μεγάλη στεγανότητα στα φις και αντοχή στις καιρικές συνθήκες, με προστασία UV. Θα φέρει ανά μέτρο, 36 λαμπτήρες led, υψηλής φωτεινότητας. Σε περίπτωση που ένας λαμπτήρας σταματήσει να λειτουργεί ο υπόλοιπος σωλήνας θα πρέπει να συνεχίζει να λειτουργεί.

Δείκτης στεγανότητας IP65.

Τάση λειτουργίας 230V και κατανάλωση ισχύος όχι μεγαλύτερη από 3,5Watt ανά μέτρο. Θα έχει αντοχή σε θερμοκρασίες περιβάλλοντος από -20ο C έως +60ο C .

Το σύνολο των ηλεκτρικών τροφοδοτικών εξαρτημάτων (στυπιοθλίπτες, μούφες, ακροδέκτες, μετασχηματιστές κλπ.) θα πρέπει να είναι εγκατεστημένα εντός στεγανών κυτίων (IP65) που θα ασφαλίζουν κατάλληλα και θα είναι προσβάσιμα μόνο από εξειδικευμένο τεχνικό προσωπικό.

Διάρκεια ζωής: 100.000h.

Τηρούμενες νόρμες σύμφωνα με την οδηγία LVD 2014/35/EU και τα παρακάτω διεθνή πρότυπα: IEC 60598-2-21:2014 (1η ΕΚΔΟΣΗ), σε συνδυασμό με IEC 60598-1:2014 (8η ΕΚΔΟΣΗ), EN 60598-2-21:2015,σε συνδυασμό με EN 60598-1:2015,IEC TR 62778:2014(2η ΕΚΔΟΣΗ) IEC 62031:2008+A1:2012+A2:2014

EN 62031:2008+A1:2013+A2:2015

Τηρούμενες νόρμες σύμφωνα με την οδηγία EMC 2004/108/EC IECCISPR 15:2013+A1:2015 σε συνδυασμό με IEC 61547:2009, IEC 61000-3-2:2014,

IEC 61000-3-3:2013, EN 55015:2013+A1:2015,EN 61547:2009, EN 61000-3-2:2014 EN 61000-3-3:2013

Τηρούμενες νόρμες σύμφωνα με την οδηγία RoHS 2011/65/EU IEC62321:2008

Οι διαστάσεις του στολιδιού δύναται να έχουν απόκλιση ±5%.

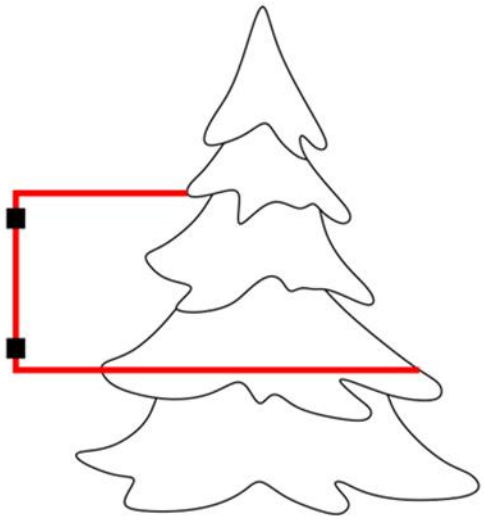

ΑΡΘΡΟ 14: ΦΩΤΕΙΝΟ ΔΕΝΔΡΟ ΜΕ ΑΣΤΕΡΙ ΣΕ ΕΠΙΣΤΥΛΙΟ ΔΙΑΣΤΑΣΕΩΝ 0,80Χ0,40

Το φωτεινό στοιχείο δένδρο με αστέρι θα πρέπει να είναι κατασκευασμένο από μορφοσίδηρο πάχους 5mm, γαλβανισμένο εν θερμώ για την εξασφάλιση της απαιτούμενης αντοχής σε δύσκολες καιρικές συνθήκες.

Θα πρέπει να είναι επενδυμένο στο περίγραμμά του με φωτοσωλήνα LED άριστης ποιότητας.

Οι διαστάσεις του θα πρέπει να είναι περίπου: 0,80μ. Χ 0,40μ. (απόκλιση ±5%).

Η στήριξη θα πρέπει να γίνεται με βάσεις Φ10 μορφοσίδηρο γαλβανισμένο εν θερμώ που θα καταλήγουν σε λάμα 30Χ3.

Επίσης θα πρέπει να φέρει καλώδιο παροχής εύκαμπτο 2Χ1.5, 10m ικανό να συνδεθεί είτε στο φωτιστικό, είτε στη θυρίδα επίσκεψης.

Προδιαγραφές φωτοσωλήνα:

Ο φωτοσωλήνας θα είναι κατασκευασμένος από PVC υλικό, με λεία επιφάνεια και χωρίς γραμμώσεις σε όλο το μήκος του για καλύτερη καθαρότητα, που αντανακλά περισσότερο φωτισμό και θα έχει διάμετρο Φ 12–14mm . Θα παρέχει μεγάλη στεγανότητα στα φις και αντοχή στις καιρικές συνθήκες, με προστασία UV. Θα φέρει ανά μέτρο, 36 λαμπτήρες led, υψηλής φωτεινότητας. Σε περίπτωση που ένας λαμπτήρας σταματήσει να λειτουργεί ο υπόλοιπος σωλήνας θα συνεχίζει να λειτουργεί.

Δείκτης στεγανότητας IP65.

Τάση λειτουργίας 230V και κατανάλωση ισχύος όχι μεγαλύτερη από 3,5Watt ανά μέτρο. Θα έχει αντοχή σε θερμοκρασίες περιβάλλοντος από -20ο C έως +60ο C .

Το σύνολο των ηλεκτρικών τροφοδοτικών εξαρτημάτων (στυπιοθλίπτες, μούφες, ακροδέκτες, μετασχηματιστές κλπ.) θα πρέπει να είναι εγκατεστημένα εντός στεγανών κυτίων (IP65) που θα ασφαλίζουν κατάλληλα και θα είναι προσβάσιμα μόνο από εξειδικευμένο τεχνικό προσωπικό.

Διάρκεια ζωής: 100.000h.

Τηρούμενες νόρμες σύμφωνα με την οδηγία LVD 2014/35/EU και τα παρακάτω διεθνή πρότυπα: IEC 60598-2-21:2014 (1η ΕΚΔΟΣΗ), σε συνδυασμό με IEC 60598-1:2014 (8η ΕΚΔΟΣΗ), EN 60598-2-21:2015,σε συνδυασμό με EN 60598-1:2015,IEC TR 62778:2014(2η ΕΚΔΟΣΗ) IEC 62031:2008+A1:2012+A2:2014

EN 62031:2008+A1:2013+A2:2015

Τηρούμενες νόρμες σύμφωνα με την οδηγία EMC 2004/108/EC IECCISPR 15:2013+A1:2015 σε συνδυασμό με IEC 61547:2009, IEC 61000-3-2:2014,

IEC 61000-3-3:2013, EN 55015:2013+A1:2015,EN 61547:2009, EN 61000-3-2:2014 EN 61000-3-3:2013

Τηρούμενες νόρμες σύμφωνα με την οδηγία RoHS 2011/65/EU IEC62321:2008

Οι διαστάσεις του στολιδιού δύναται να έχουν απόκλιση ±5%.

ΑΡΘΡΟ 15: ΦΩΤΕΙΝΟ ΑΣΤΡΟ ΦΩΤΟΓΡΑΦΙΣΗΣ 3D ΕΠΙΔΑΠΕΔΙΟ

Το φωτεινό στοιχείο «Άστρο φωτογράφισης 3D επιδαπέδιο » θα πρέπει να είναι κατασκευασμένο από κοιλοδοκό 14Χ14, γαλβανισμένο εν θερμώ 950Nt για την εξασφάλιση της απαιτούμενης αντοχής σε δύσκολες καιρικές συνθήκες.

Θα πρέπει να είναι επενδυμένο στο περίγραμμά του με φωτοσωλήνα LED άριστης ποιότητας σε ψυχρό λευκό χρώμα. Στο εσωτερικό θα πρέπει να είναι επενδυμένο με μίνι φωτεινούς λαμπτήρες LED σε κορδόνι υψηλής φωτεινότητας, σε θερμό λευκό χρώμα.

Επίσης θα πρέπει να φέρει καλώδιο παροχής εύκαμπτο 2Χ1.5, μήκους 10m έτοιμο να συνδεθεί.

Οι διαστάσεις του θα πρέπει να είναι περίπου 4μ.Χ3,5μ.Χ0,30μ.

Προδιαγραφές φωτοσωλήνα:

Ο φωτοσωλήνας θα είναι κατασκευασμένος από PVC υλικό, με λεία επιφάνεια και χωρίς γραμμώσεις σε όλο το μήκος του για καλύτερη καθαρότητα, που αντανακλά περισσότερο φωτισμό και θα έχει διάμετρο Φ 12–14mm . Θα παρέχει μεγάλη στεγανότητα στα φις και αντοχή στις καιρικές συνθήκες, με προστασία UV. Θα φέρει ανά μέτρο, τουλάχιστον 36 λαμπτήρες led, υψηλής φωτεινότητας. Σε περίπτωση που ένας λαμπτήρας σταματήσει να λειτουργεί ο υπόλοιπος σωλήνας θα συνεχίζει να λειτουργεί.

Δείκτης στεγανότητας τουλάχιστον IP65.

Τάση λειτουργίας 24V. Θα πρέπει να έχει αντοχή σε θερμοκρασίες περιβάλλοντος από -20ο C έως +60ο C .

Το σύνολο των ηλεκτρικών τροφοδοτικών εξαρτημάτων (στυπιοθλίπτες, μούφες, ακροδέκτες, μετασχηματιστές κλπ.) θα πρέπει να είναι εγκατεστημένα εντός στεγανών κυτίων (IP65) που θα ασφαλίζουν κατάλληλα και θα είναι προσβάσιμα μόνο από εξειδικευμένο τεχνικό προσωπικό.

Διάρκεια ζωής: 100.000h.

Τηρούμενες νόρμες σύμφωνα με την οδηγία LVD 2014/35/EU και τα παρακάτω διεθνή πρότυπα: IEC 60598-2-21:2014 (1η ΕΚΔΟΣΗ), σε συνδυασμό με IEC 60598-1:2014 (8η ΕΚΔΟΣΗ), EN 60598-2-21:2015,σε συνδυασμό με EN 60598-1:2015,IEC TR 62778:2014(2η ΕΚΔΟΣΗ) IEC 62031:2008+A1:2012+A2:2014 EN 62031:2008+A1:2013+A2:2015

Τηρούμενες νόρμες σύμφωνα με την οδηγία EMC 2004/108/EC IECCISPR 15:2013+A1:2015 σε συνδυασμό με IEC 61547:2009, IEC 61000-3-2:2014, IEC 61000-3-3:2013, EN 55015:2013+A1:2015,EN 61547:2009, EN 61000-3-2:2014 EN 61000-3-3:2013

Τηρούμενες νόρμες σύμφωνα με την οδηγία RoHS 2011/65/EU IEC62321:2008

Προδιαγραφές κορδονιού λαμπτήρων:

Θα είναι επεκτεινόμενο 10 μέτρων, με μίνι λαμπτήρες led υψηλής φωτεινότητας, τουλάχιστον 80 Led/10m, για τάση λειτουργίας 24V.Οι μίνι λαμπτήρες θα είναι ειδικού τύπου ώστε σε περίπτωση που ένας λαμπτήρας σταματήσει να λειτουργεί η γιρλάντα θα λειτουργεί κανονικά. Οι λαμπτήρες θα είναι συνδεδεμένοι σε καλώδιο καουτσούκ H03RN-F 2X0,50mm . Οι λαμπτήρες led θα έχουν στο εσωτερικό τους ενσωματωμένα πλαστικά καλύμματα που θα είναι γεμάτα με ειδική κόλλα (ρητίνη) έτσι ώστε να εξασφαλίζεται στεγανότητα τουλάχιστον IP65 και ασφάλεια στο κορδόνι. Στο τέλος του κορδονιού θα υπάρχει ειδικό στεγανό βιδωτό φις επέκτασης ώστε το κορδόνι να έχει την δυνατότητα επέκτασης μέχρι 160m τουλάχιστον. Η συνολική κατανάλωση του κορδονιού δεν θα ξεπερνάει τα 8Watt/10m. Διάρκεια ζωής: 100.000h.

Δείκτης στεγανότητας IP65.

Τηρούμενες νόρμες σύμφωνα με την οδηγία LVD 2014/35/EU (EXLVD 2006/95/EC):

IEC 60598-2-20:2014 (4η Έκδοση) σε συνδυασμό με IEC 60598-1:2014 (8η Έκδοση) EN 60598-2-20:2015 σε συνδυασμό με EN 60598-1:2015 IEC 62031:2008+A1:2012+A2:2014 EN 62031:2008+A1:2013+A2:2015

Τηρούμενες νόρμες σύμφωνα με την οδηγία EMC 2004/108/EC IECCISPR 15:2013+A1:2015 σε συνδυασμό με IEC 61547:2009, IEC 61000-3-2:2014, IEC 61000-3-3:2013, EN 55015:2013+A1:2015,EN 61547:2009, EN 61000-3-2:2014 EN 61000-3-3:2013

Τηρούμενες νόρμες σύμφωνα με την οδηγία RoHS 2011/65/EU IEC62321:2008

Η κατασκευή θα πρέπει να φέρει βάσεις κατάλληλες για επιδαπέδια στερέωση.

Οι διαστάσεις του στολιδιού δύναται να έχουν απόκλιση ±5%.

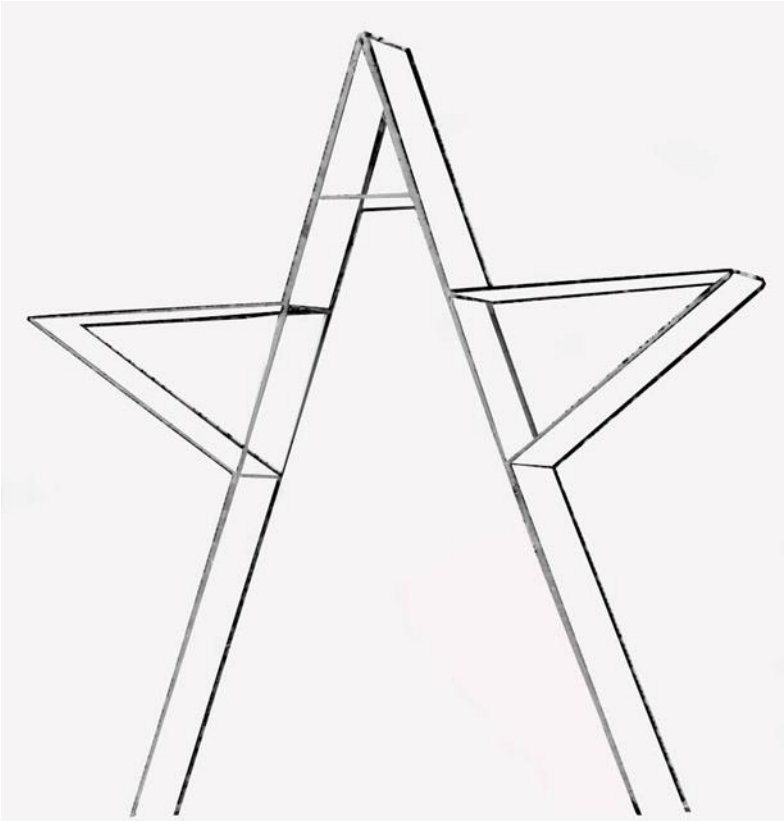

ΑΡΘΡΟ 16: ΦΩΤΕΙΝΟΙ ΜΙΝΙ ΛΑΜΠΤΗΡΕΣ ΨΕΙΡΑΣ LED ΣΕ ΚΟΥΡΤΙΝΑ ΕΠΕΚΤΕΙΝΟΜΕΝΗ

Θα είναι επεκτεινόμενη, διαστάσεων 2μ. πλάτος Χ 1 μέτρο ύψος, με μίνι λαμπτήρες led υψηλής φωτεινότητας, για τάση λειτουργίας 230V.Οι μίνι λαμπτήρες θα είναι ειδικού τύπου ώστε σε περίπτωση που ένας λαμπτήρας σταματήσει να λειτουργεί η γιρλάντα θα λειτουργεί κανονικά. Οι λαμπτήρες θα είναι συνδεδεμένοι σε καλώδιο καουτσούκ H03RN-F 2X0,50mm . Οι λαμπτήρες led θα έχουν στο εσωτερικό τους ενσωματωμένα πλαστικά καλύμματα που θα είναι γεμάτα με ειδική κόλλα (ρητίνη) έτσι ώστε να εξασφαλίζεται στεγανότητα τουλάχιστον IP65 και ασφάλεια στο κορδόνι. Στο τέλος του κορδονιού θα υπάρχει ειδικό στεγανό βιδωτό φις επέκτασης ώστε το κορδόνι να έχει την δυνατότητα επέκτασης μέχρι 10m τουλάχιστον.

Το σύνολο των ηλεκτρικών τροφοδοτικών εξαρτημάτων (στυπιοθλίπτες, μούφες, ακροδέκτες, μετασχηματιστές κλπ.) θα πρέπει να είναι εγκατεστημένα εντός στεγανών κυτίων (IP65) που θα ασφαλίζουν κατάλληλα και θα είναι προσβάσιμα μόνο από εξειδικευμένο τεχνικό προσωπικό.

Διάρκεια ζωής: 100.000h.

Δείκτης στεγανότητας IP65.

Τηρούμενες νόρμες σύμφωνα με την οδηγία LVD 2014/35/EU (EXLVD 2006/95/EC):

IEC 60598-2-20:2014 (4η Έκδοση) σε συνδυασμό με IEC 60598-1:2014 (8η Έκδοση) EN 60598-2-20:2015 σε συνδυασμό με EN 60598-1:2015 IEC 62031:2008+A1:2012+A2:2014 EN 62031:2008+A1:2013+A2:2015

Τηρούμενες νόρμες σύμφωνα με την οδηγία EMC 2004/108/EC IECCISPR 15:2013+A1:2015 σε συνδυασμό με IEC 61547:2009, IEC 61000-3-2:2014, IEC 61000-3-3:2013, EN 55015:2013+A1:2015,EN 61547:2009, EN 61000-3-2:2014 EN 61000-3-3:2013

Τηρούμενες νόρμες σύμφωνα με την οδηγία RoHS 2011/65/EU IEC62321:2008

Οι διαστάσεις του στολιδιού δύναται να έχουν απόκλιση ±5%.

ΟΜΑΔΑ: Β'

Η ΟΜΑΔΑ Β' περιλαμβάνει:
- Στολίδια /παραστάσεις μίσθωσης με τοποθέτηση (ΑΡΘΡΟ1)
- στολίδια προμήθειας (ΑΡΘΡΟ2)
- υπηρεσίες - εργασίες τοποθέτησης (ΑΡΘΡΟ 3)
- στολίδια μίσθωσης με τοποθέτηση (ΑΡΘΡΑ 4 έως και 7),

με την πλήρη λειτουργία αυτών και αφαίρεση στολισμού κατά τις οριζόμενες ημερομηνίες.

Συγκεκριμένα η ΟΜΑΔΑ Β', αφορά:
- στον στολισμό του μεγάλου Χριστουγεννιάτικου δέντρου στην Κεντρική Πλατεία της Αγίας Παρασκευής
- στον στολισμό της Κεντρικής Πλατείας της Αγίας Παρασκευής
- στον στολισμό της Πλατείας Αγίου Ιωάννου

Ο ανάδοχος θα μεριμνήσει και θα αναλάβει τη μεταφορά των στολιδιών, την τοποθέτηση τους στο Χριστουγεννιάτικο δέντρο και τη ηλεκτρολογική τους σύνδεση. Θα γίνει χρήση όλων των απαιτούμενων οχημάτων και προσωπικού. Στο κόστος περιλαμβάνονται τα μεταφορικά, οι αμοιβές των εργαζομένων και όποιες λοιπές εργασίες προκύψουν.

Τα υλικά που θα χρησιμοποιηθούν θα είναι τα κάτωθι:

ΑΡΘΡΟ 1: Στολίδια / παραστάσεις

Αφορά την ενοικίαση, μεταφορά, τοποθέτηση και αποξήλωση χριστουγεννιάτικων διακοσμητικών στοιχείων, τα οποία θα χρησιμοποιηθούν για τον εορταστικό στολισμό του Χριστουγεννιάτικου δένδρου Δήμου κατά την περίοδο των Χριστουγέννων και της Πρωτοχρονιάς.

Ο προς ενοικίαση χριστουγεννιάτικος διάκοσμος θα περιλαμβάνει ποικιλία διακοσμητικών στολιδιών, ενδεικτικά και όχι περιοριστικά, όπως:

● παραστάσεις ζαχαρωτών, γλειφιτζουριών και candy canes,

● καρυοθραύστες,

● χριστουγεννιάτικες φιγούρες,

● χριστουγεννιάτικες μπάλες διαμέτρου Φ200

Η τελική επιλογή των σχεδίων θα πραγματοποιηθεί από την αρμόδια Υπηρεσία του Δήμου, πριν από την τοποθέτησή τους.

Για τον σκοπό αυτό, ο ανάδοχος θα υποχρεούται, κατόπιν σχετικής υπόδειξης της Υπηρεσίας, να προσκομίσει δείγματα ή/και αναλυτικό δειγματολόγιο των διαθέσιμων χριστουγεννιάτικων διακοσμητικών στοιχείων, συνοδευόμενο από φωτογραφικό υλικό, διαστάσεις και τεχνικά χαρακτηριστικά, ώστε η Υπηρεσία να προβεί στην τελική επιλογή και έγκριση των ειδών που θα χρησιμοποιηθούν.

Όλα τα προσφερόμενα είδη θα πρέπει να είναι καλαίσθητα, σε άριστη κατάσταση, κατάλληλα για εξωτερική χρήση και ανθεκτικά στις συνήθεις καιρικές συνθήκες κατά τη διάρκεια της εορταστικής περιόδου.

Ο ανάδοχος θα αναλάβει την ασφαλή μεταφορά και τοποθέτηση των επιλεγμένων στοιχείων στο Χριστουγεννιάτικο δένδρου του Δήμου , καθώς και την αποξήλωση και απομάκρυνσή τους μετά τη λήξη της εορταστικής περιόδου.

ΑΡΘΡΟ 2: Κορδόνι με λυχνίες led εξωτερικού χώρου 220V DC (WARM-COOLWHITE)
Προμήθεια

Για το στολισμό του Χριστουγεννιάτικο δέντρο της Κεντρικής Πλατείας. Κορδόνι με λυχνίες LED εξωτερικού χώρου ηλεκτρικής τροφοδοσίας 220V AC με τροφοδοτικό ανορθωτή σε 12V ή 24V DC (WARM-COOLWHITE).
Η γιρλάντα θα είναι ένα επεκτεινόμενο κορδόνι 12 μέτρων με 100 led μίνι λυχνίες σε απόχρωση θερμού λευκού (warmwhite). Οι μίνι λυχνίες LED θα είναι ειδικού τύπου ώστε εάν μία λυχνία καεί, το κορδόνι να συνεχίζει να λειτουργεί κανονικά. Το κάθε σετ θα συνοδεύεται από καλώδιο παροχής τύπου H05RNF, πάνω στο οποίο θα υπάρχει ενσωματωμένος μετατροπέας στεγανότητας τουλάχιστον IP65 , ο οποίος θα μετατρέπει το εναλλασσόμενο σε συνεχές ρεύμα και θα έχει μήκος περίπου 115 cm, δίνοντας έτσι συνολικό μήκος με το καλώδιο της παροχής περίπου 13 m. Οι λυχνίες led θα είναι συνδεδεμένες επάνω σε καλώδιο καουτσούκ H05RNF 2x0,50 τετραγωνικά χιλιοστά με VDE πιστοποίηση και σήμανση η οποία θα φαίνεται με την εκτύπωση του VDE πάνω στο καλώδιο . Στην αρχή και στο τέλος του κορδονιού θα υπάρχει ειδικό στεγανό βιδωτό φισάκι επέκτασης, ώστε το κορδόνι να παίρνει το επιθυμητό μήκος από 10 μέτρα σε 20, 30, 40, 50, 60 έως 120 μέτρα με μία παροχή. Η τάση λειτουργίας του κορδονιού θα είναι απευθείας στα 230VAC. Η τάση λειτουργίας της φωτιστικής γιρλάντας θα είναι 12V ή 24V DC και η κατανάλωση έως 7,2 Watt / 12m περίπου. Ο ελάχιστος δείκτης στεγανότητας θα είναι IP65 και θα αποδεικνύεται με την προσκόμιση πλήρη τεχνικού φακέλου ελέγχου δοκιμών από πιστοποιημένο εργαστήριο. Οι διαστάσεις του στολιδιού δύναται να έχουν απόκλιση ±5%.
Το σύνολο των ηλεκτρικών τροφοδοτικών εξαρτημάτων (στυπιοθλίπτες, μούφες, ακροδέκτες, μετασχηματιστές, τροφοδοτικά - ανορθωτές κλπ.) θα πρέπει να είναι εγκατεστημένα εντός στεγανών κυτίων (IP65) που θα ασφαλίζουν κατάλληλα και θα είναι προσβάσιμα μόνο από εξειδικευμένο τεχνικό προσωπικό.

ΑΡΘΡΟ 3: Εργασία τοποθέτησης άρθρου 2
Εργασία τοποθέτησης άρθρου 2 κλαδί – κλαδί από εξειδικευμένα συνεργία με χρήση γερανοφόρου, ηλεκτρολόγο τεχνίτη , βοηθό ηλεκτρολόγο και ανειδίκευτο εργάτη.
Η τοποθέτηση ειδικότερα θα περιλαμβάνει:
• Τοποθέτηση των στολιδιών, καθ΄ υπόδειξη της Τεχνικής Υπηρεσίας.
• Τη συμπλήρωση των ασφαλιστικών διατάξεων με μικροαυτόματους τύπου ράγας 6 Α, όπου αυτό απαιτείται.
• Το κόστος μεταφοράς και φορτοεκφόρτωσης με όχημα/οχήματά του
• Τα υλικά και εξαρτήματα στήριξης των Χριστουγεννιάτικων Στολιδιών. Συγκεκριμένα: δεματικά, τσέρκια, crosscable, όπου απαιτηθούν

Τηρούμενες νόρμες και τεχνικά χαρακτηριστικά:
Τηρούμενες νόρμες σύμφωνα με την οδηγία
LVD 2014/35/EU EN 60598-2-20:2015 EN 62493:2015+A1:2022 EN IEC62031:2020+A11:2021
Τηρούμενες νόρμες σύμφωνα με την οδηγία (EC)
No1907/2006-REACH
Επίσης, θα κατατεθεί πιστοποίηση ISO 9001 , ISO 45001, ISO 14001 του οικονομικού φορέα.

• Τα εν λόγω πρότυπα μπορούν να καλύπτονται αθροιστικά από τα μέλη της ένωσης.

ΑΡΘΡΟ 4: 3D ΜΠΑΛΑ ΕΠΙΣΚΕΨΙΜΗ ΜΕ 2 ΕΙΣΟΔΟΥΣ 7 Μ

ΣΧΕΔΙΟ: Το σχέδιο αναπαριστά τρισδιάστατη φωτεινή μπάλα με δύο εισόδους.

ΗΛΕΚΤΡΙΚΑ

Το σχέδιο φωτίζεται από 30 περίπου μετρά φωτεινού σωλήνα LED ,ο οποίος θα φέρει 36 λαμπτήρες ανά μέτρο που θα είναι τοποθετημένοι σε οριζόντια και όχι σε κάθετη διάταξη ώστε να έχουν οπτική γωνία 360ο . Θα συνδέονται μεταξύ τους με παράλληλη συνδεσμολογία , ώστε αν ένας λαμπτήρας καεί ,οι υπόλοιποι να συνεχίσουν να λειτουργούν. Θα έχει σημείο κοπής ανά ένα μέτρο , ενώ εξωτερικά θα είναι λείος , χωρίς ραβδώσεις για μεγαλύτερη διαύγεια του φωτός. Η διατομή του θα είναι 13mm και θα συνδέεται στο δίκτυο με καλώδιο καουτσούκ τύπου HO5RNF που στο ένα άκρο θα φέρει αρσενικό φις και στο άλλο θηλυκό κονέκτορα στον οποίο θα συνδέεται ο φωτοσωλήνας. Θα έχει ενσωματωμένο ανορθωτή που θα μετατρέπει το εναλλασσόμενο σε συνεχές ρεύμα . Η ισχύς του φωτοσωλήνα θα είναι 3,5 W ανά μέτρο περίπου και η τάση λειτουργιάς του 220V AC με τροφοδοτικό ανορθωτή σε 12V ή 24V DC.

Το υπόλοιπο σώμα της κατασκευής γεμίζει με 5.000 περίπου μικρολαμπτήρες LED. Οι LED λυχνίες θα είναι συνδεδεμένες σε καλώδιο HO5RNF διατομής 2 X 0,50 και θα έχει πιστοποίηση VDE. Ο τύπος του καλωδίου, η διατομή του και η VDE πιστοποίηση θα αποδεικνύονται με εκτύπωση πάνω στο καλώδιο της παροχής του προϊόντος.

Οι λυχνίες θα είναι συνδεδεμένες ανά 100 σε καλώδιο μήκους 10 μέτρων και θα έχουν μεταξύ τους παράλληλη συνδεσμολογία ώστε αν μια καεί οι υπόλοιπες να συνεχίσουν να λειτουργούν. Το καλώδιο θα έχει στην αρχή και στο τέλος του ειδικά υδατοστεγανά φις (αρσενικό και θηλυκό) ώστε να μπορούν να επεκταθούν Η τάση λειτουργιάς των λυχνιών θα είναι 220 V ενώ η ισχύς τους ανά 100 θα είναι 7 W περίπου . Θα ανάβουν με καλώδιο παροχής 150 cm περίπου και τύπου HO2RN-F . Το καλώδιο θα έχει ενσωματωμένο ανορθωτή ο οποίος θα μηδενίζει την συχνότητα του εναλλασσόμενου ρεύματος μετατρέποντας το σε συνεχές .

Η κατασκευή θα πρέπει να είναι πιστοποιημένη με βαθμό στεγανότητας IP65 ή και καλύτερο.

ΚΑΤΑΝΑΛΩΣΗ : 1350 W περίπου.

Το σύνολο των ηλεκτρικών τροφοδοτικών εξαρτημάτων (στυπιοθλίπτες, μούφες, ακροδέκτες, μετασχηματιστές, τροφοδοτικά - ανορθωτές κλπ.) θα πρέπει να είναι εγκατεστημένα εντός στεγανών κυτίων (IP65) που θα ασφαλίζουν κατάλληλα και θα είναι προσβάσιμα μόνο από εξειδικευμένο τεχνικό προσωπικό.

ΜΗΧΑΝΙΚΑ

Ο μεταλλικός σκελετός είναι κατασκευασμένος από τετράγωνο καρέ μη ανοδιωμένου αλουμινίου διαστάσεων 30 X 20 mm, 30X 15mm και 20χ20mm πάνω στην οποία είναι προσδεμένος με crimps (δεματικά) ανά 10cm περίπου ο φωτεινός σωλήνας, και οι λαμπτήρες. Η κατασκευή θα φέρει ειδική βάση στην οποία θα υπάρχουν αντικρίσματα με οπή διατομής 8 mm ώστε να μπορεί να βιδωθεί στο δάπεδο.

Η κατασκευή διαιρείται σε 9 κομμάτια για εύκολη συναρμολόγηση και αποθήκευση .

ΔΙΑΣΤΑΣΕΙΣ : 7 μετ ύψος, 5 μετ πλάτος περίπου.

ΠΙΣΤΟΠΟΙΗΣΕΙΣ – ΣΥΜΜΟΡΦΩΣΕΙΣ- ΠΡΟΤΥΠΑ

Οι κατασκευές θα είναι πιστοποιημένες με CE και θα ακολουθούν όλες της οδηγίες χαμηλής τάσης και ηλεκτρομαγνητικής συμβατότητας (LVD-EMC) σύμφωνα με τα πρότυπα:

- EN 60598-1:2021 +A11:2022 (IEC 60598-1:2020/A1)
- EN 60598-2-21:2015 +AC:2017-01 (IEC 60598-2-21:2014)
- EN IEC 55015:2019+A11:2020 (CISPR 15:2018)
- EN 61547:2009 (IEC 61547:2009)
- EN 61547:2009 (IEC 61547:2023 (IEC 61547:2020)

Ο βαθμός στεγανότητας του κάθε προϊόντος θα είναι τουλάχιστον IP 65 και θα αποδεικνύεται με test report από πιστοποιημένο κέντρο ελέγχου.

Ο οίκος κατασκευής θα είναι πιστοποιημένος κατά ISO 9001 : 2015 , ISO 14001:2015 ,ISO 45001:2018 και με πεδίο εφαρμογής κατασκευή και διάθεση φωτεινού διακόσμου και θα πρέπει να είναι εγγεγραμμένος στο εθνικό μητρώο παραγωγών του Ελληνικού Οργανισμού Ανακύκλωσης (Ε.Ο.ΑΝ) , να έχει βεβαίωση συμμετοχής στο συλλογικό σύστημα Ελληνικής Εταιρίας Αξιοποίησης Ανακύκλωσης (Ε.Ε.Α.Α) και να έχει προσχωρήσει σε συλλογικό σύστημα εναλλακτικής διαχείρισης Αποβλήτων ειδών Ηλεκτρικού και Ηλεκτρονικού Εξοπλισμού (Α.Η.Η.Ε). Οι διαστάσεις του στολιδιού δύναται να έχουν απόκλιση ±5%.

ΑΡΘΡΟ 5: 3D ΕΛΚΗΘΡΟ ΕΠΙΣΚΕΨΙΜΟ

ΣΧΕΔΙΟ: Το σχέδιο αναπαριστά φωτεινό τρισδιάστατο έλκηθρο.

ΗΛΕΚΤΡΙΚΑ

Το σχέδιο φωτίζεται από 30 περίπου μετρά φωτεινού σωλήνα LED ,ο οποίος θα φέρει 36 λαμπτήρες ανά μέτρο που θα είναι τοποθετημένοι σε οριζόντια και όχι σε κάθετη διάταξη ώστε να έχουν οπτική γωνία 360ο . Θα συνδέονται μεταξύ τους με παράλληλη συνδεσμολογία , ώστε αν ένας λαμπτήρας καεί ,οι υπόλοιποι να συνεχίσουν να λειτουργούν. Θα έχει σημείο κοπής ανά ένα μέτρο , ενώ εξωτερικά θα είναι λείος , χωρίς ραβδώσεις για μεγαλύτερη διαύγεια του φωτός. Η διατομή του θα είναι 13mm και θα συνδέεται στο δίκτυο με καλώδιο καουτσούκ τύπου HO5RNF που στο ένα άκρο θα φέρει αρσενικό φις και στο άλλο θηλυκό κονέκτορα στον οποίο θα συνδέεται ο φωτοσωλήνας . Θα έχει ενσωματωμένο ανορθωτή που θα μετατρέπει το εναλλασσόμενο σε συνεχές ρεύμα . Η ισχύς του φωτοσωλήνα θα είναι 3,5 W ανά μέτρο περίπου και η τάση λειτουργιάς του 220 V.

Το υπόλοιπο σώμα της κατασκευής γεμίζει με 700 περίπου μικρολαμπτήρες LED. Οι LED λυχνίες θα είναι συνδεδεμένες σε καλώδιο HO5RNF διατομής 2 X 0,50 και θα έχει πιστοποίηση VDE. Ο τύπος του καλωδίου, η διατομή του και η VDE πιστοποίηση θα αποδεικνύονται με εκτύπωση πάνω στο καλώδιο της παροχής του προϊόντος.

Οι λυχνίες θα είναι συνδεδεμένες ανά 100 σε καλώδιο μήκους 10 μέτρων και θα έχουν μεταξύ τους παράλληλη συνδεσμολογία ώστε αν μια καεί οι υπόλοιπες να συνεχίσουν να λειτουργούν. Το καλώδιο θα έχει στην αρχή και στο τέλος του ειδικά υδατοστεγανά φις (αρσενικό και θηλυκό) ώστε να μπορούν να επεκταθούν Η τάση λειτουργιάς των λυχνιών θα είναι 220V AC με τροφοδοτικό ανορθωτή σε 12V ή 24V DC, ενώ η ισχύς τους ανά 100 θα είναι 7 W περίπου . Θα ανάβουν με καλώδιο παροχής 150 cm περίπου και τύπου HO2RN-F . Το καλώδιο θα έχει ενσωματωμένο ανορθωτή ο οποίος θα μηδενίζει την συχνότητα του εναλλασσόμενου ρεύματος μετατρέποντας το σε συνεχές .

Η κατασκευή θα πρέπει να είναι πιστοποιημένη με βαθμό στεγανότητας IP65 ή και καλύτερο.

ΚΑΤΑΝΑΛΩΣΗ : 230 W περίπου.

Το σύνολο των ηλεκτρικών τροφοδοτικών εξαρτημάτων (στυπιοθλίπτες, μούφες, ακροδέκτες, μετασχηματιστές, τροφοδοτικά - ανορθωτές κλπ.) θα πρέπει να είναι εγκατεστημένα εντός στεγανών κυτίων (IP65) που θα ασφαλίζουν κατάλληλα και θα είναι προσβάσιμα μόνο από εξειδικευμένο τεχνικό προσωπικό.

ΜΗΧΑΝΙΚΑ

Ο μεταλλικός σκελετός είναι κατασκευασμένος από τετράγωνο καρέ μη ανοδιωμένου αλουμινίου διαστάσεων 30 Χ 20 mm, 30Χ 15mm και 20χ20mm πάνω στην οποία είναι προσδεμένος με crimps (δεματικά) ανά 10cm περίπου ο φωτεινός σωλήνας, και οι λαμπτήρες. Η κατασκευή θα φέρει ειδική βάση στην οποία θα υπάρχουν αντικρίσματα με οπή διατομής 8 mm ώστε να μπορεί να βιδωθεί στο δάπεδο.

ΔΙΑΣΤΑΣΕΙΣ : 1,6 μετ ύψος, 3 μετ πλάτος περίπου.

ΠΙΣΤΟΠΟΙΗΣΕΙΣ – ΣΥΜΜΟΡΦΩΣΕΙΣ- ΠΡΟΤΥΠΑ

Οι κατασκευές θα είναι πιστοποιημένες με CE και θα ακολουθούν όλες της οδηγίες χαμηλής τάσης και ηλεκτρομαγνητικής συμβατότητας (LVD-EMC) σύμφωνα με τα πρότυπα:

- EN 60598-1:2021 +A11:2022 (IEC 60598-1:2020/A1)
- EN 60598-2-21:2015 +AC:2017-01 (IEC 60598-2-21:2014)
- EN IEC 55015:2019+A11:2020 (CISPR 15:2018)
- EN 61547:2009 (IEC 61547:2009)
- EN 61547:2009 (IEC 61547:2023 (IEC 61547:2020)

Ο βαθμός στεγανότητας του κάθε προϊόντος θα είναι τουλάχιστον IP 65 και θα αποδεικνύεται με test report από πιστοποιημένο κέντρο ελέγχου.

Ο οίκος κατασκευής θα είναι πιστοποιημένος κατά ISO 9001 : 2015 , ISO 14001:2015 ,ISO 45001:2018 και με πεδίο εφαρμογής κατασκευή και διάθεση φωτεινού διακόσμου και θα πρέπει να είναι εγγεγραμμένος στο εθνικό μητρώο παραγωγών του Ελληνικού Οργανισμού Ανακύκλωσης (Ε.Ο.ΑΝ) , να έχει βεβαίωση συμμετοχής στο συλλογικό σύστημα Ελληνικής Εταιρίας Αξιοποίησης Ανακύκλωσης (Ε.Ε.Α.Α) και να έχει προσχωρήσει σε συλλογικό σύστημα εναλλακτικής διαχείρισης Αποβλήτων ειδών Ηλεκτρικού και Ηλεκτρονικού Εξοπλισμού (Α.Η.Η.Ε). Οι διαστάσεις του στολιδιού δύναται να έχουν απόκλιση ±5%.

ΑΡΘΡΟ 6: ΤΑΡΑΝΔΟΣ 3D

ΣΧΕΔΙΟ: Το θέμα αφορά φωτεινό τρισδιάστατο τάρανδο.

ΗΛΕΚΤΡΙΚΑ:

Το σχέδιο φωτίζεται από 300 περίπου μικρολαμπτήρες LED . Οι LED λυχνίες θα είναι συνδεδεμένες σε καλώδιο HO5RNF διατομής 2 Χ 0,50 και θα έχει πιστοποίηση VDE. Ο τύπος του καλωδίου, η διατομή του και η VDE πιστοποίηση θα αποδεικνύονται με εκτύπωση πάνω στο καλώδιο της παροχής του προϊόντος.

Οι λυχνίες θα είναι συνδεδεμένες ανά 100 σε καλώδιο μήκους 10 μέτρων και θα έχουν μεταξύ τους παράλληλη συνδεσμολογία ώστε αν μια καεί οι υπόλοιπες να συνεχίσουν να λειτουργούν.

Το καλώδιο θα έχει στην αρχή και στο τέλος του ειδικά υδατοστεγανά φις (αρσενικό και θηλυκό) ώστε να μπορούν να επεκταθούν Η τάση λειτουργιάς των λυχνιών θα είναι 220V AC με τροφοδοτικό ανορθωτή σε 12V ή 24V DC ενώ η ισχύς τους ανά 100 θα είναι 7 W περίπου . Θα ανάβουν με καλώδιο παροχής 150 cm περίπου και τύπου HO2RN-F. Το καλώδιο θα έχει ενσωματωμένο ανορθωτή ο οποίος θα μηδενίζει την συχνότητα του εναλλασσόμενου ρεύματος μετατρέποντας το σε συνεχές .

Η κατασκευή θα πρέπει να είναι πιστοποιημένη με βαθμό στεγανότητας IP65 ή και καλύτερο.

Το σύνολο των ηλεκτρικών τροφοδοτικών εξαρτημάτων (στυπιοθλίπτες, μούφες, ακροδέκτες, μετασχηματιστές, τροφοδοτικά - ανορθωτές κλπ.) θα πρέπει να είναι εγκατεστημένα εντός στεγανών κυτίων (IP65) που θα ασφαλίζουν κατάλληλα και θα είναι προσβάσιμα μόνο από εξειδικευμένο τεχνικό προσωπικό.

ΚΑΤΑΝΑΛΩΣΗ : 35W περίπου .

ΜΗΧΑΝΙΚΑ:

Ο μεταλλικός σκελετός είναι κατασκευασμένος από τετράγωνο καρέ μη ανοδιωμένου αλουμινίου διαστάσεων 30 Χ 20 mm, 30Χ 15mm και 20χ20mm πάνω στην οποία είναι προσδεμένος με crimps (δεματικά) ανά 10cm περίπου ο φωτεινός σωλήνας, και οι λαμπτήρες. Η κατασκευή θα φέρει στο κάτω μέρος της 4 ειδικά οβάλ αντικρίσματα που θα φέρουν οπή μέσα από την όποια θα μπορεί να περάσει κοχλίας 8 mm ώστε να μπορεί να στερεωθεί στο δάπεδο.

ΔΙΑΣΤΑΣΕΙΣ : 2,2 μετ ύψος ,1,5 μετ πλάτος περίπου.

ΠΙΣΤΟΠΟΙΗΣΕΙΣ – ΣΥΜΜΟΡΦΩΣΕΙΣ- ΠΡΟΤΥΠΑ

Οι κατασκευές θα είναι πιστοποιημένες με CE και θα ακολουθούν όλες της οδηγίες χαμηλής τάσης και ηλεκτρομαγνητικής συμβατότητας (LVD-EMC) σύμφωνα με τα πρότυπα:

- EN 60598-1:2021 +A11:2022 (IEC 60598-1:2020/A1)
- EN 60598-2-21:2015 +AC:2017-01 (IEC 60598-2-21:2014)
- EN IEC 55015:2019+A11:2020 (CISPR 15:2018)
- EN 61547:2009 (IEC 61547:2009)
- EN 61547:2009 (IEC 61547:2023 (IEC 61547:2020)

Ο βαθμός στεγανότητας του κάθε προϊόντος θα είναι τουλάχιστον IP 65 και θα αποδεικνύεται με test report από πιστοποιημένο κέντρο ελέγχου.

Ο οίκος κατασκευής θα είναι πιστοποιημένος κατά ISO 9001 : 2015 , ISO 14001:2015 ,ISO 45001:2018 και με πεδίο εφαρμογής κατασκευή και διάθεση φωτεινού διακόσμου και θα πρέπει να είναι εγγεγραμμένος στο εθνικό μητρώο παραγωγών του Ελληνικού Οργανισμού Ανακύκλωσης (Ε.Ο.ΑΝ) , να έχει βεβαίωση συμμετοχής στο συλλογικό σύστημα Ελληνικής Εταιρίας Αξιοποίησης Ανακύκλωσης (Ε.Ε.Α.Α) και να έχει προσχωρήσει σε συλλογικό σύστημα εναλλακτικής διαχείρισης Αποβλήτων ειδών Ηλεκτρικού και Ηλεκτρονικού Εξοπλισμού (Α.Η.Η.Ε).

Οι διαστάσεις του στολιδιού δύναται να έχουν απόκλιση ±5%.

ΑΡΘΡΟ 7: ΕΠΙΔΑΠΕΔΙΑ ΦΩΤΕΙΝΗ ΠΑΡΑΣΤΑΣΗ ΧΙΟΝΑΝΘΡΩΠΟΣ

ΣΧΕΔΙΟ: Το σχέδιο αναπαριστά φωτεινή επιδαπέδια παράσταση σε μορφή χιονάνθρωπου με κορνίζα.

ΗΛΕΚΤΡΙΚΑ

Το σχέδιο φωτίζεται από 40 περίπου μετρά φωτεινού σωλήνα LED ,ο οποίος θα φέρει 36 λαμπτήρες ανά μέτρο που θα είναι τοποθετημένοι σε οριζόντια και όχι σε κάθετη διάταξη ώστε να έχουν οπτική γωνία 360ο . Θα συνδέονται μεταξύ τους με παράλληλη συνδεσμολογία , ώστε αν ένας λαμπτήρας καεί ,οι υπόλοιποι να συνεχίσουν να λειτουργούν. Θα έχει σημείο κοπής ανά ένα μέτρο , ενώ εξωτερικά θα είναι λείος , χωρίς ραβδώσεις για μεγαλύτερη διαύγεια του φωτός. Η διατομή του θα είναι 13mm και θα συνδέεται στο δίκτυο με καλώδιο καουτσούκ τύπου HO5RNF που στο ένα άκρο θα φέρει αρσενικό φις και στο άλλο θηλυκό κονέκτορα στον οποίο θα συνδέεται ο φωτοσωλήνας . Θα έχει ενσωματωμένο ανορθωτή που θα μετατρέπει το εναλλασσόμενο σε συνεχές ρεύμα . Η ισχύς του φωτοσωλήνα θα είναι 3,5 W ανά μέτρο περίπου και η τάση λειτουργιάς του 220 V .

Το υπόλοιπο σώμα της κατασκευής γεμίζει με PVC μοκέτα. Θα είναι κατασκευασμένη από γαλβάνιζε σύρμα και PVC φιλμ. Το προϊόν θα πρέπει να είναι μη αναφλέξιμο και θα διαθέτει προστασία από UV ακτινοβολία . Το καρέ του σύρματος θα είναι περίπου 5Χ5 cm ενώ το μήκος της ίνας θα είναι τουλάχιστον 4 cm.

Πάνω στην μοκέτα θα είναι τοποθετημένοι 800 περίπου μικρολαμπτήρες LED . Οι LED λυχνίες θα είναι συνδεδεμένες σε καλώδιο HO5RNF διατομής 2 Χ 0,50 και θα έχει πιστοποίηση VDE. Ο τύπος του καλωδίου, η διατομή του και η VDE πιστοποίηση θα αποδεικνύονται με εκτύπωση πάνω στο καλώδιο της παροχής του προϊόντος.

Οι λυχνίες θα είναι συνδεδεμένες ανά 100 σε καλώδιο μήκους 10 μέτρων και θα έχουν μεταξύ τους παράλληλη συνδεσμολογία ώστε αν μια καεί οι υπόλοιπες να συνεχίσουν να λειτουργούν. Το καλώδιο θα έχει στην αρχή και στο τέλος του ειδικά υδατοστεγανά φις (αρσενικό και θηλυκό) ώστε να μπορούν να επεκταθούν Η τάση λειτουργιάς των λυχνιών θα είναι 220V AC με τροφοδοτικό ανορθωτή σε 12V ή 24V DC ενώ η ισχύς τους ανά 100 θα είναι 7 W περίπου . Θα ανάβουν με καλώδιο παροχής 150 cm περίπου και τύπου HO2RN-F . Το καλώδιο θα έχει ενσωματωμένο ανορθωτή ο οποίος θα μηδενίζει την συχνότητα του εναλλασσόμενου ρεύματος μετατρέποντας το σε συνεχές .

Η κατασκευή θα πρέπει να είναι πιστοποιημένη με βαθμό στεγανότητας IP65 ή και καλύτερο.

ΚΑΤΑΝΑΛΩΣΗ : 110 W περίπου.

Το σύνολο των ηλεκτρικών τροφοδοτικών εξαρτημάτων (στυπιοθλίπτες, μούφες, ακροδέκτες, μετασχηματιστές, τροφοδοτικά - ανορθωτές κλπ.) θα πρέπει να είναι εγκατεστημένα εντός στεγανών κυτίων (IP65) που θα ασφαλίζουν κατάλληλα και θα είναι προσβάσιμα μόνο από εξειδικευμένο τεχνικό προσωπικό.

ΜΗΧΑΝΙΚΑ

Ο μεταλλικός σκελετός είναι κατασκευασμένος από τετράγωνο καρέ μη ανοδιωμένου αλουμινίου διαστάσεων 30 Χ 20 mm, 30Χ 15mm και 20χ20mm πάνω στην οποία είναι

προσδεμένος με crimps (δεματικά) ανά 10cm περίπου ο φωτεινός σωλήνας, και οι λαμπτήρες. Η κατασκευή θα φέρει ειδική βάση στην οποία θα υπάρχουν αντικρίσματα με οπή διατομής 8 mm ώστε να μπορεί να βιδωθεί στο δάπεδο. Οι διαστάσεις του στολιδιού δύναται να έχουν απόκλιση ±5%.

ΠΙΣΤΟΠΟΙΗΣΕΙΣ – ΣΥΜΜΟΡΦΩΣΕΙΣ- ΠΡΟΤΥΠΑ

Οι κατασκευές θα είναι πιστοποιημένες με CE και θα ακολουθούν όλες της οδηγίες χαμηλής τάσης και ηλεκτρομαγνητικής συμβατότητας (LVD-EMC) σύμφωνα με τα πρότυπα:

- EN 60598-1:2021 +A11:2022 (IEC 60598-1:2020/A1)
- EN 60598-2-21:2015 +AC:2017-01 (IEC 60598-2-21:2014)
- EN IEC 55015:2019+A11:2020 (CISPR 15:2018)
- EN 61547:2009 (IEC 61547:2009)
- EN 61547:2009 (IEC 61547:2023 (IEC 61547:2020)

Ο βαθμός στεγανότητας του κάθε προϊόντος θα είναι τουλάχιστον IP 65 και θα αποδεικνύεται με test report από πιστοποιημένο κέντρο ελέγχου.

Ο οίκος κατασκευής θα είναι πιστοποιημένος κατά ISO 9001 : 2015 , ISO 14001:2015 , ISO 45001:2018 και με πεδίο εφαρμογής κατασκευή και διάθεση φωτεινού διακόσμου και θα πρέπει να είναι εγγεγραμμένος στο εθνικό μητρώο παραγωγών του Ελληνικού Οργανισμού Ανακύκλωσης (Ε.Ο.ΑΝ) , να έχει βεβαίωση συμμετοχής στο συλλογικό σύστημα Ελληνικής Εταιρίας Αξιοποίησης Ανακύκλωσης (Ε.Ε.Α.Α) και να έχει προσχωρήσει σε συλλογικό σύστημα εναλλακτικής διαχείρισης Αποβλήτων ειδών Ηλεκτρικού και Ηλεκτρονικού Εξοπλισμού (Α.Η.Η.Ε).

ΔΙΑΣΤΑΣΕΙΣ : 3 μετ ύψος, 1,8 μετ πλάτος περίπου.

Αναφορικά με τις φωτεινές γιρλάντες (λαμπάκια), οι θέσεις, ο τρόπος και τα σημεία τοποθέτησής τους θα υποδειχθούν αποκλειστικά από την Υπηρεσία, με τον Ανάδοχο να φέρει την υποχρέωση πιστής εφαρμογής των οδηγιών αυτών.

Οι διαστάσεις των άρθρων 1,2,4,5,6 και 7 στολιδιών δύναται να έχουν απόκλιση ±5%.

Αγία Παρασκευή, 29-09-2026

Ο ΣΥΝΤΑΞΑΣ	Η ΑΝΑΠΛ. ΠΡΟΪΣΤΑΜΕΝΗ ΤΜ. ΜΕΛΕΤΩΝ & ΚΑΤΑΣΚΕΥΩΝ ΈΡΓΩΝ	Ο ΑΝΑΠΛ. ΠΡΟΪΣΤΑΜΕΝΟΣ Δ/ΝΣΗΣ Τ.Υ.
ΠΕΤΡΟΣ ΚΟΝΤΟΣ ΜΗΧΑΝΟΛΟΓΟΣ ΜΗΧΑΝΙΚΟΣ ΠΕ (ΑΔΑ: 622ΑΩ6Υ-6Ε2)	ΣΤΥΛΙΑΝΗ ΚΟΥΛΟΥΜΠΕΡΗ ΠΟΛΙΤΙΚΟΣ ΜΗΧΑΝΙΚΟΣ ΠΕ/Α΄	ΚΩΝΣΤΑΝΤΙΝΟΣ ΠΑΝΕΝΑΣ ΠΟΛΙΤΙΚΟΣ ΜΗΧΑΝΙΚΟΣ ΠΕ/Α΄

ΣΥΓΓΡΑΦΗ ΥΠΟΧΡΕΩΣΕΩΝ

ΑΡΘΡΟ 1ο Ισχύουσα Νομοθεσία

Ισχύει ο Ν. 4412/2016, όπως τροποποιήθηκε και ισχύει

ΑΡΘΡΟ 2ο Αντικείμενο της υπηρεσίας - μίσθωσης

Αντικείμενο της παρούσας μελέτης είναι ο **«Χριστουγεννιάτικος στολισμός Δήμου Αγίας Παρασκευής»**. Τα είδη φωτεινού διάκοσμου που μισθώνονται θα χρησιμοποιηθούν για τον εορταστικό στολισμό της πόλης, εν όψει των εορτών της περιόδου των Χριστουγέννων και του Νέου Έτους. Στην παρούσα συγγραφή υποχρεώσεων περιγράφονται οι όροι βάσει των οποίων θα υλοποιηθεί η περιγραφόμενη υπηρεσία – μίσθωση με πλήρη τοποθέτηση σε λειτουργία των στολιδιών και αντίστοιχη αφαίρεση μετά τις εορτές.

Η παρούσα μελέτη περιλαμβάνει τις κάτωθι τις **ΟΜΑΔΕΣ Α΄, Β'. Σημειώνεται ότι η ποσότητα των ειδών ΔΕΝ είναι δεσμευτική, καθώς ο προϋπολογισμός είναι ενδεικτικός και δύναται να υπάρξουν αυξομειώσεις ποσοτήτων των ειδών**, **έως του συμβατικού προϋπολογισμού.**

Η συνολική δαπάνη ανέρχεται στο ποσό των 165.788,00 € συμπεριλαμβανομένου του Φ.Π.Α. 24%

ΑΡΘΡΟ 3ο Συμβατικά στοιχεία

Τα συμβατικά στοιχεία κατά σειρά ισχύος είναι:
α) Διακήρυξη διαγωνισμού
β) Τεχνικές προδιαγραφές
γ) Τεχνική έκθεση
δ) Συγγραφή Υποχρεώσεων
ε) Ενδεικτικός προϋπολογισμός

ΑΡΘΡΟ 4ο Τρόπος ανάθεσης – κριτήριο κατακύρωσης

Η δαπάνη για το σύνολο της μίσθωσης ανέρχεται σε 165.788,00 € συμπεριλαμβανομένου του 24 %ΦΠΑ. Η εν λόγω μίσθωση θα διενεργηθεί με τις διαδικασίες υλοποίησης υπηρεσιών του Ν. 4412/2016, όπως τροποποιήθηκε και ισχύει. **Η υπηρεσία μίσθωσης θα πραγματοποιηθεί με Ηλεκτρονικό Δημόσιο Ανοικτό Διαγωνισμό με κριτήριο κατακύρωσης την πλέον συμφέρουσα από οικονομική άποψη προσφορά αποκλειστικά βάσει τιμής.**

Η οικονομική προσφορά αφορά τις ομάδες Α', Β' μπορεί να γίνει τμηματική υποβολή για κάθε ΜΙΑ ομάδα ξεχωριστά (για το σύνολο των ειδών κάθε ομάδας), και ΔΕΝ απατιέται ταυτόχρονη συμμετοχή και υποβολή και στις δύο ομάδες από τον ίδιο υποψήφιο οικονομικό φορέα.

ΑΡΘΡΟ 5ο Περιεχόμενο τιμών

Σε κάθε τιμή περιλαμβάνεται η αξία του εξοπλισμού που μισθώνεται, το κόστος μεταφοράς των ειδών στους χώρους του Δήμου, το κόστος φορτοεκφόρτωσης των ειδών καθώς και το κόστος τοποθέτησης / εγκατάστασης αυτού σε πλήρη λειτουργία /απεγκατάσταση, κάθε απαιτούμενη δαπάνη της εργασίας απασχολούμενου προσωπικού του αναδόχου και των ασφαλιστικών του εισφορών και οι νόμιμες κρατήσεις.

ΑΡΘΡΟ 6ο Αναθεώρηση τιμών
Οι τιμές μονάδος της προσφοράς είναι σταθερές και αμετάβλητες σε όλη τη διάρκεια της υπηρεσίας - μίσθωσης και δεν αναθεωρούνται για κανένα λόγο.

ΑΡΘΡΟ 7ο Προθεσμία εκτέλεσης
Η ισχύς της σύμβασης είναι από την ημέρα υπογραφής της έως την **22/01/2027**.

Ο Ανάδοχος υποχρεούται να κάνει σταδιακή εγκατάσταση σε πλήρη λειτουργία το σύνολο των μισθούμενων ειδών σε οδούς και πλατείες (εκτός από την κεντρική πλατεία) της πόλης έως και **06/12/2026**. **Ο στολισμός της κεντρικής πλατείας και η φωταγώγηση του δέντρου στην κεντρική πλατεία θα γίνει στο χρονικό διάστημα από 01/12/2026 έως και 06/12/2026, με έγκαιρη ενημέρωση κατά την υπογραφή της Σύμβασης.**

Τα είδη θα παραμείνουν τοποθετημένα έως και την **10η/01/2027** (που λήγει ο χρόνος της μίσθωσης), οπότε και ο ανάδοχος θα προβεί στην απεγκατάσταση και απομάκρυνση των ειδών από τους χώρους του Δήμου, **από 11/01/2027 έως και 22/01/2027**, χωρίς καμία άλλη διατύπωση.

Σημειώνεται ότι η τοποθέτηση / εγκατάσταση / απεγκατάσταση των μισθωμένων ειδών θα γίνει με ιδία μέσα του Αναδόχου, λαμβάνοντας όλα τα απαραίτητα μέτρα ασφάλειας.

ΑΡΘΡΟ 8ο Παραλαβή

(Σύμφωνα με τα άρθρα 219 κ 221 του ν.4412/16)

Η παραλαβή θα γίνεται, με μακροσκοπικό έλεγχο, από την αρμόδια επιτροπή παρακολούθησης και παραλαβής του άρθρου 219 και 221 του Ν. 4412/2016, όπως τροποποιήθηκε και ισχύει, που έχει ορισθεί, σύμφωνα με τον τρόπο και το χρόνο που θα ορίζεται αναλυτικά στη σύμβαση.

Επειδή δεν απαιτείται συνεχής παρακολούθηση σε ημερήσια βάση της σύμβασης, δεν θα ορισθεί επόπτης για την παρακολούθηση της σύμβασης με καθήκοντα εισηγητή.

Ο ανάδοχος είναι υποχρεωμένος να αντικαθιστά τα είδη με καινούργια σε περίπτωση που αυτά δεν πληρούν τις τεχνικές προδιαγραφές, όπως επίσης σε περίπτωση ποιοτικής ανεπάρκεια τους ή/και βλάβης, εντός τριών ημερολογιακών ημερών από της ειδοποιήσεως. Κάθε δαπάνη για την αποκατάσταση κακοτεχνίας ή κακής ποιότητας προϊόντος βαρύνει τον ανάδοχο.

Ο ανάδοχος υποχρεούται να ειδοποιήσει τουλάχιστον τρεις (3) εργάσιμες ημέρες νωρίτερα, την <u>αρμόδια επιτροπή παραλαβής & παρακολούθησης</u>, για την ημερομηνία που προβλέπεται να παραδώσει και εγκαταστήσει και να απεγκαταστήσει τον στολισμό.

ΑΡΘΡΟ 9ο Πληρωμή του Αναδόχου

Η πληρωμή του αναδόχου δύναται να είναι τμηματική και να πραγματοποιείται κατόπιν έκδοσης χρηματικού εντάλματος πληρωμής από την Οικονομική Υπηρεσία του Δήμου στο όνομα του Αναδόχου, βάσει της από αυτήν αναληφθείσας δαπάνης σε βάρος του οικείου κωδικού αριθμού του προϋπολογισμού του Δήμου, μετά την έκδοση των σχετικών τιμολογίων και την παραλαβή και εγκατάσταση των προμηθευόμενων ειδών, αλλά και τις λειτουργικές και ποιοτικές προδιαγραφές σύμφωνα με τα αναφερόμενα στη μελέτη από την αρμόδια Επιτροπή Παρακολούθησης και Παραλαβής, εφόσον δεν διαπιστωθούν αποκλίσεις από τα ως άνω αναφερόμενα.

ΑΡΘΡΟ 10ο Ζημιές - Ατυχήματα
Ο Ανάδοχος έχει υποχρέωση και ευθύνη να λαμβάνει όλα τα αναγκαία μέτρα για την ασφάλεια του προσωπικού που απασχολεί, για την εκτέλεση της σύμβασης και για την πρόληψη ζημιών – ατυχημάτων σε οποιαδήποτε πρόσωπα ή πράγματα. Για ατυχήματα ή ζημιές που τυχόν θα συμβούν στο προσωπικό του Αναδόχου ή οποιονδήποτε τρίτο, ο Δήμος δεν έχει καμία ευθύνη και ο Ανάδοχος έχει αποκλειστικά τις ευθύνες, τόσο τις αστικές όσο και τις ποινικές, σύμφωνα

με τις διατάξεις των οικείων νόμων για τις περιπτώσεις αυτές. Επίσης ο Ανάδοχος ευθύνεται για οποιαδήποτε φθορά προκαλέσει στις εγκαταστάσεις του Δήμου κατά την τοποθέτηση του εξοπλισμού.

Ο ανάδοχος δεν ευθύνεται για τυχόν καθυστερήσεις ή φθορές των ειδών που οφείλονται ή προκαλούνται από ακραία καιρικά φαινόμενα, φυσικές καταστροφές, πανδημίες, ανωτέρα βία, τρομοκρατικές ενέργειες ή ενέργειες τρίτων και δεν υποχρεούται στην αντικατάστασή τους.

ΑΡΘΡΟ 11ο Δεσμεύσεις - Ευθύνες και Υποχρεώσεις του Αναδόχου

Η τοποθέτηση των στολιδιών θα γίνει από εξειδικευμένο προσωπικό που προβλέπεται βάση του ΠΔ 108/2013 με τη χρήση καλαθοφόρου οχήματος. Ο Ανάδοχος έχει την πλήρη και αποκλειστική ευθύνη για την τήρηση όλων των μέτρων ασφαλείας μέχρι την ολοκλήρωση της προμήθειας με την τοποθέτηση και την πλήρη λειτουργία, στα συγκεκριμένα σημεία που περιγράφονται στην τεχνική έκθεση. Για κάθε ατύχημα ή δυστύχημα στο προσωπικό του αναδόχου ή σε τρίτους ή οποιαδήποτε ζημιά που προκαλείται από τον ανάδοχο, βαρύνεται αποκλειστικά ο ίδιος ο ανάδοχος.

ΑΡΘΡΟ 12ο Τροποποίηση Σύμβασης

Η Τροποποίηση Σύμβασης γίνεται με το άρθρο 132 Ν.4412/2016, όπως τροποποιήθηκε και ισχύει.

ΑΡΘΡΟ 13ο Πιστοποιήσεις ISO

Ο εκτελών την παροχή υπηρεσίας υποχρεούται να διαθέτει Πιστοποιήσεις ISO 9001:2015, ISO 14001:2015 και ISO 45001:2018.

ΑΡΘΡΟ 14ο Φόροι-τέλη-κρατήσεις

Ο ανάδοχος επιβαρύνεται με όλους τους φόρους, τα τέλη και τις κρατήσεις που ισχύουν κατά την ημέρα διενέργειας του διαγωνισμού.

Αγία Παρασκευή, 29-09-2026

Ο ΣΥΝΤΑΞΑΣ	Η ΑΝΑΠΛ. ΠΡΟΪΣΤΑΜΕΝΗ ΤΜ. ΜΕΛΕΤΩΝ & ΚΑΤΑΣΚΕΥΩΝ ΈΡΓΩΝ	Ο ΑΝΑΠΛ. ΠΡΟΪΣΤΑΜΕΝΟΣ Δ/ΝΣΗΣ Τ.Υ.
ΠΕΤΡΟΣ ΚΟΝΤΟΣ ΜΗΧΑΝΟΛΟΓΟΣ ΜΗΧΑΝΙΚΟΣ ΠΕ (ΑΔΑ: 622ΑΩ6Υ-6Ε2)	ΣΤΥΛΙΑΝΗ ΚΟΥΛΟΥΜΠΕΡΗ ΠΟΛΙΤΙΚΟΣ ΜΗΧΑΝΙΚΟΣ ΠΕ/Α΄	ΚΩΝΣΤΑΝΤΙΝΟΣ ΠΑΝΕΝΑΣ ΠΟΛΙΤΙΚΟΣ ΜΗΧΑΝΙΚΟΣ ΠΕ/Α΄

ΠΑΡΑΡΤΗΜΑ ΙΙ - ΕΝΤΥΠΟ ΟΙΚΟΝΟΜΙΚΗΣ ΠΡΟΣΦΟΡΑΣ

ΕΛΛΗΝΙΚΗ ΔΗΜΟΚΡΑΤΙΑ
ΝΟΜΟΣ ΑΤΤΙΚΗΣ
ΔΗΜΟΣ ΑΓΙΑΣ ΠΑΡΑΣΚΕΥΗΣ

Υπηρεσία : «Χριστουγεννιάτικος στολισμός Δήμου Αγίας Παρασκευής» για το έτος 2026

ΑΡ. ΜΕΛΕΤΗΣ : 104/2026

ΠΡΟΫΠΟΛΟΓΙΣΜΟΣ: 165.788,00€

(καθαρό ποσό: 133.700,00€ + ΦΠΑ 24%: 32.088,00€)

Α.Λ.Ε. 030.2440989.005

CPV: 31527260-6 «Φωτιστικά συστήματα» με συμπληρωματικό κωδικό **PA01-7** (μίσθωση)

ΕΝΤΥΠΟ ΟΙΚΟΝΟΜΙΚΗΣ ΠΡΟΣΦΟΡΑΣ

Του/της (επιχείρησης)…… με ΑΦΜ ……της Δ.Ο.Υ……..

με έδρα ……Οδός…… Αριθμ…… Τ.Κ. ……

Τηλ. …… Email: ……..

Ως νόμιμος εκπρόσωπος της ως άνω επιχείρησης, δηλώνω ότι αφού λάβαμε γνώση των όρων της παρούσας διακήρυξης, καθώς και των συνθηκών εκτέλεσης της υπηρεσίας, υποβάλλω την παρούσα προσφορά, η οποία πληροί τους όρους και τις προϋποθέσεις των τεχνικών προδιαγραφών καθώς και της εν λόγω διακήρυξης και αποδέχομαι πλήρως και χωρίς επιφύλαξη όλους τους όρους αυτής.

ΟΜΑΔΑ Α				
Α/Α ΑΡΘΡΟΥ	**ΠΕΡΙΓΡΑΦΗ ΕΙΔΟΥΣ**	**ΠΟΣΟΤΗΤΑ**	**ΤΙΜΗ ΜΟΝΑΔΟΣ ΠΡΟ ΦΠΑ €**	**ΜΕΡΙΚΟ ΣΥΝΟΛΟ ΠΡΟ ΦΠΑ €**
1	ΦΩΤΕΙΝΟ ΛΑΒΑΡΟ ΣΕ ΕΠΙΣΤΥΛΙΟ	15 ΤΕΜ.		
2	ΦΩΤΕΙΝΟ ΤΟΞΟ ΜΕ ΑΣΤΕΡΙ ΣΕ ΕΠΙΔΑΠΕΔΙΟ	70 ΤΕΜ.		
3	ΦΩΤΕΙΝΟ ΑΣΤΡΟ ΒΗΘΛΕΕΜ ΣΕ ΕΠΙΣΤΥΛΙΟ ΜΙΚΡΟ	60 ΤΕΜ.		
4	ΦΩΤΕΙΝΟ ΜΠΟΥΚΕΤΟ 3 ΑΣΤΡΩΝ ΣΕ ΕΠΙΣΤΥΛΙΟ	75 ΤΕΜ.		
5	ΦΩΤΕΙΝΟ ΑΣΤΕΡΙ ΚΟΜΗΤΗΣ ΣΕ ΕΠΙΣΤΥΛΙΟ	60 ΤΕΜ.		
6	ΦΩΤΕΙΝΟ ΔΕΝΤΡΟ ΕΛΑΤΟ ΣΕ ΕΠΙΣΤΥΛΙΟ ΜΕΓΑΛΟ	55 ΤΕΜ.		
7	ΦΩΤΕΙΝΟ ΑΣΤΡΟ ΒΗΘΛΕΕΜ ΣΕ ΕΠΙΣΤΥΛΙΟ ΜΕΓΑΛΟ	110 ΤΕΜ.		
8	ΦΩΤΕΙΝΟ ΔΙΑΜΑΝΤΙ ΣΕ ΕΠΙΣΤΥΛΙΟ	95 ΤΕΜ.		
9	ΦΩΤΕΙΝΗ ΕΠΙΔΑΠΕΔΙΑ ΧΑΡΤΙΝΗ ΒΑΡΚΟΥΛΑ	5 ΤΕΜ.		
10	ΦΩΤΕΙΝΟ ΑΣΤΕΡΙ 3D ΕΠΙΔΑΠΕΔΙΟ	6 ΤΕΜ.		
11	ΕΠΕΝΔΥΣΗ ΠΑΡΑΔΟΣΙΑΚΩΝ ΙΣΤΩΝ ΦΩΤΙΣΜΟΥ ΜΕ ΦΩΤΟΣΩΛΗΝΑ 24V	120 ΤΕΜ.		
12	ΦΩΤΕΙΝΗ ΚΑΜΠΑΝΑ ΣΕ ΕΠΙΣΤΥΛΙΟ ΜΙΚΡΗ	100 ΤΕΜ.		
13	ΦΩΤΕΙΝΟ ΔΕΝΤΡΟ ΕΛΑΤΟ ΣΕ ΕΠΙΣΤΥΛΙΟ ΜΙΚΡΟ	40 ΤΕΜ.		

14	ΦΩΤΕΙΝΟ ΔΕΝΤΡΟ ΜΕ ΑΣΤΕΡΙ ΣΕ ΕΠΙΣΤΥΛΙΟ ΜΙΚΡΟ	5 ΤΕΜ.		
15	ΦΩΤΕΙΝΟ ΑΣΤΡΟ ΦΩΤΟΓΡΑΦΙΣΗΣ 3D ΕΠΙΔΑΠΕΔΙΟ	1 ΤΕΜ.		
16	ΦΩΤΕΙΝΟΙ ΜΙΝΙ ΛΑΜΠΤΗΡΕΣ ΨΕΙΡΑΣ LED ΣΕ ΚΟΥΡΤΙΝΑ ΕΠΕΚΤΕΙΝΟΜΕΝΗ	40 ΤΕΜ.		
			ΜΕΡΙΚΟ ΣΥΝΟΛΟ ΟΜΑΔΑΣ Α	
			ΦΠΑ 24%	
			ΤΕΛΙΚΟ ΣΥΝΟΛΟ ΟΜΑΔΑ Α	

ΟΜΑΔΑ Β

Α/Α ΑΡΘΡΟΥ	**ΠΕΡΙΓΡΑΦΗ ΕΙΔΟΥΣ**	**ΠΟΣΟΤΗΤΑ**	**ΤΙΜΗ ΜΟΝΑΔΟΣ ΠΡΟ ΦΠΑ €**	**ΜΕΡΙΚΟ ΣΥΝΟΛΟ ΠΡΟ ΦΠΑ €**
1	Στολίδια / παραστάσεις	20 ΤΕΜ.		
2	Προμήθεια Κορδόνι με λυχνίες Led εξωτερικού χώρου 220V AC / 12V ή 24V DC	800 Μέτρα		
3	Εργασία στολισμού Χριστουγεννιάτικου δένδρου άρθρου 2	ΥΠΗΡΕΣΙΑ _ 1		
4	3D ΜΠΑΛΑ ΕΠΙΣΚΕΨΙΜΗ ΜΕ 2 ΕΙΣΟΔΟΥΣ 7 Μ	1 ΤΕΜ.		
5	3D ΕΛΚΗΘΡΟ ΕΠΙΣΚΕΨΙΜΟ	1 ΤΕΜ.		
6	ΤΑΡΑΝΔΟΣ 3D	2 ΤΕΜ.		
7	ΕΠΙΔΑΠΕΔΙΑ ΦΩΤΕΙΝΗ ΠΑΡΑΣΤΑΣΗ ΧΙΟΝΑΝΘΡΩΠΟΣ	1 ΤΕΜ.		
			ΜΕΡΙΚΟ ΣΥΝΟΛΟ ΟΜΑΔΑΣ Β	
			ΦΠΑ 24%	
			ΤΕΛΙΚΟ ΣΥΝΟΛΟ ΟΜΑΔΑΣ Β	

Στον παραπάνω πίνακα συμπληρώνονται αντίστοιχα τα στοιχεία της Ομάδας/ων που συμμετέχετε

Η συνολική αξία της παρούσας προσφοράς **μη συμπεριλαμβανομένου ΦΠΑ** της ΟΜΑΔΑΣ …… είναι #……#ολογράφως:……..

Η συνολική αξία της παρούσας προσφοράς **συμπεριλαμβανομένου ΦΠΑ της ΟΜΑΔΑΣ ……** είναι #……#ολογράφως:……..

(οι ανωτέρω παράγραφοι επαναλαμβάνονται στην περίπτωση που ο οικονομικός φορέας υποβάλλει οικονομική προσφορά για περισσότερες από μία ομάδες)

Η προσφορά μας ισχύει και δεσμεύει την εταιρεία/επιχείρηση μας μέχρι την ____/____/202….

……, / / 2026

Ο προσφέρων

(ονοματεπώνυμο, ιδιότητα, σφραγίδα, υπογραφή)

ΣΗΜΕΙΩΣΗ

- Οι οικονομικοί φορείς μπορούν να υποβάλλουν προσφορά είτε μόνον για την ΟΜΑΔΑ Α, είτε μόνον για την ΟΜΑΔΑ Β, είτε για το σύνολο της υπηρεσίας / προμήθειας (ΟΜΑΔΑ Α ΚΑΙ Β)
- Από την Οικονομική Προσφορά πρέπει να προκύπτει με σαφήνεια το σύνολο χωρίς Φ.Π.Α. κάθε ομάδας (**ΜΕΡΙΚΟ ΣΥΝΟΛΟ ΟΜΑΔΑΣ _**) και το σύνολο με Φ.Π.Α. κάθε ομάδας**(ΤΕΛΙΚΟ ΣΥΝΟΛΟ ΟΜΑΔΑΣ _)**
- Οι οικονομικές προσφορές γίνονται αποδεκτές εφόσον περιλαμβάνουν **το σύνολο των ειδών/υπηρεσιών μιας ή περισσότερων ομάδων**. Η συνολική αξία χωρίς Φ.Π.Α. [**ΜΕΡΙΚΟ ΣΥΝΟΛΟ ΟΜΑΔΑΣ**] θα λαμβάνεται υπόψη για τη σύγκριση των προσφορών ανά Ομάδα.
- Επιτρέπονται μέχρι δύο δεκαδικά ψηφία στις αναγραφόμενες τιμές του εντύπου οικονομικής προσφοράς. Το ποσό στο πεδίο [ΓΡΑΜΜΗ - **ΜΕΡΙΚΟ ΣΥΝΟΛΟ ΟΜΑΔΑΣ ΚΑΙ** ΦΠΑ 24% - **ΤΕΛΙΚΟ ΣΥΝΟΛΟ ΟΜΑΔΑΣ_** στρογγυλοποιούνται σε δυο (2) δεκαδικά ψηφία, προς τα άνω εάν το τρίτο ($3^{ο}$) δεκαδικό ψηφίο είναι ίσο ή μεγαλύτερο του πέντε (5) και προς τα κάτω εάν είναι μικρότερο του πέντε (5).
- Οι τιμές της προσφοράς είναι δεσμευτικές για τον Ανάδοχο και δεν υπόκεινται σε μεταβολή κατά τη διάρκεια της σύμβασης. Αποκλείεται η αναπροσαρμογή ή αναθεώρηση των τιμών της προσφοράς ή οποιαδήποτε αξίωση του αναδόχου πέραν του αντιτίμου για τα είδη και τις υπηρεσίες, που θα παρέχει στην Αναθέτουσα Αρχή, βάσει των τιμών της προσφοράς του και θα ισχύουν και θα δεσμεύουν τον Ανάδοχο μέχρι την πλήρη εκτέλεση της σύμβασης.

ΠΑΡΑΡΤΗΜΑ ΙΙΙ – ΕΕΕΣ (Προσαρμοσμένο από την Αναθέτουσα Αρχή)

[Από τις 2-5-2019, οι αναθέτουσες αρχές συντάσσουν το ΕΕΕΣ με τη χρήση της νέας ηλεκτρονικής υπηρεσίας Promitheus ESPDint (https://espdint.eprocurement.gov.gr/), που προσφέρει τη δυνατότητα ηλεκτρονικής σύνταξης και διαχείρισης του Ευρωπαϊκού Ενιαίου Εγγράφου Σύμβασης (ΕΕΕΣ). Η σχετική ανακοίνωση είναι διαθέσιμη στη Διαδικτυακή Πύλη του ΕΣΗΔΗΣ «www.promitheus.gov.gr». Το περιεχόμενο του αρχείου, είτε ενσωματώνεται στο κείμενο της Διακήρυξης, είτε, ως αρχείο PDF, ηλεκτρονικά υπογεγραμμένο, αναρτάται ξεχωριστά ως αναπόσπαστο μέρος αυτής. Το αρχείο XML αναρτάται για τη διευκόλυνση των οικονομικών φορέων προκειμένου να συντάξουν μέσω της υπηρεσίας eΕΕΕΣ τη σχετική απάντησή τους].

ΠΑΡΑΡΤΗΜΑ IV – ΕΝΔΕΙΚΤΙΚΟΣ ΠΡΟΥΠΟΛΟΓΙΣΜΟΣ

ΟΜΑΔΑ: Α’				
Α/Α ΑΡΘΡΟΥ	**ΠΕΡΙΓΡΑΦΗ ΕΙΔΟΥΣ**	**ΠΟΣΟΤΗΤΑ**	**ΤΙΜΗ ΜΟΝΑΔΟΣ ΠΡΟ ΦΠΑ €**	**ΜΕΡΙΚΟ ΣΥΝΟΛΟ ΠΡΟ ΦΠΑ €**
1	ΦΩΤΕΙΝΟ ΛΑΒΑΡΟ ΣΕ ΕΠΙΣΤΥΛΙΟ	15 ΤΕΜ.	260,00	3.900,00
2	ΦΩΤΕΙΝΟ ΤΟΞΟ ΜΕ ΑΣΤΕΡΙ ΣΕ ΕΠΙΔΑΠΕΔΙΟ	70 ΤΕΜ.	340,00	23.800,00
3	ΦΩΤΕΙΝΟ ΑΣΤΡΟ ΒΗΘΛΕΕΜ ΣΕ ΕΠΙΣΤΥΛΙΟ ΜΙΚΡΟ	60 ΤΕΜ.	80,00	4.800,00
4	ΦΩΤΕΙΝΟ ΜΠΟΥΚΕΤΟ 3 ΑΣΤΡΩΝ ΣΕ ΕΠΙΣΤΥΛΙΟ	75 ΤΕΜ.	120,00	9.000,00
5	ΦΩΤΕΙΝΟ ΑΣΤΕΡΙ ΚΟΜΗΤΗΣ ΣΕ ΕΠΙΣΤΥΛΙΟ	60 ΤΕΜ.	120,00	7.200,00
6	ΦΩΤΕΙΝΟ ΔΕΝΤΡΟ ΕΛΑΤΟ ΣΕ ΕΠΙΣΤΥΛΙΟ ΜΕΓΑΛΟ	55 ΤΕΜ.	120,00	6.600,00
7	ΦΩΤΕΙΝΟ ΑΣΤΡΟ ΒΗΘΛΕΕΜ ΣΕ ΕΠΙΣΤΥΛΙΟ ΜΕΓΑΛΟ	110 ΤΕΜ.	120,00	13.200,00
8	ΦΩΤΕΙΝΟ ΔΙΑΜΑΝΤΙ ΣΕ ΕΠΙΣΤΥΛΙΟ	95 ΤΕΜ.	190,00	18.050,00
9	ΦΩΤΕΙΝΗ ΕΠΙΔΑΠΕΔΙΑ ΧΑΡΤΙΝΗ ΒΑΡΚΟΥΛΑ	5 ΤΕΜ.	300,00	1.500,00
10	ΦΩΤΕΙΝΟ ΑΣΤΕΡΙ 3D ΕΠΙΔΑΠΕΔΙΟ	6 ΤΕΜ.	600,00	3.600,00
11	ΕΠΕΝΔΥΣΗ ΠΑΡΑΔΟΣΙΑΚΩΝ ΙΣΤΩΝ ΦΩΤΙΣΜΟΥ ΜΕ ΦΩΤΟΣΩΛΗΝΑ 24V	120 ΤΕΜ.	30,00	3.600,00
12	ΦΩΤΕΙΝΗ ΚΑΜΠΑΝΑ ΣΕ ΕΠΙΣΤΥΛΙΟ ΜΙΚΡΗ	100 ΤΕΜ.	80,00	8.000,00
13	ΦΩΤΕΙΝΟ ΔΕΝΤΡΟ ΕΛΑΤΟ ΣΕ ΕΠΙΣΤΥΛΙΟ ΜΙΚΡΟ	40 ΤΕΜ.	80,00	3.200,00
14	ΦΩΤΕΙΝΟ ΔΕΝΤΡΟ ΜΕ ΑΣΤΕΡΙ ΣΕ ΕΠΙΣΤΥΛΙΟ ΜΙΚΡΟ	5 ΤΕΜ.	80,00	400,00
15	ΦΩΤΕΙΝΟ ΑΣΤΡΟ ΦΩΤΟΓΡΑΦΙΣΗΣ 3D ΕΠΙΔΑΠΕΔΙΟ	1 ΤΕΜ.	1.500,00	1.500,00
16	ΦΩΤΕΙΝΟΙ ΜΙΝΙ ΛΑΜΠΤΗΡΕΣ ΨΕΙΡΑΣ LED ΣΕ ΚΟΥΡΤΙΝΑ ΕΠΕΚΤΕΙΝΟΜΕΝΗ	40 ΤΕΜ.	25,00	1.000,00
		857 ΤΕΜ.		
			ΓΕΝΙΚΟ ΣΥΝΟΛΟ ΠΡΟ ΦΠΑ	**109.350,00**
			ΦΠΑ 24%	26.244,00
			ΤΕΛΙΚΟ ΣΥΝΟΛΟ ΟΜΑΔΑ: Α’	**135.594,00**

ΟΜΑΔΑ: Β’				
Α/Α ΑΡΘΡΟΥ	**ΠΕΡΙΓΡΑΦΗ ΕΙΔΟΥΣ**	**ΠΟΣΟΤΗΤΑ**	**ΤΙΜΗ ΜΟΝΑΔΟΣ ΠΡΟ ΦΠΑ €**	**ΜΕΡΙΚΟ ΣΥΝΟΛΟ ΠΡΟ ΦΠΑ €**
1	Στολίδια / παραστάσεις	20 ΤΕΜ.	50,00 €	1.000,00 €
2	Προμήθεια Κορδόνι με λυχνίες Led εξωτερικού χώρου 220V AC / 12V ή 24V DC	800 Μέτρα	2,50 €	2.000,00 €
3	Εργασία στολισμού	ΥΠΗΡΕΣΙΑ -1	3.650,00 €	3.650,00 €

	Χριστουγεννιάτικου δένδρου άρθρου 2			
4	3D ΜΠΑΛΑ ΕΠΙΣΚΕΨΙΜΗ ΜΕ 2 ΕΙΣΟΔΟΥΣ 7 Μ	1 ΤΕΜ.	10.000,00 €	10.000,00 €
5	3D ΕΛΚΗΘΡΟ ΕΠΙΣΚΕΨΙΜΟ	1 ΤΕΜ.	4.000,00 €	4.000,00 €
6	ΤΑΡΑΝΔΟΣ 3D	2 ΤΕΜ.	600,00 €	1.200,00 €
7	ΕΠΙΔΑΠΕΔΙΑ ΦΩΤΕΙΝΗ ΠΑΡΑΣΤΑΣΗ ΧΙΟΝΑΝΘΡΩΠΟΣ	1 ΤΕΜ.	2.500,00 €	2.500,00 €
			ΓΕΝΙΚΟ ΣΥΝΟΛΟ ΠΡΟ ΦΠΑ	**24.350,00 €**
			ΦΠΑ 24%	5.844,00 €
			ΤΕΛΙΚΟ ΣΥΝΟΛΟ ΟΜΑΔΑ: Β'	**30.194,00 €**

Α/Α	**ΟΜΑΔΑ**	**ΣΥΝΟΛΟ (€)**
1	**ΟΜΑΔΑ Α΄**	109.350,00
2	**ΟΜΑΔΑ Β΄**	24.350,00
	Σύνολο χωρίς 24% ΦΠΑ	133.700,00
	24% ΦΠΑ	32.088,00
	ΤΕΛΙΚΟ ΣΥΝΟΛΟ	**165.788,00**

Σημειώνεται ότι η ποσότητα των ειδών ΔΕΝ είναι δεσμευτική, καθώς ο προϋπολογισμός είναι ενδεικτικός και δύναται να υπάρξουν αυξομειώσεις ποσοτήτων των ειδών, έως του συμβατικού προϋπολογισμού.

Αγία Παρασκευή, 29-09-2026

Ο ΣΥΝΤΑΞΑΣ	Η ΑΝΑΠΛ. ΠΡΟΪΣΤΑΜΕΝΗ ΤΜ. ΜΕΛΕΤΩΝ & ΚΑΤΑΣΚΕΥΩΝ ΈΡΓΩΝ	Ο ΑΝΑΠΛ. ΠΡΟΪΣΤΑΜΕΝΟΣ Δ/ΝΣΗΣ Τ.Υ.
ΠΕΤΡΟΣ ΚΟΝΤΟΣ ΜΗΧΑΝΟΛΟΓΟΣ ΜΗΧΑΝΙΚΟΣ ΠΕ (ΑΔΑ: 622ΑΩ6Υ-6Ε2)	ΣΤΥΛΙΑΝΗ ΚΟΥΛΟΥΜΠΕΡΗ ΠΟΛΙΤΙΚΟΣ ΜΗΧΑΝΙΚΟΣ ΠΕ/Α΄	ΚΩΝΣΤΑΝΤΙΝΟΣ ΠΑΝΕΝΑΣ ΠΟΛΙΤΙΚΟΣ ΜΗΧΑΝΙΚΟΣ ΠΕ/Α΄

Εγκρίθηκε με την υπ' αριθ. 311/ 2026 (ΑΔΑ: ΡΕΖ9Ω6Υ-Υ5Χ) Απόφαση Δημοτικής Επιτροπής